THIS DRAWING IS UNPUBLISHED. RELEASED FOR PUBLICATION 20
© COPYRIGHT 20 BY TYCO ELECTRONICS CORPORATION. ALL RIGHTS RESERVED.

PART NUMBER	REV	FIRST USED	POWER UNIT	FEED TYPE
1852125-1	A	122500-1	LEADMAKER	POST FEED
1852125-2	A	565435-5	BENCH MODEL K	PRE FEED
1852125-3	A	354500-1	BENCH MODEL G	PRE FEED

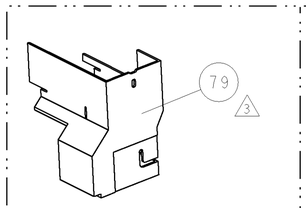

AMP-O-LECTRIC TERM GUARD

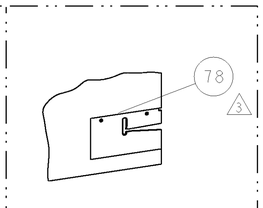

G TERMINATOR GUARD

TERMINAL NAME: TERMINAL CONNECTOR					
TYCO PN	MANF PN	FCI TERMINAL - CUST CRIMP SPECS			
1572797	RB-1218-2				
-	-	PAD LTR	CRIMP HEIGHT		WIRE SIZE
-	-	A	.073±.002[1.85±0.05mm]		12 OR (2)16 AWG
-	-	B	-		-
-	-	C	-		-
-	-	D	-		-
-	-	CRIMP	SIZE	TYPE	RANGE
-	-	WIRE	.135 [3.43mm]	F	12-(2)16 AWG
-	-	INSUL	.164 [4.17mm]	F	Ø.197 MAX
WIRE STRIP LENGTH	TERM APPL SPEC	FEED	APPL INSTRUCTIONS	SET UP GAGE	
.185 -.200	NONE	.655	408-8040	458637-1	

LOC	DIST
A	66

REVISIONS

P	LTR	DESCRIPTION	DATE	DWN	APVD
	A	RELEASED	20OCT2005	MEH	TE
	A1	ECR-05-016770	30NOV2005	MY	TE

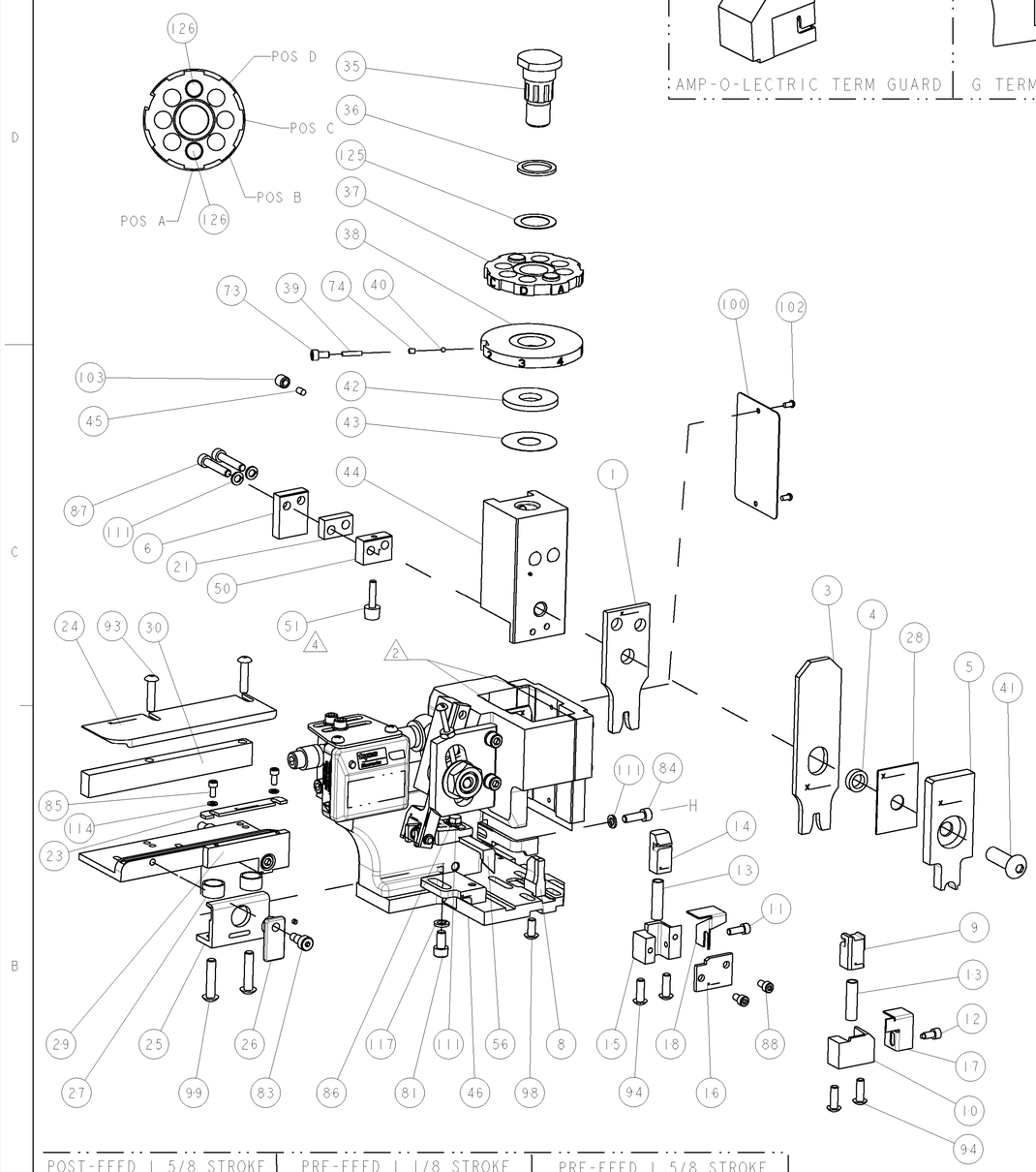

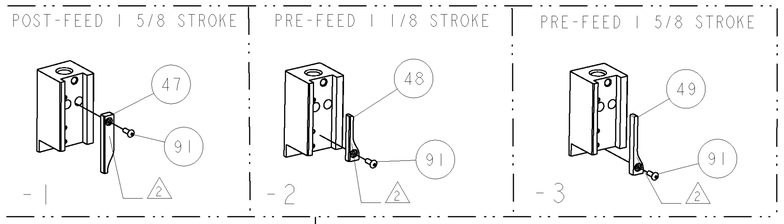

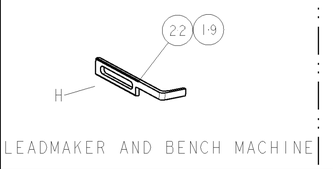

LEADMAKER AND BENCH MACHINE

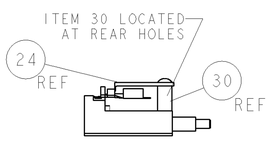

FEED TRACK POSITION

1. RECOMMENDED SPARE PARTS
2. GREASE LIGHTLY
3. GUARD MUST BE IN PLACE WHEN OPERATING APPLICATOR IN A BENCH MACHINE
4. ADD LOCTITE TO ITEM #51 (222)

-3	-2	-1	U/M	PART NO	DESCRIPTION	ITEM NO
-	-	-	..	-	-	129
-	-	-	..	-	-	128
-	-	-	..	-	-	127
2	2	2	-	354779-6	PIN, WIRE DISC, .3020	126
1	1	1	-	986950-1	WASHER, FLAT PRECISION	125
1	1	1	-	217238-1	GENERAL INSTRUCTION PKG	124
1	1	1	-	4088040	SF APPL INST 408-8040	123
-	-	-	..	-	-	122
-	-	-	..	-	-	121
-	-	-	..	-	-	120
-	-	-	..	-	-	119
-	-	-	..	-	-	118
1	1	1	-	21024-5	WASHER, SPRG LOCK, REG NO 10	117
-	-	-	..	-	-	116
-	-	-	..	-	-	115
2	2	2	-	21024-2	WASHER, SPRG LOCK, REG NO 4	114
-	-	-	..	-	-	113
-	-	-	..	-	-	112
4	4	4	-	21024-4	WASHER, SPRG LOCK, REG NO 8	111
-	-	-	..	-	-	110
-	-	-	..	-	-	109
-	-	-	..	-	-	108
-	-	-	..	-	-	107
-	-	-	..	-	-	106
-	-	-	..	-	-	105
-	-	-	..	-	-	104
1	1	1	-	21009-2	SCR, SET, SELF LOCKING 1/4-20 X .250	103
2	2	2	-	21017-2	SCREW, DRIVE	102
-	-	-	..	-	-	101
1	1	1	-	461264-1	PLATE, IDENTIFICATION	100
2	2	2	-	3-21002-0	SCR, BTN SKT HD CAP 10-32 X .875	99
1	1	1	-	22733-8	SCR, BHSC, SELF-LOCKING, 8-32 X .375	98
-	-	-	..	-	-	97
-	-	-	..	-	-	96
-	-	-	..	-	-	95
4	4	4	-	2-21002-2	SCR, BTN SKT HD CAP 8-32 X .500	94
2	2	2	-	2-21002-4	SCR, BTN SKT HD CAP 8-32 X .750	93
-	-	-	..	-	-	92
1	1	1	-	1-21002-7	SCR, BTN SKT HD CAP 6-32 X .375	91
-	-	-	..	-	-	90
-	-	-	..	-	-	89
2	2	2	-	1-21000-8	SCR, SKT HD CAP 6-32 X .250	88
2	2	2	-	3-21000-0	SCR, SKT HD CAP 8-32 X .875	87
1	1	1	-	2-22603-0	SCR, HEX HD CAP 8-32 X .312	86
2	2	2	-	1-21000-3	SCR, SKT HD CAP 4-40 X .250	85
1	1	1	-	2-21000-7	SCR, SKT HD CAP 8-32 X .500	84
1	1	1	-	21989-8	SCR, SKT HD SHLDR 3/16 DIA X .250	83
-	-	-	..	-	-	82
1	1	1	-	3-21000-4	SCR, SKT HD CAP 10-32 X .375	81
-	-	-	..	-	-	80
-	REF	-	..	455749-1	GUARD WINDOW	79
REF	-	-	..	679532-1	INSERT, GUARD	78
-	-	-	..	-	-	77
-	-	-	..	-	-	76
-	-	-	..	-	-	75
1	1	1	-	690603-1	SPRING ASSIST AMP-O-MATOR APPLICATOR	74
-3	-2	-1	U/M	PART NO	DESCRIPTION	ITEM NO

-3	-2	-1	U/M	PART NO	DESCRIPTION	ITEM NO
1	1	1	-	23030-1	SCR, SKT HD CAP 6-32 x .25	73
-	-	-	..	-	-	72
-	-	-	..	-	-	71
-	-	-	..	-	-	70
-	-	-	..	-	-	69
-	-	-	..	-	-	68
-	-	-	..	-	-	67
-	-	-	..	-	-	66
-	-	-	..	-	-	65
-	-	-	..	-	-	64
-	-	-	..	-	-	63
-	-	-	..	-	-	62
-	-	-	..	-	-	61
-	-	-	..	-	-	60
-	-	-	..	-	-	59
-	-	-	..	-	-	58
-	-	-	..	-	-	57
1	1	1	-	458537-4	PAWL, FEED	56
-	-	-	..	-	-	55
-	-	-	..	-	-	54
-	-	-	..	-	-	53
-	-	-	..	-	-	52
1	1	1	-	811242-2	BUMPER, HOLD DOWN	51
1	1	1	-	690753-1	SPACER, TONKER	50
1	-	-	..	690602-6	CAM, PRE FEED, 1 5/8	49
-	1	-	..	690602-5	CAM, PRE FEED, 1 1/8	48
-	-	1	-	690501-4	CAM, POST FEED, 1 5/8	47
1	1	1	-	459456-1	APPL. BASIC SUB ASSY (SIDE WISE MOCA)	46
1	1	1	-	690191-1	PLUG,NYLON	45
1	1	1	-	455673-1	RAM, SIDE FEED	44
1	1	1	-	690125-1	SHIM SUB-ASSY	43
1	1	1	-	690124-1	WASHER, RAM (.115)	42
1	1	1	-	7-21002-9	SCR, BTN SKT HD CAP 5/16-24 X 1.00	41
1	1	1	-	23241-6	BALL, STEEL	40
1	1	1	-	690170-1	SPRING, COMPRESSION	39
1	1	1	-	1-690142-2	DISC, INSULATION	38
1	1	1	-	354777-1	WIRE DISC, ASSEMBLY	37
1	1	1	-	22480-5	SPRING, COMPRESSION	36
1	1	1	-	690212-1	POST, RAM	35
-	-	-	..	-	-	34
-	-	-	..	-	-	33
-	-	-	..	-	-	32
-	-	-	..	-	-	31
1	1	1	-	1320908-2	SPACER, STRIP GUIDE	30
1	1	1	-	1633091-6	SUB-ASSEMBLY, FEEDTRACK	29
1	1	1	-	455888-7	SPACER, CRIMPER	28
2	2	2	-	1-22284-0	SPRING, COMPRESSION	27
1	1	1	-	240793-1	LEVER, DRAG RELEASE	26
1	1	1	-	240792-1	DRAG, TERMINAL	25
1	1	1	-	1320928-1	PLATE, STRIP GUIDE	24
1	1	1	-	693855-1	FRONT STRIP GUIDE	23
-	-	1	-	690472-2	STRIPPER	22
1	1	1	-	1-240641-4	SPACER	21
-	-	-	..	-	-	20
1	1	-	-	691353-1	STRIPPER	19
1	1	1	-	691668-1	GUARD, REAR CHIP	18
1	1	1	-	318563-1	GUARD, FRONT CHIP	17
1	1	1	-	1-690464-8	SHEAR PLATE, REAR	16
1	1	1	-	690462-1	SHEAR HOLDER, REAR	15
1	1	1	-	690463-1	FLOATING SHEAR, REAR	14
2	2	2	-	3-22280-3	SPRING, COMPRESSION	13
1	1	1	-	690461-2	STOP, SHEAR	12
1	1	1	-	1-21000-9	SCR, SKT HD CAP 6-32 X .375	11
1	1	1	-	1-690459-0	SHEAR HOLDER, FRONT	10
1	1	1	-	454276-5	FLOATING SHEAR, FRONT	9
1	1	1	-	2-1633117-0	ANVIL, COMBINATION	8
-	-	-	..	-	-	7
1	1	1	-	1-690468-7	DEPRESSOR SHEAR, REAR	6
1	1	1	-	1-455889-7	DEPRESSOR, SHEAR	5
1	1	1	-	3-238011-1	BLOCK, CRIMPER SPACER	4
1	1	1	-	5-1424909-1	CRIMPER, INSULATION F	3
-	-	-	..	-	-	2
1	1	1	-	2-1633305-6	CRIMPER, WIRE PREMIUM	1
-3	-2	-1	U/M	PART NO	DESCRIPTION	ITEM NO

THIS DRAWING IS A CONTROLLED DOCUMENT FOR TYCO ELECTRONICS CORPORATION. IT IS SUBJECT TO CHANGE AND THE CONTROLLING ENGINEERING ORGANIZATION SHOULD BE CONTACTED FOR THE LATEST REVISION.

DIMENSIONS: INCHES

TOLERANCES UNLESS OTHERWISE SPECIFIED:
0 PLC ±-
1 PLC ±0.1
2 PLC ±0.01
3 PLC ±0.001
4 PLC ±0.0001
ANGLES ±-

MATERIAL - -
FINISH - -

DWN	M HERR	15SEP2005
CHK	L GROSS	15SEP2005
APVD	T. ELBIN	15SEP2005

PRODUCT SPEC -
APPLICATION SPEC -
WEIGHT -

tyco Electronics — Tyco Electronics, Harrisburg, PA 17105-3608

NAME: SIDE FEED HDM APPLICATOR

SIZE	CAGE CODE	DRAWING NO	RESTRICTED TO
A1	00779	C-1852125	-

CUSTOMER DRAWING — SCALE 3:5 — SHEET 1 OF 1 — REV A1

CUSTOMER VIEWABLE ASSEMBLY

Общество с ограниченной ответственностью «МосЧип» ИНН 7719860671 / КПП 771901001
Адрес: 105318, г.Москва, ул.Щербаковская д.3, офис 1107

Данный компонент на территории Российской Федерации

Вы можете приобрести в компании MosChip.

Для оперативного оформления запроса Вам необходимо перейти по данной ссылке:

http://moschip.ru/get-element

Вы можете разместить у нас заказ для любого Вашего проекта, будь то серийное производство или разработка единичного прибора.

В нашем ассортименте представлены ведущие мировые производители активных и пассивных электронных компонентов.

Нашей специализацией является поставка электронной компонентной базы двойного назначения, продукции таких производителей как XILINX, Intel (ex.ALTERA), Vicor, Microchip, Texas Instruments, Analog Devices, Mini-Circuits, Amphenol, Glenair.

Сотрудничество с глобальными дистрибьюторами электронных компонентов, предоставляет возможность заказывать и получать с международных складов практически любой перечень компонентов в оптимальные для Вас сроки.

На всех этапах разработки и производства наши партнеры могут получить квалифицированную поддержку опытных инженеров.

Система менеджмента качества компании отвечает требованиям в соответствии с ГОСТ Р ИСО 9001, ГОСТ РВ 0015-002 и ЭС РД 009

Офис по работе с юридическими лицами:

105318, г.Москва, ул.Щербаковская д.3, офис 1107, 1118, ДЦ «Щербаковский»

Телефон: +7 495 668-12-70 (многоканальный)

Факс: +7 495 668-12-70 (доб.304)

E-mail: info@moschip.ru

Skype отдела продаж:
moschip.ru
moschip.ru_4
moschip.ru_6
moschip.ru_9