REVISIONS			
REV	DESCRIPTION, ECN, EAR NO.	DATE	APP'D
C	PRODUCT DRAWING (EAR14178)	MAR20/13	K.L.

TOP VIEW

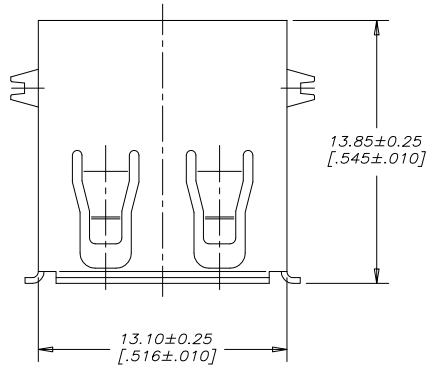

AMPHENOL PART NUMBER: U E 2 7 – A C X 4 – X 0 X

SERIES
UE27 = USB 2.0 RECEPTACLE, RoHS COMPLIANT

TYPE
A = SERIES A

STYLE
C = RIGHT ANGLE PCB

CONTACT PLATING OPTION
5 = 0.76 MICRONS [30µin] MIN. GOLD OVER 1.27 MICRONS [50µin] MIN. NICKEL ON CONTACT MATING AREA. 2.54 MICRONS [100µin] TIN PLATING ON CONTACT TAILS.
7 = GOLD FLASH OVER 1.27 MICRONS [50µin] MINIMUM NICKEL ON CONTACT MATING AREA. 2.54 MICRONS [100µin] TIN PLATING ON CONTACT TAILS.

NUMBER OF CONTACTS
4 = 4 CONTACTS

COLOUR
1 = BLACK
2 = BEIGE (AVAILABLE FOR PBT HOUSING ONLY)

SHIELDING STYLE
0 = NO REAR SHIELD

MODIFIER
0 = PBT HOUSING
H = HIGH TEMPERATURE HOUSING (MAXIMUM TEMPERATURE RATING 260°C FOR 10s)

FRONT VIEW

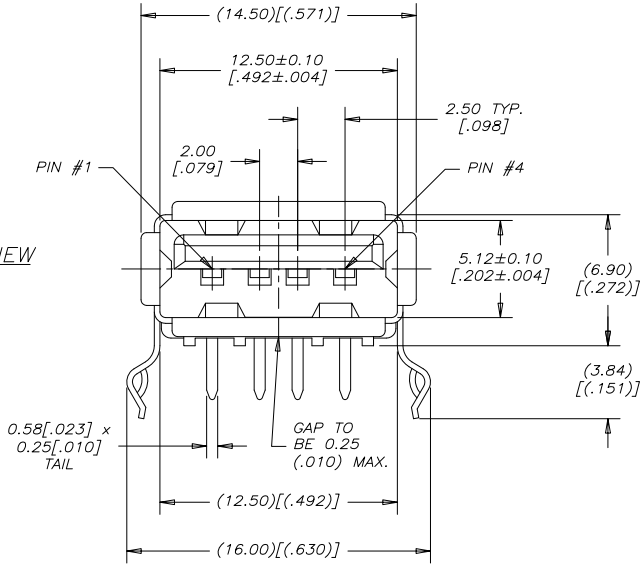

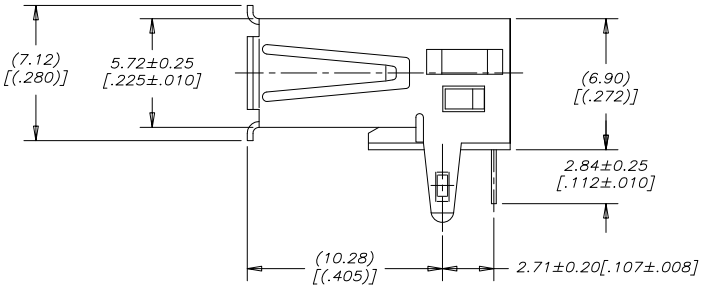

SIDE VIEW

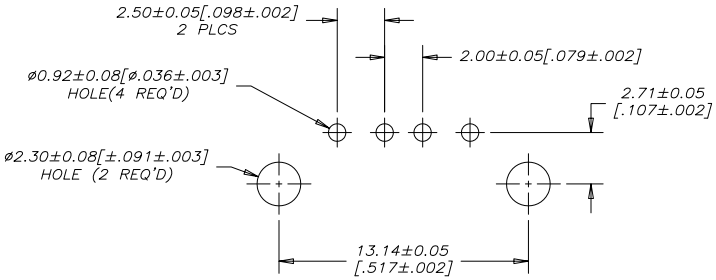

RECOMMENDED PC BOARD LAYOUT

COMPONENT SIDE OF BOARD

NOTES:

ALL PARTS ARE RoHS COMPLIANT PER EU DIRECTIVE 2011/65/EU AND AMENDMENTS

HOUSING: ENGINEERING THERMOPLASTIC, FLAMMABILITY RATING UL94V–0., SEE PART NUMBER ORDERING CODE FOR OPTIONS.

CONTACTS: COPPER ALLOY. CONTACT PLATING: SEE PART NUMBER ORDERING CODE FOR OPTIONS.

SHELL: COPPER ALLOY. PLATING: NICKEL OVER COPPER UNDERPLATE.

AMPHENOL CANADA CORP RoHS COMPLIANT 2011/65/EU RECAST

UNLESS SPECIFIED OTHERWISE	DRAWN CHIGOW XU	05/12/05	Amphenol Canada Corp. www.amphenolcanada.com
PRIMARY UNITS MILLIMETERS	CHECKED PAUL WANG	05/12/05	UE27 SERIES USB RECEPTACLE, SERIES A, RIGHT ANGLE PCB TAIL, RoHS COMPLIANT
SECONDARY INCHES	M.E. APP'D		
REFERENCE IN PARENTHESES	Q.A. APP'D		
GENERAL TOLERANCES	DWG APP'D		
1 DECIMAL PLACE	ENG. REL. NO. EAR 12884		DWG NO. P–UE27–ACX4–X0X REV C
2 DECIMAL PLACES ±0.25	REF.		
3 DECIMAL PLACES	THIRD ANGLE PROJECTION	DO NOT SCALE DRAWING	
ANGULAR DEGREES			CODE ID NO. 03554 DWG SIZE X SCALE 5:1 SHEET 1 OF 1

THIS DOCUMENT CONTAINS PROPRIETARY INFORMATION AND SUCH INFORMATION MAY NOT BE DISCLOSED TO OTHERS FOR ANY PURPOSE OR USED FOR MANUFACTURING PURPOSES WITHOUT WRITTEN PERMISSION FROM AMPHENOL CANADA CORP.

Общество с ограниченной ответственностью «МосЧип» ИНН 7719860671 / КПП 771901001
Адрес: 105318, г.Москва, ул.Щербаковская д.3, офис 1107

Данный компонент на территории Российской Федерации

Вы можете приобрести в компании MosChip.

Для оперативного оформления запроса Вам необходимо перейти по данной ссылке:

http://moschip.ru/get-element

Вы можете разместить у нас заказ для любого Вашего проекта, будь то серийное производство или разработка единичного прибора.

В нашем ассортименте представлены ведущие мировые производители активных и пассивных электронных компонентов.

Нашей специализацией является поставка электронной компонентной базы двойного назначения, продукции таких производителей как XILINX, Intel (ex.ALTERA), Vicor, Microchip, Texas Instruments, Analog Devices, Mini-Circuits, Amphenol, Glenair.

Сотрудничество с глобальными дистрибьюторами электронных компонентов, предоставляет возможность заказывать и получать с международных складов практически любой перечень компонентов в оптимальные для Вас сроки.

На всех этапах разработки и производства наши партнеры могут получить квалифицированную поддержку опытных инженеров.

Система менеджмента качества компании отвечает требованиям в соответствии с ГОСТ Р ИСО 9001, ГОСТ РВ 0015-002 и ЭС РД 009

Офис по работе с юридическими лицами:

105318, г.Москва, ул.Щербаковская д.3, офис 1107, 1118, ДЦ «Щербаковский»

Телефон: +7 495 668-12-70 (многоканальный)

Факс: +7 495 668-12-70 (доб.304)

E-mail: info@moschip.ru

Skype отдела продаж:
moschip.ru
moschip.ru_4
moschip.ru_6
moschip.ru_9