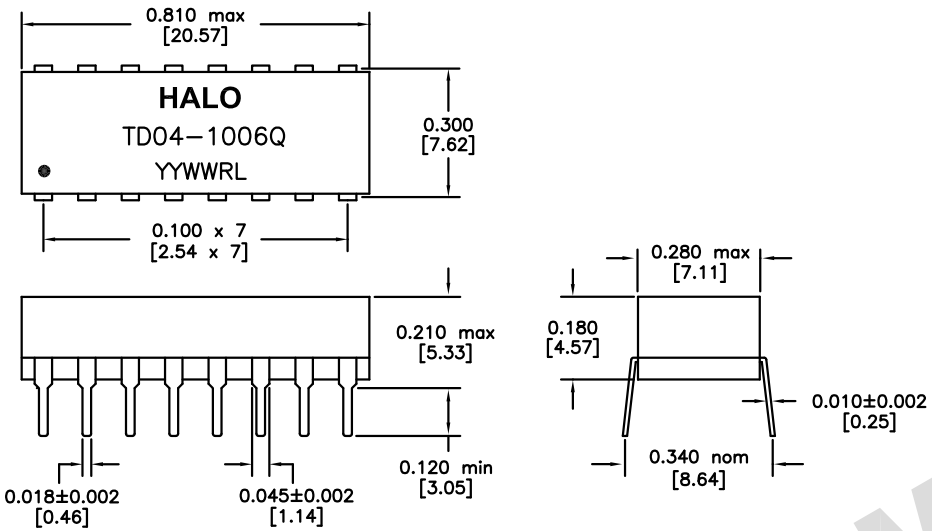

DIMENSIONS: Inch [mm]
TOLERANCES: ±0.005 INCH IF NOT SPECIFIED

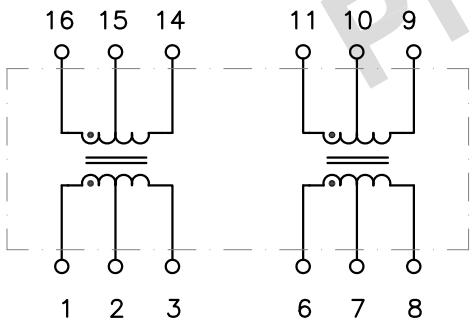

PART NO. : TD04-1006QRL

16PIN DIP ISOLATION MODULE

MEET REQUIREMENTS OF 10BASE-T FILTERLESS SOLUTION

UL/EN60950 AND DEMKO RECOGNIZED

RoHS COMPLIANT

COMPATIBLE TO LEAD-FREE WAVE SOLDERING PROCESS FOR THROUGH HOLE COMPONENTS

EXTENDED OPERATING TEMPERATURE 0/70°C

ELECTRICAL SPECIFICATIONS @25°C

TURNS RATIO	
P1-3:P16-14	1CT:1CT ±3%
P6-8:P11-9	1CT:1CT ±3%
OCL P1-3,P6-8	100μH typ
DCR P1-3,P6-8	0.3Ω max
Cw/w	9pF max
LL P1-3,P6-8	0.3μH max
ISOLATION	2000Vrms

PRELIMINARY

HALO/PBL
CALIFORNIA, USA
KOWLOON, HONG KONG
SINGAPORE

TITLE	16PIN ISOLATION MODULE	SIGNATURES	DATE	REV.	DESC.	DATE
FOR	10BASE-T	DRAWN LI ZHI ZHONG	2/29/12	A	FIRST ISSUE	2/29/12
PART NO.	TD04-1006QRL	CHECKED LEI KEONG	2/29/12			
SCALE NONE	PAGE 1 OF 1	APPROVED PETER LU	2/29/12			
		FILE TD04QRL.DWG				

Общество с ограниченной ответственностью «МосЧип» ИНН 7719860671 / КПП 771901001
Адрес: 105318, г.Москва, ул.Щербаковская д.3, офис 1107

Данный компонент на территории Российской Федерации

Вы можете приобрести в компании MosChip.

Для оперативного оформления запроса Вам необходимо перейти по данной ссылке:

http://moschip.ru/get-element

Вы можете разместить у нас заказ для любого Вашего проекта, будь то серийное производство или разработка единичного прибора.

В нашем ассортименте представлены ведущие мировые производители активных и пассивных электронных компонентов.

Нашей специализацией является поставка электронной компонентной базы двойного назначения, продукции таких производителей как XILINX, Intel (ex.ALTERA), Vicor, Microchip, Texas Instruments, Analog Devices, Mini-Circuits, Amphenol, Glenair.

Сотрудничество с глобальными дистрибьюторами электронных компонентов, предоставляет возможность заказывать и получать с международных складов практически любой перечень компонентов в оптимальные для Вас сроки.

На всех этапах разработки и производства наши партнеры могут получить квалифицированную поддержку опытных инженеров.

Система менеджмента качества компании отвечает требованиям в соответствии с ГОСТ Р ИСО 9001, ГОСТ РВ 0015-002 и ЭС РД 009

Офис по работе с юридическими лицами:

105318, г.Москва, ул.Щербаковская д.3, офис 1107, 1118, ДЦ «Щербаковский»

Телефон: +7 495 668-12-70 (многоканальный)

Факс: +7 495 668-12-70 (доб.304)

E-mail: info@moschip.ru

Skype отдела продаж:
moschip.ru
moschip.ru_4
moschip.ru_6
moschip.ru_9