ITEM	Q'TY	PART NUMBER	PART DESCRIPTION
1	1	PM3	LED HOLDER, PANEL MOUNT, PRESS FIT, (3mm)
2	1	CC	HEADER CONNECTOR, .100" [2.54] PITCH
3	1	3GT	T-1 (3mm) LED, GREEN
4	1	BWS24-1061-RD	24AWG WIRE LEAD U.L. 1061, RED
5	1	BWS24-1061-BK	24AWG WIRE LEAD U.L. 1061, BLACK

REV	DESCRIPTION	DATE	APPROVED
A	ENGINEERING RELEASE.	12/17/02	MC

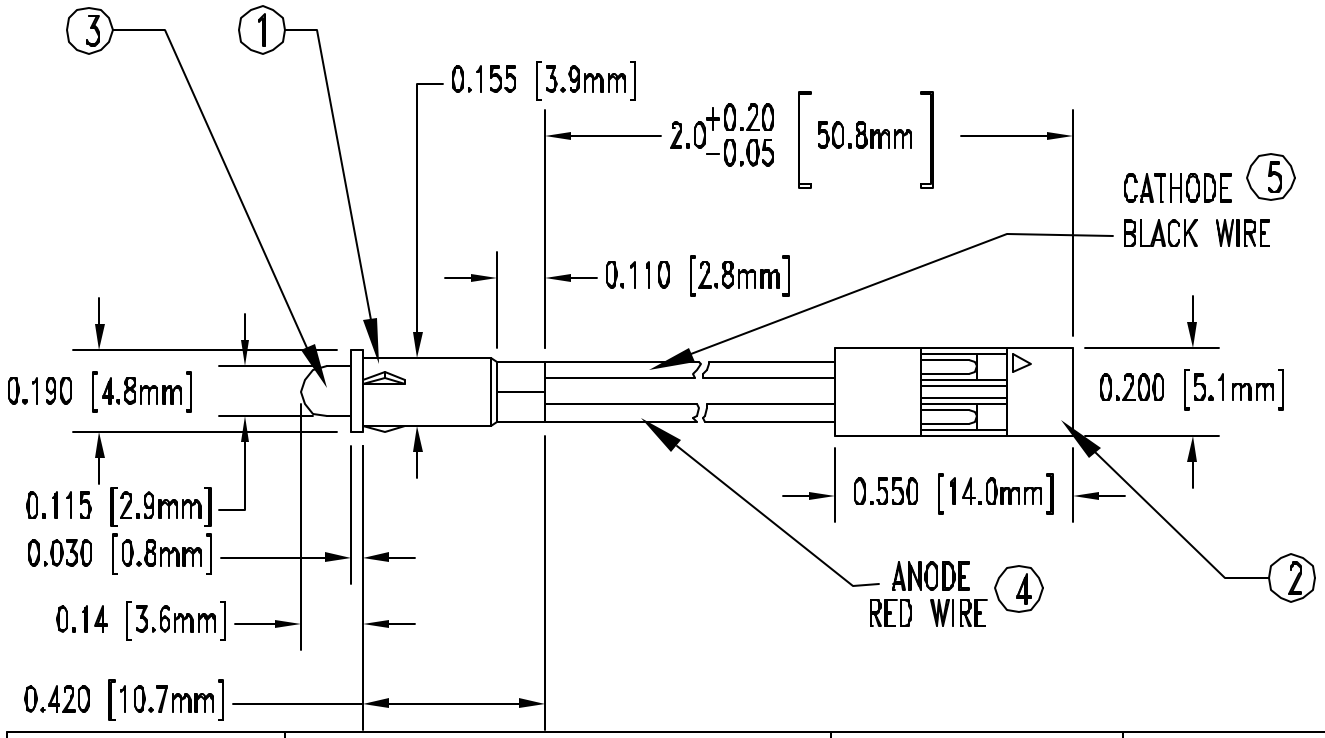

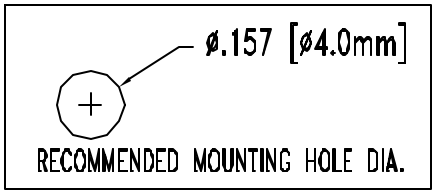

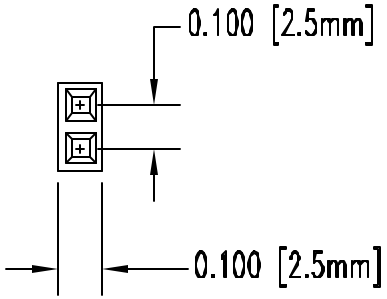

LED Part No.	Chip			Lens Appearance	Absolute Maximum Ratings				Electro-Optical Data @ 20mA			Viewing Angle (Deg.)
	Material	Emitted Color	Peak Wave Length λP (nm)		Δλ (nm)	Pd (mW)	If (Typ) (mA)	Peak(If) (mA)	Vf(V) Typ.	Vf(V) Max.	Iv(mcd) Typ.	
3GT	GaAlAs/GaAs	GREEN	565	TINTED	30	80	30	150	2.2	2.6	65.0	30

ABSOLUTE MAXIMUM RATINGS (Ta=25° C)

REVERSE VOLTAGE ———— 5V

REVERSE CURRENT ———— 100uA

OPERATING TEMPERATURE RANGE ———— −40° C – 80° C

STORAGE TEMPERATURE ———— −40° C – 100° C

LEAD SOLDERING TEMPERATURE(1/16" FROM BODY) ———— 260° C FOR 5 SECONDS

UNLESS OTHERWISE SPECIFIED: DIMENSIONS ARE IN INCHES

TOLERANCES

DECIMALS		ANGULAR
.X	± .05	X° ± 1°
.XX	± .02	
.XXX	± .010	

Bivar®
4 THOMAS, IRVINE, CA.92618
TEL: (949) 951-8808 FAX: (949) 951-3974

PART NAME: T-1 (3mm) PANEL MOUNT

DESIGNER	DATE	SIZE	DWG NAME	DWG NO.	REV
Michael Chen	12/17/02	A		PM3GTW2-CC	A
CHECKER D. Green	12/17/02	SCALE 1=1	CAGE CODE 32559	SHEET 1 OF 1	

Общество с ограниченной ответственностью «МосЧип» ИНН 7719860671 / КПП 771901001
Адрес: 105318, г.Москва, ул.Щербаковская д.3, офис 1107

Данный компонент на территории Российской Федерации

Вы можете приобрести в компании MosChip.

Для оперативного оформления запроса Вам необходимо перейти по данной ссылке:

http://moschip.ru/get-element

Вы можете разместить у нас заказ для любого Вашего проекта, будь то серийное производство или разработка единичного прибора.

В нашем ассортименте представлены ведущие мировые производители активных и пассивных электронных компонентов.

Нашей специализацией является поставка электронной компонентной базы двойного назначения, продукции таких производителей как XILINX, Intel (ex.ALTERA), Vicor, Microchip, Texas Instruments, Analog Devices, Mini-Circuits, Amphenol, Glenair.

Сотрудничество с глобальными дистрибьюторами электронных компонентов, предоставляет возможность заказывать и получать с международных складов практически любой перечень компонентов в оптимальные для Вас сроки.

На всех этапах разработки и производства наши партнеры могут получить квалифицированную поддержку опытных инженеров.

Система менеджмента качества компании отвечает требованиям в соответствии с ГОСТ Р ИСО 9001, ГОСТ РВ 0015-002 и ЭС РД 009

Офис по работе с юридическими лицами:

105318, г.Москва, ул.Щербаковская д.3, офис 1107, 1118, ДЦ «Щербаковский»

Телефон: +7 495 668-12-70 (многоканальный)

Факс: +7 495 668-12-70 (доб.304)

E-mail: info@moschip.ru

Skype отдела продаж:
moschip.ru
moschip.ru_4
moschip.ru_6
moschip.ru_9