THIS DRAWING IS UNPUBLISHED | RELEASED FOR PUBLICATION 2014
© COPYRIGHT 2014 Tyco Electronics AMP GmbH ALL RIGHTS RESERVED.

LOC	DIST
IT	–

REVISIONS

P	LTR	DESCRIPTION	DATE	DWN	APVD
	A	NEW RELEASE	10JUN2014	GG	RK
	A1	ECR-14-010210	08JULY2014	KG	RK
	A2	ECR-16-015264	02NOV2016	CS	VVB
	A3	ECR-17-002833	27FEB2017	CS	VVB

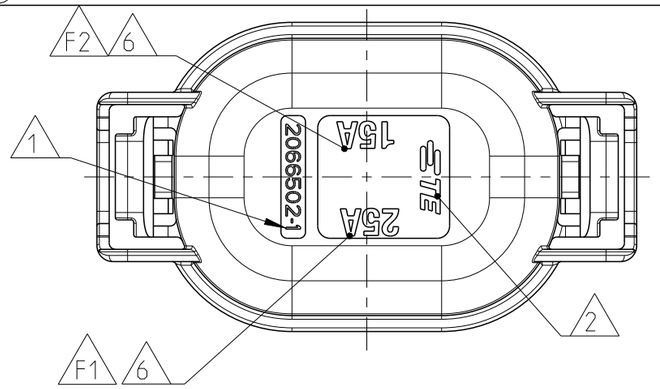

TABLE 1

FUSE CURRENT MATRIX			
PART NO.	2066502-1	2066502-2	2066502-3
F1	25A	25A	-
F2	15A	10A	-

1:1

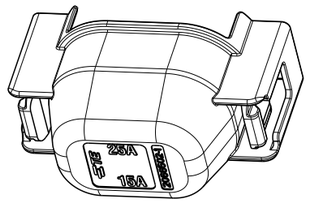

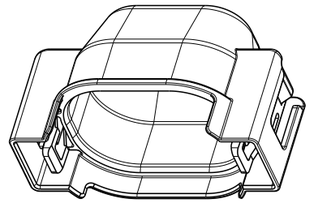

A-A

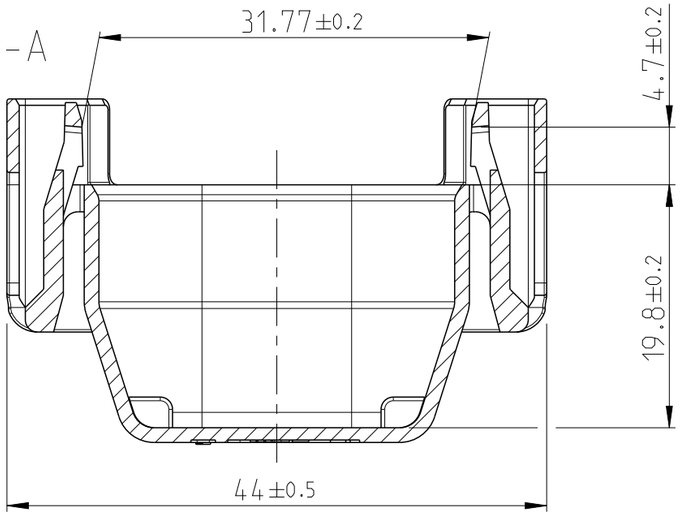

C-C

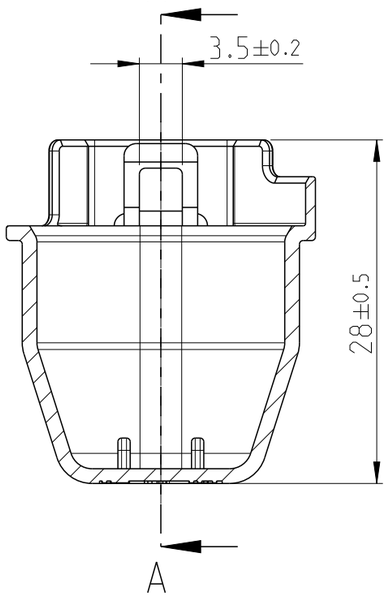

NOTES:

1. TE PART NO.
2. TE TRADEMARK
3. PART REVISION INDEX
4. MATERIAL IDENTIFICATION
5. MOLD CAVITY IDENTIFICATION NUMBER
6. MARKING FOR CURRENT RATING
7. 15% MAX. PERMITTED REGRIND MATERIAL, PROCESSED IN CLOSED LOOP.
8. DRAWING SHOWN FOR P/N: 2066502-1. REFER TABLE 1 FOR DETAILS REGARDING OTHER PART NUMBERS.

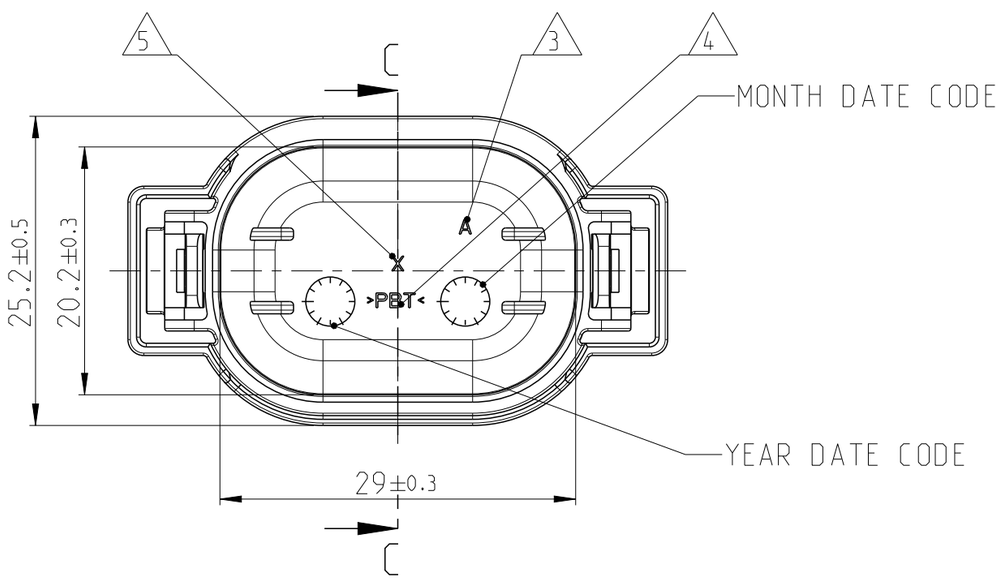

2066502-1
AS SHOWN

	TE PART NO	REV	DESCRIPTION	MATERIAL	WEIGHT [g]	SURFACE COLOR	ITEM
	2066502-3	A	COVER, MINI FUSE 2POS.	PBT	5	BLACK	3
A3	2066502-2	A	COVER, MINI FUSE 2POS.	PBT	5	GRAY	2
	2066502-1	A	COVER, MINI FUSE 2POS.	PBT	5	BLACK	1

THIS DRAWING IS A CONTROLLED DOCUMENT.

DIMENSIONS: mm

TOLERANCES UNLESS OTHERWISE SPECIFIED: DIN 16901-140

0 PLC ±- ; 1 PLC ±- ; 2 PLC ±- ; 3 PLC ±- ; 4 PLC ±- ; ANGLES ±1°

MATERIAL SEE TABLE

FINISH -

DWN VISHWA. A 19JUN2012
CHK MADHUL. L 13JUL2012
APVD MADHUL. L 13JUL2012
PRODUCT SPEC 108-72108
APPLICATION SPEC -
WEIGHT -

TE Connectivity

NAME COVER, 2POS MINIFUSE BOX HOUSING

-

SIZE	CAGE CODE	DRAWING NO	RESTRICTED TO
A3	00779	C-2066502	-

CUSTOMER DRAWING | SCALE 2:1 | SHEET 1 OF 1 | REV A3

1470-19 (3/11)

Общество с ограниченной ответственностью «МосЧип» ИНН 7719860671 / КПП 771901001
Адрес: 105318, г.Москва, ул.Щербаковская д.3, офис 1107

Данный компонент на территории Российской Федерации

Вы можете приобрести в компании MosChip.

Для оперативного оформления запроса Вам необходимо перейти по данной ссылке:

http://moschip.ru/get-element

Вы можете разместить у нас заказ для любого Вашего проекта, будь то серийное производство или разработка единичного прибора.

В нашем ассортименте представлены ведущие мировые производители активных и пассивных электронных компонентов.

Нашей специализацией является поставка электронной компонентной базы двойного назначения, продукции таких производителей как XILINX, Intel (ex.ALTERA), Vicor, Microchip, Texas Instruments, Analog Devices, Mini-Circuits, Amphenol, Glenair.

Сотрудничество с глобальными дистрибьюторами электронных компонентов, предоставляет возможность заказывать и получать с международных складов практически любой перечень компонентов в оптимальные для Вас сроки.

На всех этапах разработки и производства наши партнеры могут получить квалифицированную поддержку опытных инженеров.

Система менеджмента качества компании отвечает требованиям в соответствии с ГОСТ Р ИСО 9001, ГОСТ РВ 0015-002 и ЭС РД 009

Офис по работе с юридическими лицами:

105318, г.Москва, ул.Щербаковская д.3, офис 1107, 1118, ДЦ «Щербаковский»

Телефон: +7 495 668-12-70 (многоканальный)

Факс: +7 495 668-12-70 (доб.304)

E-mail: info@moschip.ru

Skype отдела продаж:
moschip.ru
moschip.ru_4
moschip.ru_6
moschip.ru_9