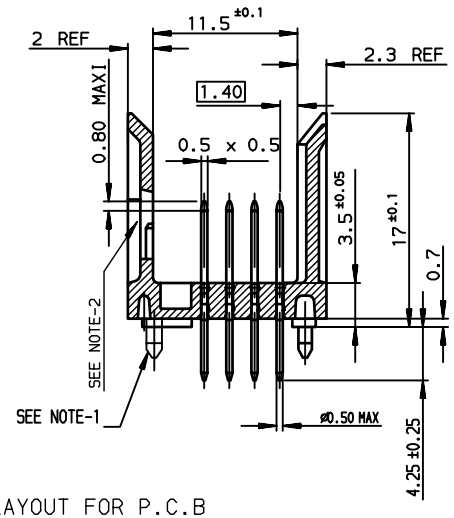

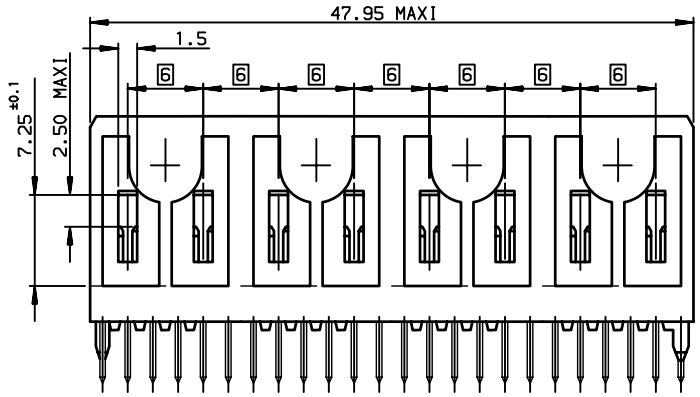

NOTE-1: 2 PEGS AT EACH END ONLY

NOTE-2: CAVITY FOR CODING KEY MOUNTING AND CABLE CONNECTOR LATCH

NOTE-3: IF SUFFIX "P" IS ADDED IN P/N PACKAGING IS IN TRAYS BUT CONNECTOR MARKING IS WITHOUT "P"
EXAMPLE:HM1W43ATR400H6P, MARKED HM1W43ATR400H6

NOTE-4: P.C.B HOLES DEFINITION - SEE GS-12-446

SPECIFIC DATAS:

Visual inspection : 100%
- Marking failures
- Housing material failures
- Spoilt housing
- Stained housing
- Broken contacts (twisted or loosen)

LAYOUT FOR P.C.B

CONNECTOR SIDE VIEW

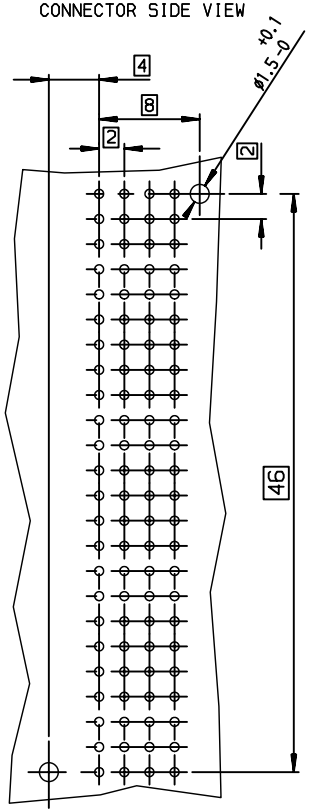

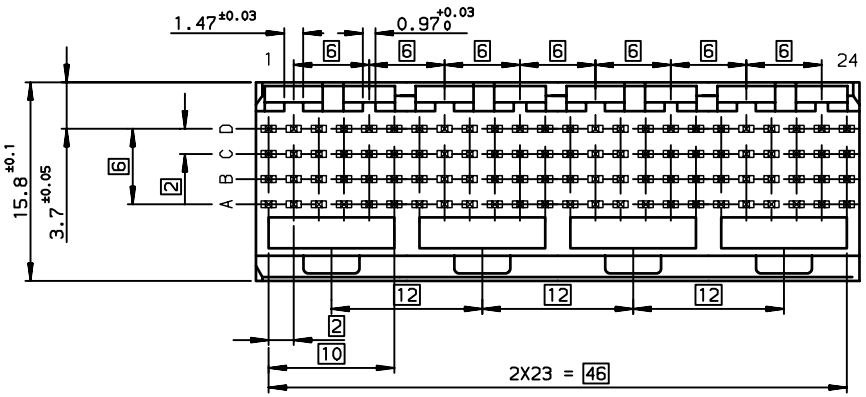

TIN LEAD PART NUMBER

Part Number : HM1W43ATR400H6P

LEAD FREE PART NUMBER

Part Number : HM1W43ATR400H6PLF

GENERAL CHARACTERISTICS AND ROHS INFORMATIONS:

SEE PRODUCT SPECIFICATION GS-12-446

rev	ecn no	dr	date
A	-	-	-
B	LS05-001	MLE	2005/03/15
C	LS06-0095	LGO	2006/07/07
D	LS07-0012	MLE	2007/03/27
-	-	-	-
-	-	-	-
-	-	-	-

www.fciconnect.com			surface ISO 1302		tolerance std ISO 406 ISO 1101	projection	mm
			TOLERANCES UNLESS OTHERWISE SPECIFIED				
Dr	PERRICHOT	2002/05/14	ANGULAR	LINEAR	0.X ±0.1	size A3	Scale 2.5
Eng	LENOIR	2002/05/14			0.XX ±0.1		
Chr	LEGARE	2002/05/14	0.XX° ±2°		0.XXX ±0.1	ECN	LS07-0012
Appr	LEGARE	2002/05/14	Product family		METRAL	Spec ref	-
title	METRAL STRAIGHT HEADER - 96 WAY SOLDER TAILS/WIDE BODY SPECIF 400					dwg no	C-8626-11177
						Rev.	D
catalog no			-			CUSTOMER	sheet 1 of 1

European Views

Copyright FCI.

REV F - 2006-04-17

PDM: Rev:D STATUS:Released Printed: Mar 08, 2010

Общество с ограниченной ответственностью «МосЧип» ИНН 7719860671 / КПП 771901001
Адрес: 105318, г.Москва, ул.Щербаковская д.3, офис 1107

Данный компонент на территории Российской Федерации

Вы можете приобрести в компании MosChip.

Для оперативного оформления запроса Вам необходимо перейти по данной ссылке:

http://moschip.ru/get-element

Вы можете разместить у нас заказ для любого Вашего проекта, будь то серийное производство или разработка единичного прибора.

В нашем ассортименте представлены ведущие мировые производители активных и пассивных электронных компонентов.

Нашей специализацией является поставка электронной компонентной базы двойного назначения, продукции таких производителей как XILINX, Intel (ex.ALTERA), Vicor, Microchip, Texas Instruments, Analog Devices, Mini-Circuits, Amphenol, Glenair.

Сотрудничество с глобальными дистрибьюторами электронных компонентов, предоставляет возможность заказывать и получать с международных складов практически любой перечень компонентов в оптимальные для Вас сроки.

На всех этапах разработки и производства наши партнеры могут получить квалифицированную поддержку опытных инженеров.

Система менеджмента качества компании отвечает требованиям в соответствии с ГОСТ Р ИСО 9001, ГОСТ РВ 0015-002 и ЭС РД 009

Офис по работе с юридическими лицами:

105318, г.Москва, ул.Щербаковская д.3, офис 1107, 1118, ДЦ «Щербаковский»

Телефон: +7 495 668-12-70 (многоканальный)

Факс: +7 495 668-12-70 (доб.304)

E-mail: info@moschip.ru

Skype отдела продаж:
moschip.ru
moschip.ru_4
moschip.ru_6
moschip.ru_9