THIS DRAWING IS UNPUBLISHED. RELEASED FOR PUBLICATION JUNE 2007
VERTRAULICH UNVERÖFFENTLICHTE ZEICHNUNG FREI FÜR VERÖFFENTLICHUNG
© COPYRIGHT 2007 Tyco Electronics AMP GMBH ALL RIGHTS RESERVED. ALLE RECHTE VORBEHALTEN.

MATED WITH: PASSEND ZU: SEE NOTES

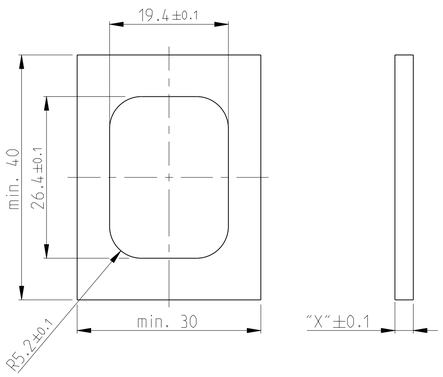
LOC	DIST
A1	-

PROJEKT NR.: EGATN07246

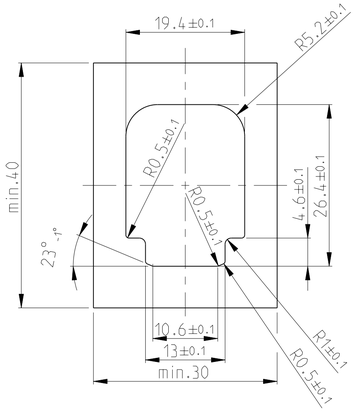
REVISIONS / ÄNDERUNGEN

P	LTR	DESCRIPTION / BESCHREIBUNG	DATE	DWN	APVD
	G	DETAILS SEE PCN E-08-021569	16FEB2009	SJ	CE
	H	DETAILS SEE PCN E-10-019600	22SEP2010	AK	JG
	H1	DETAILS SEE PCN E-11-009362	26MAY2011	CG	JG

CUT OFF (SYMMETRIC)
Befestigungsausschnitt (symmetrisch)

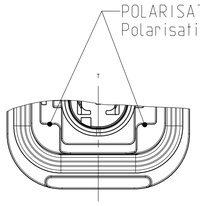


CUT OFF WITH POLARISATION (H)
Befestigungsausschnitt mit Polarisation

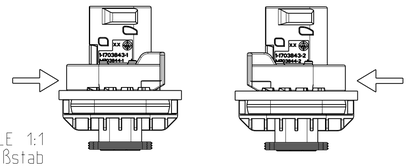


FIXING WITH SLIDE Befestigung mit Schieber		
WALLTHICKNESS "X" Wandstaerke "X"	TE ORDER NO. TE Best. Nr.	
1.5mm	N.N.	
2.5mm	0-1703838-2	
3.0mm	0-1703838-1	
3.5mm	0-1703838-6	(H1)
4mm	N.N.	

POLARISATION FEATURE
Polarisations-Merkmal (H)



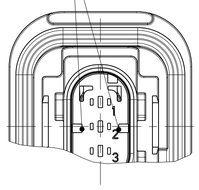
SLIDE FROM BOTH DIRECTIONS MOUNTABLE
Schieber von beiden Seiten montierbar



SCALE 1:1
Maßstab

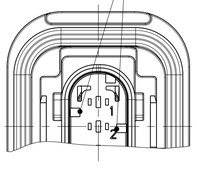
2 POS. VERSION
2 pol. Version
PN X-1703843-2

CODING "A"
Kodierung



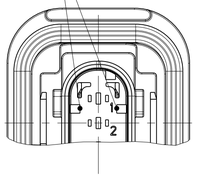
PN: 1-1703843-X

CODING "C"
Kodierung



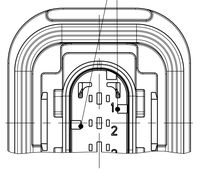
PN: 3-1703843-X

CODING "B"
Kodierung



PN: 2-1703843-X

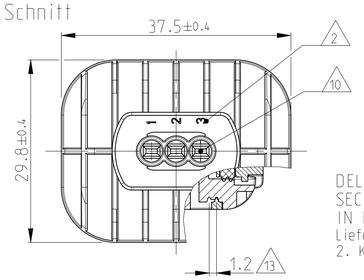
CODING "D"
Kodierung



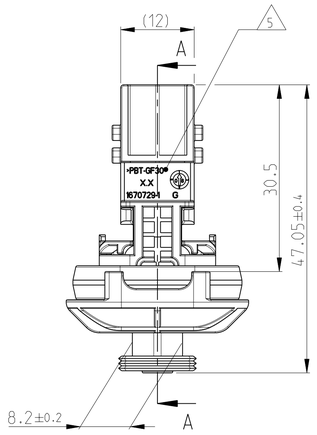
PN: 4-1703843-X

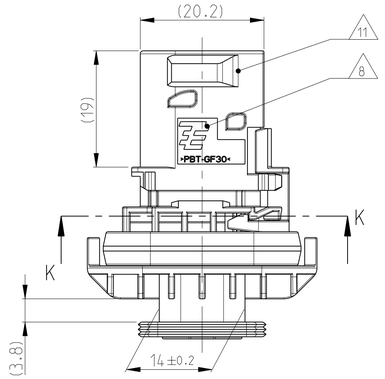
1-1703843-1 AS SHOWN
1-1703843-1 wie gezeigt

SECTION K-K
Schnitt

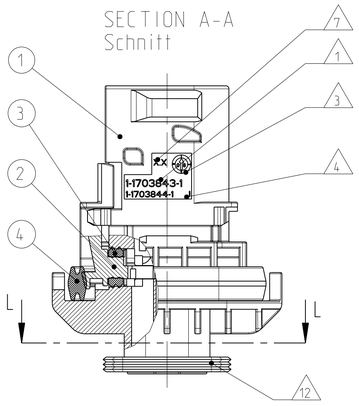


DELIVERY CONDITION:
SECONDARY LOCKING DEVICE
IN PRE-LOCKED POSITION
Lieferzustand:
2. Kontaktsicherung in Vorraststellung





SECTION A-A
Schnitt

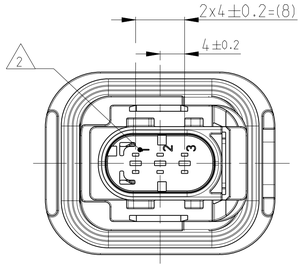


NOTES
Bemerkungen

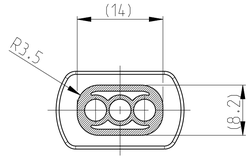
1. TE ORDER-NO.
TE Bestell-Nr.
2. CAVITY NUMBERING
Kammerbezeichnung
3. PRODUCTION DATE
Produktionsdatum
4. LETTER-INSERT FOR THE REVISION STATUS OF THE MOULD
Schriftsatz fuer Aenderungszustand des Werkzeuges
5. MATERIAL MARKING ACCORDING TO VDA 260
Werkstoffkennzeichnung nach VDA 260
6. BULK PACKAGING IN CORRUGATED BOX
Schuettgut im Versandkarton
7. MOULD CAVITY MARKING
Nestmarkierung
8. TE LOGO
TE Logo
9. SUITABLE COUNTERPART SEE DRAWING: 1418448
passendes Gegenstueck siehe Zeichnung: 1418448
10. CAVITIES MATED WITH TAB 1.6 x 0.6 MM (SWS)
SEE PRODUCT GROUP DRAWING
TE NO: 1355055
MAX. WIRE SIZE: 1.0mm² FLR

Kontaktkammer passend fuer Flachstecker 1.6 x 0.6 mm (EDS)
siehe Produktgruppenzeichnung
TE Nr: 1355055
max. Drahtgroessenbereich: 1.0mm² FLR

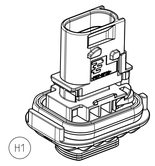
11. INTERFACE ACC. Drawing: 114-18743-1
Kragenanschluss nach Zeichnung: 114-18743-1
(H) 12. MATED WITH COVER SEE DRAWING: 1670150, 1670365
AND COVERS OF GROUP B ON PRODUCT GROUP DRAWING 1563709
Passend zu Kappe siehe Zeichnung: 1670150, 1670365
und Kappen der Gruppe B auf Produktgruppenzeichnung 1563709
13. SLIDING DISTANCE OF SECONDARY LOCKING
Verschiebeweg der zweiten Kontaktsicherung
(H1) 14. MALFUNCTION CAUSED BY LAQUER IS NOT
COVERD BY TE WARRANTY
Funktionsbeeintraechtigung durch Lackieren, liegt nicht
im Einfluss und Gewaehrleistungsumfang von TE



SECTION L-L
Schnitt

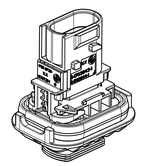


ITEM NO	DESCRIPTION Beschreibung	COLOUR Farbe	MATERIAL
1	3POS. TAB HOUSING CODE "A" 3pol. Flachsteckergehaeuse Kod. "A"	BLACK schwarz	PBT-GF30 / V-0
1	3POS. TAB HOUSING COD. "B" 3pol. Flachsteckergehaeuse Kod. "B"	GREY grau	PBT-GF30 / V-0
1	3POS. TAB HOUSING COD. "C" 3pol. Flachsteckergehaeuse Kod. "C"	GREEN gruen	PBT-GF30 / V-0
1	3POS. TAB HOUSING COD. "D" 3pol. Flachsteckergehaeuse Kod. "D"	BLUE blau	PBT-GF30 / V-0
1	2POS. TAB HOUSING COD. "A" 2pol. Flachsteckergehaeuse Kod. "A"	BLACK schwarz	PBT-GF30 / V-0
1	2POS. TAB HOUSING COD. "B" 2pol. Flachsteckergehaeuse Kod. "B"	GREY grau	PBT-GF30 / V-0
1	2POS. TAB HOUSING COD. "C" 2pol. Flachsteckergehaeuse Kod. "C"	GREEN gruen	PBT-GF30 / V-0
1	2POS. TAB HOUSING COD. "D" 2pol. Flachsteckergehaeuse Kod. "D"	BLUE blau	PBT-GF30 / V-0
2	SECONDARY LOCKING DEVICE zweite Kontaktsicherung	YELLOW gelb	PBT-GF30 / V-0
3	SEAL FOR SECONDARY LOCKING Dichtung fuer zweite Kontaktsicherung	WHITE weiss	MVQ
4	ANTI-MIS. 2.8x2.3 Anti-Fehlsteck. 2.8x2.3	GREEN GRUEN	MVQ



(H1)

SCALE 1:1
Maßstab



SCALE 1:1
Maßstab

TE ORDER-NO. TE Bestell-Nr.	REV.	NO. OF POS. Polzahl	CODE Kodierung	QUANTITY Stueck									ITEM NO ASSY
				A	B	C	D	1	2	3	4		
1-1703843-2	H	3	A	-	-	-	-	1	1	1	1	1	1
2-1703843-2	H	3	B	-	-	-	-	1	1	1	1	1	2
3-1703843-2	H	3	C	-	-	-	-	1	1	1	1	1	3
4-1703843-2	H	3	D	-	-	-	-	1	1	1	1	1	4
1-1703843-2	H	2	A	-	-	-	-	1	1	1	1	1	5
2-1703843-2	H	2	B	-	-	-	-	1	1	1	1	1	6
3-1703843-2	H	2	C	-	-	-	-	1	1	1	1	1	7
4-1703843-2	H	2	D	-	-	-	-	1	1	1	1	1	8

THIS DRAWING IS A CONTROLLED DOCUMENT.
DIESES ZEICHNUNGSDOKUMENT WIRD DURCH AMP-INCORPORATED KONTROLLIERT.
KENDERUNGEN, DIE DEM TECHNISCHEN FORTSCHRITT DIENEN, SIND VORBEHALTEN.
DEN ZWECK LETZTGENANNTEN KENDERUNGSTAND ERFAHREN SIE AUF ANFRAGE.

DIMENSIONS: MASSEINHEITEN: mm
TOLERANCES UNLESS OTHERWISE SPECIFIED: ALLGEMEINTOLERANZEN
ISO 8015 DIN 16901-140
ANGLES/WINKEL ±2°
MATERIAL: SEE TABLE / siehe Tabelle
FINISH/OBERFLÄCHE/FARBE: SEE TABLE / siehe Tabelle

DWN	S.Jaeger	25SEP2007
CHK	J.Granzow	26SEP2007
APVD	C.Eberwein	27SEP2007
PRODUCT SPEC PRODUKTSPEZ.	108-94020	
APPLICATION SPEC VERARBEITUNGSSPEZ.	114-18756	
WEIGHT GEWICHT	15.13g (H)	

TE Connectivity

NAME: 3POS. TAB 1.6x0.6. TAB HSG. ASSY
3pos. TAB 1.6x0.6. Flachsteckergehaeuse HDSCS - GROUP A

SIZE	CAGE CODE	DRAWING NO. ZEICHNUNGS-NR.	RESTRICTED TO NUR FUER
A1	00779	C-1703843	-

CUSTOMER DRAWING / KUNDENZEICHNUNG | SCALE
MASSSTAB 2:1 | SHEET
BLATT 1 | OF
VON 1 | REV
H1

4805 (3/11)

Pro/ENGINEER DRAWING

Общество с ограниченной ответственностью «МосЧип» ИНН 7719860671 / КПП 771901001
Адрес: 105318, г.Москва, ул.Щербаковская д.3, офис 1107

Данный компонент на территории Российской Федерации

Вы можете приобрести в компании MosChip.

Для оперативного оформления запроса Вам необходимо перейти по данной ссылке:

http://moschip.ru/get-element

Вы можете разместить у нас заказ для любого Вашего проекта, будь то серийное производство или разработка единичного прибора.

В нашем ассортименте представлены ведущие мировые производители активных и пассивных электронных компонентов.

Нашей специализацией является поставка электронной компонентной базы двойного назначения, продукции таких производителей как XILINX, Intel (ex.ALTERA), Vicor, Microchip, Texas Instruments, Analog Devices, Mini-Circuits, Amphenol, Glenair.

Сотрудничество с глобальными дистрибьюторами электронных компонентов, предоставляет возможность заказывать и получать с международных складов практически любой перечень компонентов в оптимальные для Вас сроки.

На всех этапах разработки и производства наши партнеры могут получить квалифицированную поддержку опытных инженеров.

Система менеджмента качества компании отвечает требованиям в соответствии с ГОСТ Р ИСО 9001, ГОСТ РВ 0015-002 и ЭС РД 009

Офис по работе с юридическими лицами:

105318, г.Москва, ул.Щербаковская д.3, офис 1107, 1118, ДЦ «Щербаковский»

Телефон: +7 495 668-12-70 (многоканальный)

Факс: +7 495 668-12-70 (доб.304)

E-mail: info@moschip.ru

Skype отдела продаж:
moschip.ru
moschip.ru_4
moschip.ru_6
moschip.ru_9