WB2 Series

High Amperage | Water Protection | Heavy Duty | Front Panel Mount | RoHS CE

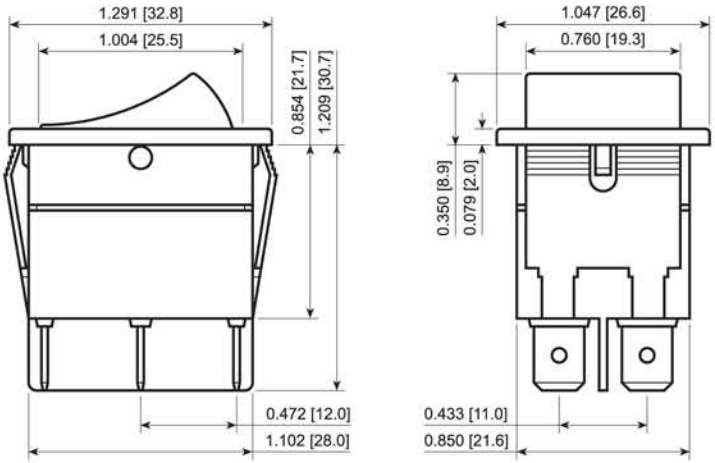

FEATURES:

- High Ratings with UL and TUV Approvals
- Industry Standard 22mm x 30mm Cutout
- Internal Dust and Water Protection to IP55

SPECIFICATIONS:

Rating: ***Maintained***
20A, 125/250VAC T65/T85 [cURus]
2.0HP, 125/250VAC [cURus]
18(12)A, 250VAC 5E4 T85 [TUV]

Momentary
20A, 125/250VAC T65/T85 [cURus]
1.5HP, 125/250VAC [cURus]
18(10)A, 250VAC 5E4 T85 [TUV]

Temperature: -20°C to 65°C Min.
Contact Resistance: 50mΩ Max.
Insulation Resistance: 500MΩ Min. at 500VDC
Dielectric Strength: 1,500VAC for 1 Minute
Ingress Protection: IP55 Standard

Panel Cutout

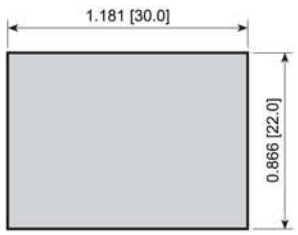

MATERIALS:

Body: Polyamide 6/6
Actuator: Polyamide 6/6
Mounting Ears: Polyamide 6/6
Rubber Seal: Ethylene Propylene
Contacts: Silver Alloy
Terminals: Silver Plated Brass

WB242D1121

WB246D1100

SPECIFICATIONS SUBJECT TO CHANGE WITHOUT NOTICE

Series	Terminal	Function	Rating	Body Color	Actuator Color	Marking Color	Marking Type
WB2	4 - 6.3mm Tabs	*1 Pole:* D - (On)-Off-(On) *2 Pole:* 2 - Off-On, G - On-On, E - Off-(On), H - On-(On), 6 - On-Off-On, K - (On)-Off-(On)	D - 20A 125VAC	1 - Black, 2 - White	1 - Black, 2 - White, 9 - Red	0 - None, 1 - Black, 2 - White	0 - None, 1 - I/O Vert., 2 - ON/OFF/ON Vert., 3 - ON/OFF Vert., 4 - ON/OFF Horiz., 9 - I/O/II Horiz., S - I/O/II Vert., R - I/O Horiz.

Custom Colors and Markings Available Upon Request

EXAMPLE PART NUMBERS:

WB242D1100 — ***2P Off-On***
Black Body/Actuator, No Marking

WB242D1121 — ***2P Off-On***
Black Body/Actuator, I/O Vert.

WB246D1100 — ***2P On-Off-On***
Black Body/Actuator, No Marking

WB246D112S — ***2P On-Off-On***
Black Body/Actuator, I/O/II Vert.

WB24ED1121 — ***2P Off-(On)***
Black Body/Actuator, No Marking

WB24GD1100 — ***2P On-On***
Black Body/Actuator, No Marking

WB24KD1100 — ***2P (On)-Off-(On)***
Black Body/Actuator, No Marking

Общество с ограниченной ответственностью «МосЧип» ИНН 7719860671 / КПП 771901001
Адрес: 105318, г.Москва, ул.Щербаковская д.3, офис 1107

Данный компонент на территории Российской Федерации

Вы можете приобрести в компании MosChip.

Для оперативного оформления запроса Вам необходимо перейти по данной ссылке:

http://moschip.ru/get-element

Вы можете разместить у нас заказ для любого Вашего проекта, будь то серийное производство или разработка единичного прибора.

В нашем ассортименте представлены ведущие мировые производители активных и пассивных электронных компонентов.

Нашей специализацией является поставка электронной компонентной базы двойного назначения, продукции таких производителей как XILINX, Intel (ex.ALTERA), Vicor, Microchip, Texas Instruments, Analog Devices, Mini-Circuits, Amphenol, Glenair.

Сотрудничество с глобальными дистрибьюторами электронных компонентов, предоставляет возможность заказывать и получать с международных складов практически любой перечень компонентов в оптимальные для Вас сроки.

На всех этапах разработки и производства наши партнеры могут получить квалифицированную поддержку опытных инженеров.

Система менеджмента качества компании отвечает требованиям в соответствии с ГОСТ Р ИСО 9001, ГОСТ РВ 0015-002 и ЭС РД 009

Офис по работе с юридическими лицами:

105318, г.Москва, ул.Щербаковская д.3, офис 1107, 1118, ДЦ «Щербаковский»

Телефон: +7 495 668-12-70 (многоканальный)

Факс: +7 495 668-12-70 (доб.304)

E-mail: info@moschip.ru

Skype отдела продаж:
moschip.ru
moschip.ru_4
moschip.ru_6
moschip.ru_9