Altech Corp.® by BERNSTEIN

# ENM2 Series

## ENM2 VTW

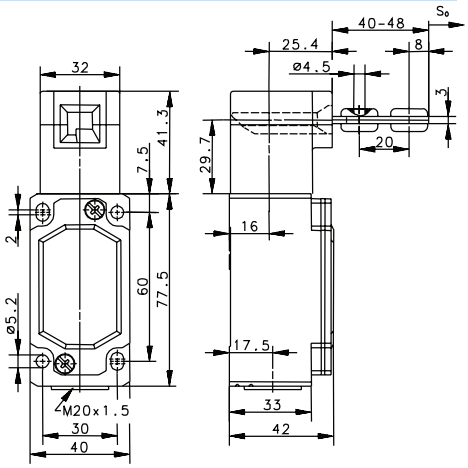


| Switching Operation | Slow Action | High Activation Force | Radius Activation |
|---|---|---|---|
| **1 NC / 1 NO Contacts** | **601.6219.100**<br>ENM2-U1Z VTW<br>11 12<br>23 24 | –<br>- | –<br>- |
| **1 NC Contacts** | –<br>- | –<br>- | –<br>- |
| **2 NC Contacts** | **601.6269.105**<br>ENM2-A2Z VTW<br>11 12<br>21 22 | –<br>- | –<br>- |
| **2 NC / 1 NO Contacts Overlapping** | **601.6269.104**<br>ENM2-UV15Z VTW<br>15 16<br>25 26<br>33 34 | –<br>- | –<br>- |

| Technical Information | Slow Action | High Activation Force | Radius Activation |
|---|---|---|---|
| Maximum Switching Voltage | 240V | | |
| Max. Switching Amps (up to)* | 10A | | |
| B10d (up to)* | 20 Million | | |
| Mechanical Service Life (up to)* | 10 x $10^6$ | | |
| Switching Frequency | ≤ 30/min | | |
| Operating Temperature | –30 °C to +80 °C | | |
| Protection Rating | IP65 | | |
| Utilization Category (up to)* | AC-15, Ue/Ue 240V 3A | | |
| Rate Insulation Voltage | 400VAC | | |
| Approvals | * Depending on switching system - see technical information for details | | |

**Replacement actuator keys:**

A1 ACTUATOR KEY
391.1702.228

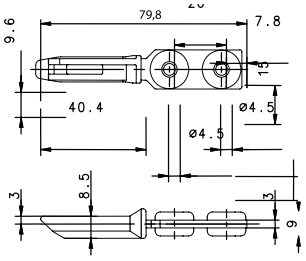


15.7″ Minimum Bend Radius

A2 ACTUATOR KEY
391.1702.229

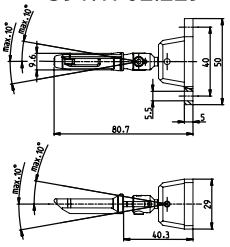


5.9″ Minimum Bend Radius

A3 ACTUATOR KEY
391.1702.230

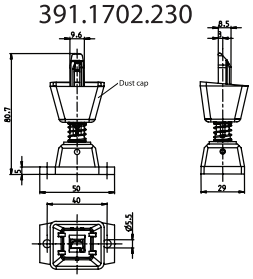


15.7″ Minimum Bend Radius

A4 ACTUATOR KEY
391.1702.231

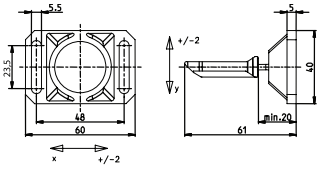


13.8″ Minimum Bend Radius

*Drawing dimensions in mm*



Altech Corp.® • 35 Royal Road • Flemington, NJ 08822-6000 • P (908)806-9400 • F (908)806-9490 • www.altechcorp.com

Общество с ограниченной ответственностью «МосЧип» ИНН 7719860671 / КПП 771901001
Адрес: 105318, г.Москва, ул.Щербаковская д.3, офис 1107

**Данный компонент на территории Российской Федерации**

**Вы можете приобрести в компании MosChip.**

Для оперативного оформления запроса Вам необходимо перейти по данной ссылке:

http://moschip.ru/get-element

Вы можете разместить у нас заказ для любого Вашего проекта, будь то серийное производство или разработка единичного прибора.

В нашем ассортименте представлены ведущие мировые производители активных и пассивных электронных компонентов.

Нашей специализацией является поставка электронной компонентной базы двойного назначения, продукции таких производителей как XILINX, Intel (ex.ALTERA), Vicor, Microchip, Texas Instruments, Analog Devices, Mini-Circuits, Amphenol, Glenair.

Сотрудничество с глобальными дистрибьюторами электронных компонентов, предоставляет возможность заказывать и получать с международных складов практически любой перечень компонентов в оптимальные для Вас сроки.

На всех этапах разработки и производства наши партнеры могут получить квалифицированную поддержку опытных инженеров.

Система менеджмента качества компании отвечает требованиям в соответствии с ГОСТ Р ИСО 9001, ГОСТ РВ 0015-002 и ЭС РД 009

**Офис по работе с юридическими лицами:**

105318, г.Москва, ул.Щербаковская д.3, офис 1107, 1118, ДЦ «Щербаковский»

Телефон: +7 495 668-12-70 (многоканальный)

Факс: +7 495 668-12-70 (доб.304)

E-mail: info@moschip.ru

Skype отдела продаж:
moschip.ru
moschip.ru_4
moschip.ru_6
moschip.ru_9