THIS DRAWING IS UNPUBLISHED. RELEASED FOR PUBLICATION -,- .
© COPYRIGHT - BY TYCO ELECTRONICS CORPORATION. ALL RIGHTS RESERVED.

| LOC | DIST |
|---|---|
| J | — |

REVISIONS 変更

| P | LTR | DESCRIPTION | DATE | DWN | APVD |
|---|---|---|---|---|---|
| | A1 | REDRAWN W/CHANGE FJA0-0527-03 | 09SEP03 | AY | KB |

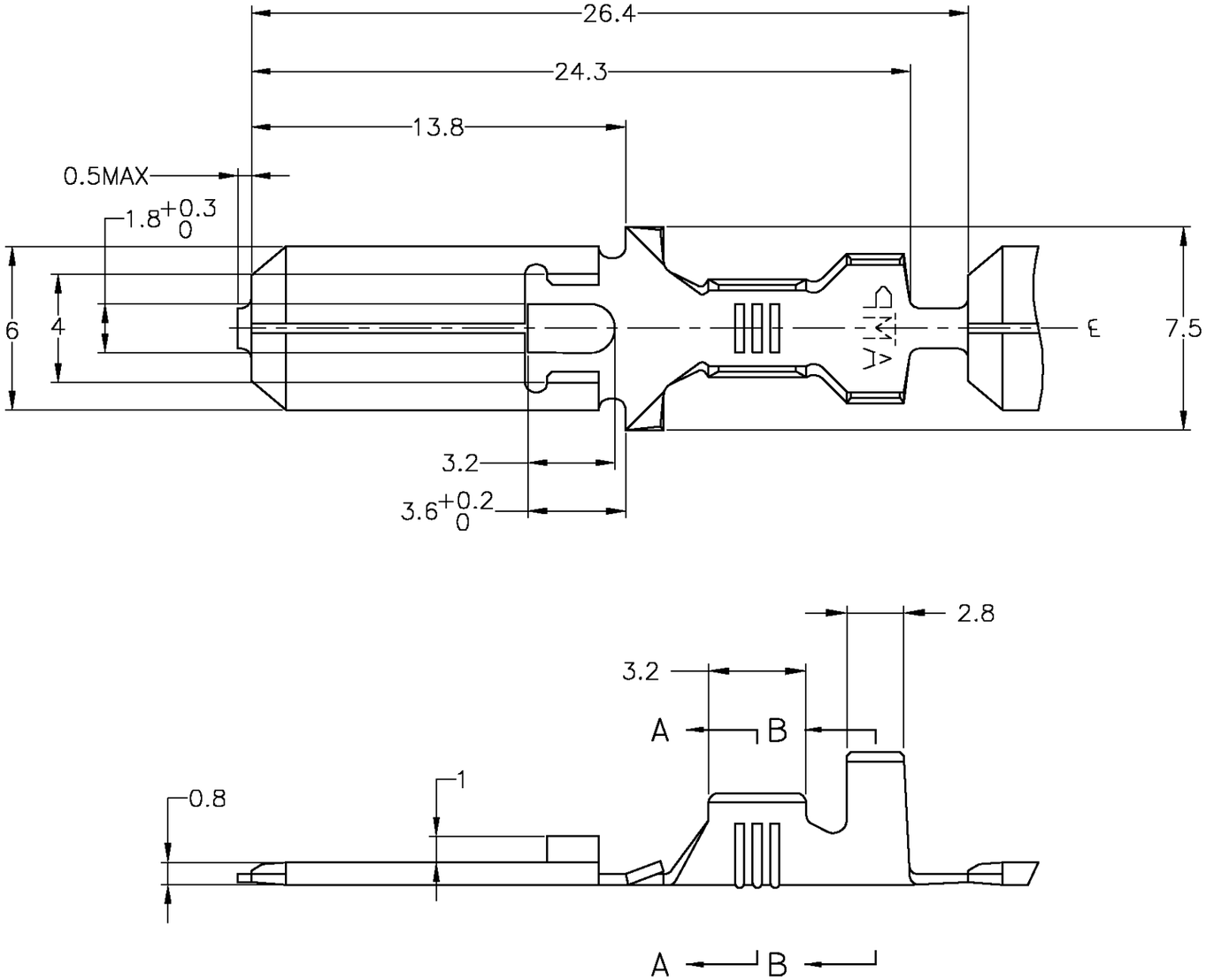


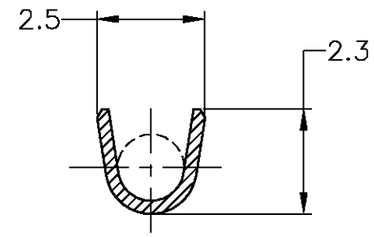


A – A

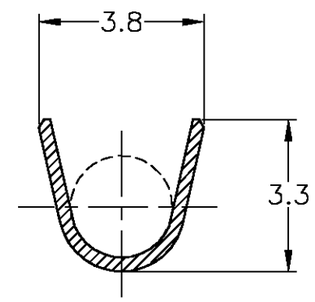


B – B

| FINISH | MATERIAL | AMP PART NUMBER |
|---|---|---|
| PRE-TIN | BRASS TEMP#2 t0.4 | 170349-2 |
| —//— | BRASS TEMP#2 t0.4 | 170349-1 |

WIRE RANGE: AWG No. #22～#20 (0.3～0.5mm²SQ)

INSULATION DIA: 1.5～2.2 DIA

TOLERANCE UNLESS OTHERWISE SPECIFIED: 一般公差
0 < x ≤ 10 : ±0.2
10 < x ≤ 30 : ±0.25
ANGLE ; 角度 ±3°

THIS DRAWING IS A CONTROLLED DOCUMENT.

DIMENSIONS: 単位：耗 MM

TOLERANCES UNLESS OTHERWISE SPECIFIED: 一般公差
0 PLC ±–
1 PLC ±–
2 PLC ±–
3 PLC ±–
4 PLC ±–
ANGLES ±–

MATERIAL 材料: SEE TABLE

FINISH 仕上: SEE TABLE

DWN A.YAMAGUCHI 09SEP03
CHK K.BETSUI 09SEP03
APVD K.BETSUI 09SEP03
PRODUCT SPEC 製品規格: 108-5147
APPLICATION SPEC 取付適用規格: 114-5052
WEIGHT: 0.65 g

CUSTOMER DRAWING

tyco Electronics — Tyco Electronics AMP K.K. Kawasaki, Japan

NAME 名称: 250 SERIES TAB WITHOUT LATCH

| SIZE | CAGE CODE | DRAWING NO 番号 | RESTRICTED TO |
|---|---|---|---|
| A3 | 00779 | C-170349 | — |

SCALE 尺度 5:1 SHEET 1 OF 1 REV A1

AMP 1470-19 REV 31MAR2000

09SEP2003 9:36am FJ024691 H:\Drawing3.dwg

Общество с ограниченной ответственностью «МосЧип» ИНН 7719860671 / КПП 771901001
Адрес: 105318, г.Москва, ул.Щербаковская д.3, офис 1107

**Данный компонент на территории Российской Федерации**

**Вы можете приобрести в компании MosChip.**

Для оперативного оформления запроса Вам необходимо перейти по данной ссылке:

http://moschip.ru/get-element

Вы можете разместить у нас заказ для любого Вашего проекта, будь то серийное производство или разработка единичного прибора.

В нашем ассортименте представлены ведущие мировые производители активных и пассивных электронных компонентов.

Нашей специализацией является поставка электронной компонентной базы двойного назначения, продукции таких производителей как XILINX, Intel (ex.ALTERA), Vicor, Microchip, Texas Instruments, Analog Devices, Mini-Circuits, Amphenol, Glenair.

Сотрудничество с глобальными дистрибьюторами электронных компонентов, предоставляет возможность заказывать и получать с международных складов практически любой перечень компонентов в оптимальные для Вас сроки.

На всех этапах разработки и производства наши партнеры могут получить квалифицированную поддержку опытных инженеров.

Система менеджмента качества компании отвечает требованиям в соответствии с ГОСТ Р ИСО 9001, ГОСТ РВ 0015-002 и ЭС РД 009

**Офис по работе с юридическими лицами:**

105318, г.Москва, ул.Щербаковская д.3, офис 1107, 1118, ДЦ «Щербаковский»

Телефон: +7 495 668-12-70 (многоканальный)

Факс: +7 495 668-12-70 (доб.304)

E-mail: info@moschip.ru

Skype отдела продаж:
moschip.ru
moschip.ru_4
moschip.ru_6
moschip.ru_9