THIS DRAWING IS UNPUBLISHED. RELEASED FOR PUBLICATION 20
© COPYRIGHT 20 BY TYCO ELECTRONICS CORPORATION, ALL RIGHTS RESERVED.

LOC	DIST
E	B

REVISIONS

P	LTR	DESCRIPTION	DATE	DWN	APVD
	A	EBA0 0053 03	12MAY2004	JCM	BB
	B	ECR-07-017972	31JULY2007	MJH	BB

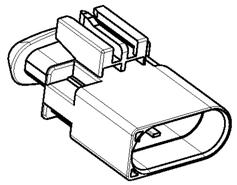

SCALE 1:1

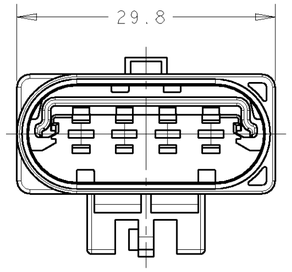

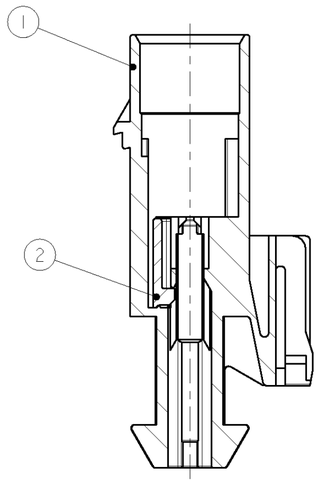

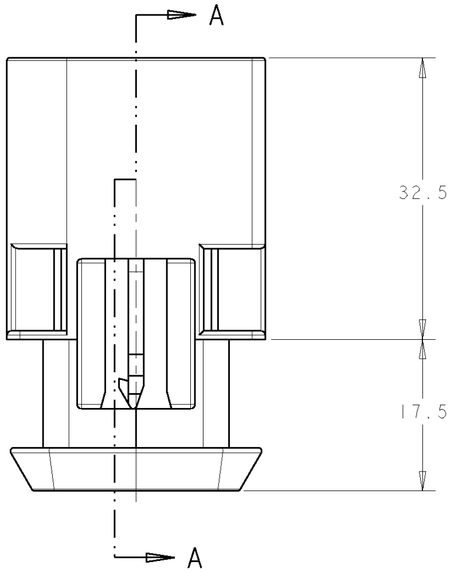

SECTION A-A

CODING OPTIONS

VIEWS SHOW SECONDARY LOCK OMITTED FOR CLARITY

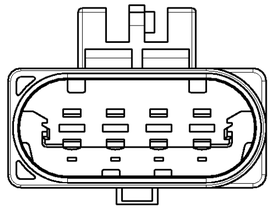

CODING A

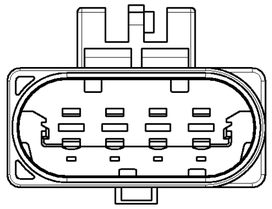

CODING B

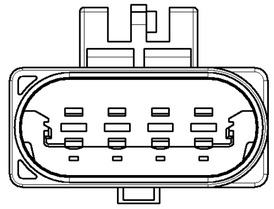

CODING Z

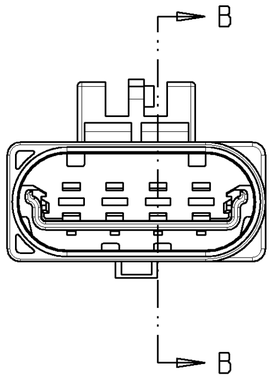

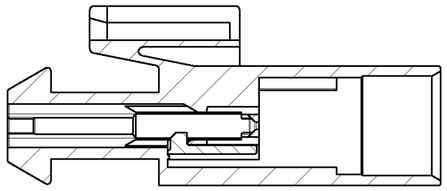

SECTION B-B

VIEWS ABOVE SHOW SECONDARY LOCK MOVED TO CLOSED POSITION, THIS IS NOT THE CONDITION OF DELIVERY.

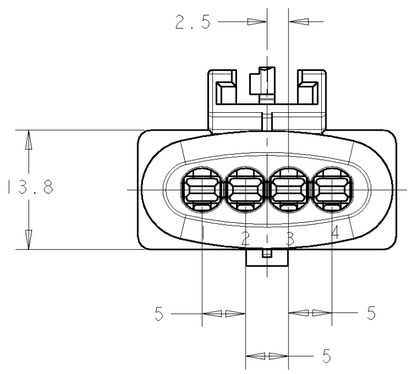

NOTES:

1. SUITABLE FOR JPT TAB CONTACT WITH SINGLE WIRE SEALING.
2. PACKAGING : LOOSE PIECE

COLOUR	DESCRIPTION	POSN	CODE	PART NUMBER
WATER BLUE	SECONDARY LOCK	2	Z	9-699297-1
WATER BLUE	TAB HSG	1		
NATURAL	SECONDARY LOCK	2	B	2-699297-1
BLACK	TAB HSG	1		
BLACK	SECONDARY LOCK	2	A	1-699297-1
BLACK	TAB HSG	1		

THIS DRAWING IS A CONTROLLED DOCUMENT FOR TYCO ELECTRONICS CORPORATION. IT IS SUBJECT TO CHANGE AND THE CONTROLLING ENGINEERING ORGANIZATION SHOULD BE CONTACTED FOR THE LATEST REVISION.

DIMENSIONS: mm

TOLERANCES UNLESS OTHERWISE SPECIFIED:
LINEAR ±0.5
~~0 PLC ±0.1~~
~~1 PLC ±0.1~~
~~2 PLC ±0.05~~
~~3 PLC ±~~
~~4 PLC ±~~
ANGLES ±0.5

MATERIAL: 20% GF PBT
FINISH: -

DWN	J.MARSH	14.11.03
CHK	B.B	14.11.03
APVD	BB	14.11.03

PRODUCT SPEC: 108-3395
APPLICATION SPEC: -
WEIGHT: 4g

tyco Electronics
Tyco Electronics UK Ltd,
Stanmore, Middlesex, HA7 4RS.

NAME: 4 POSN. VDA CONNECTOR
-
-

SIZE	CAGE CODE	DRAWING NO	RESTRICTED TO
A2	00779	C-699297	-

CUSTOMER DRAWING | SCALE 2:1 | SHEET 1 OF 11 | REV B

AMP 1471-9 REV 31MAR2000

Pro/ENGINEER DRAWING

Общество с ограниченной ответственностью «МосЧип» ИНН 7719860671 / КПП 771901001
Адрес: 105318, г.Москва, ул.Щербаковская д.3, офис 1107

Данный компонент на территории Российской Федерации

Вы можете приобрести в компании MosChip.

Для оперативного оформления запроса Вам необходимо перейти по данной ссылке:

http://moschip.ru/get-element

Вы можете разместить у нас заказ для любого Вашего проекта, будь то серийное производство или разработка единичного прибора.

В нашем ассортименте представлены ведущие мировые производители активных и пассивных электронных компонентов.

Нашей специализацией является поставка электронной компонентной базы двойного назначения, продукции таких производителей как XILINX, Intel (ex.ALTERA), Vicor, Microchip, Texas Instruments, Analog Devices, Mini-Circuits, Amphenol, Glenair.

Сотрудничество с глобальными дистрибьюторами электронных компонентов, предоставляет возможность заказывать и получать с международных складов практически любой перечень компонентов в оптимальные для Вас сроки.

На всех этапах разработки и производства наши партнеры могут получить квалифицированную поддержку опытных инженеров.

Система менеджмента качества компании отвечает требованиям в соответствии с ГОСТ Р ИСО 9001, ГОСТ РВ 0015-002 и ЭС РД 009

Офис по работе с юридическими лицами:

105318, г.Москва, ул.Щербаковская д.3, офис 1107, 1118, ДЦ «Щербаковский»

Телефон: +7 495 668-12-70 (многоканальный)

Факс: +7 495 668-12-70 (доб.304)

E-mail: info@moschip.ru

Skype отдела продаж:
moschip.ru
moschip.ru_4
moschip.ru_6
moschip.ru_9