THIS DRAWING IS UNPUBLISHED. RELEASED FOR PUBLICATION 20
© COPYRIGHT 20 BY - ALL RIGHTS RESERVED.

REVISIONS

P	LTR	DESCRIPTION	DATE	DWN	APVD
	A	INITIAL	22NOV2014	DW	CW
	A1	ECR-15-004312	19MAR2015	DW	CW
	A2	ECR-15-010519	20JUN2015	DW	CW
	A3	ECR-17-014183	27SEP2017	DW	CW

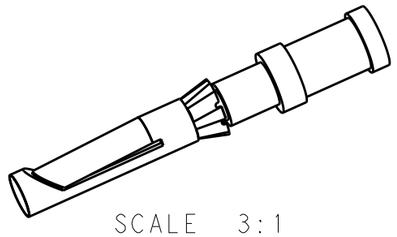

SCALE 3:1

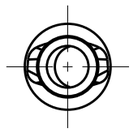

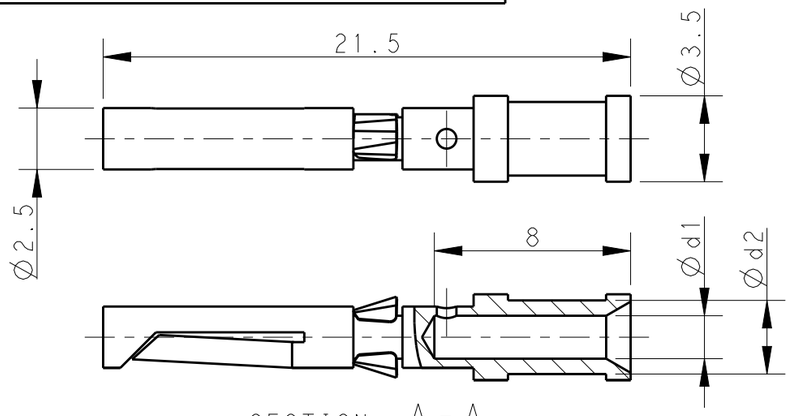

SECTION A-A

1) Ød1=0.90, 1.10, 1.30, 1.45, 1.75

2) Ød1=2.25

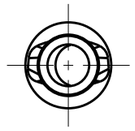

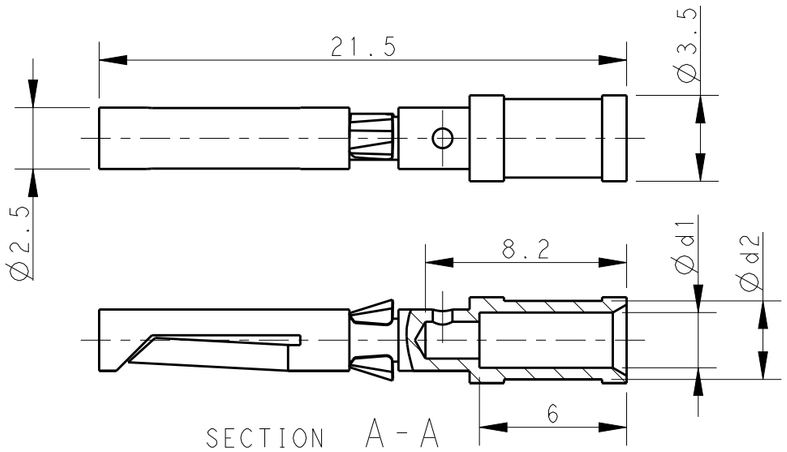

SECTION A-A

NOTES:
1. TECHNICAL CHARACTERISTICS:
   SOCKET CONTACT MATERIAL: BRASS
   SURFACE PLATING:
      SILVER PLATING: >= 2μm
      GOLD PLATING: >= 0.75μm
   CONTACT RESISTANCE: <=5 mΩ
   WIRE RANGE: 0.14-2.5 mm² (26-14 AWG)
   OPERATION TEMPERATURE: -40-+125°C

注释：
1. 技术参数：
   母针材料： 黄铜
   表面电镀：
      镀银： >= 2μm
      镀金： >= 0.75μm
   接触电阻： <=5 mΩ
   接线范围： 0.14-2.5 mm² (26-14 AWG)
   工作温度： -40-+125°C

SILVER PLATING 镀银			GOLD PLATING 镀金			Ød1	Ød2	WIRE GAUGE 线规		STRIPPING LENGTH 剥线长度(mm)
PART NUMBER 料号	PART DESCRIPTION 描述		PART NUMBER 料号	PART DESCRIPTION 描述				MM²	AWG	
T2020002002-000	CDF-0.3	CDF-0.3,SILVER PLATING DD母针 0.14-0.37mm2,镀银	T2020012002-000	DDF-0.3	DDF-0.3,GOLD PLATING DD母针 0.14-0.37mm2,镀金	0.90	2.55	0.14-0.37	26-22	8
T2020002005-000	CDF-0.5	CDF-0.5,SILVER PLATING DD母针 0.5mm2,镀银	T2020012005-000	DDF-0.5	DDF-0.5,GOLD PLATING DD母针 0.5mm2,镀金	1.10	2.60	0.5	20	
T2020002008-000	CDF-0.75	CDF-0.75,SILVER PLATING DD母针 0.75mm2,镀银	T2020012008-000	DDF-0.75	DDF-0.75,GOLD PLATING DD母针 0.75mm2,镀金	1.30	2.60	0.75	18	
T2020002010-000	CDF-1.0	CDF-1.0,SILVER PLATING DD母针 1.0mm2,镀银	T2020012010-000	DDF-1.0	DDF-1.0,GOLD PLATING DD母针 1.0mm2,镀金	1.45	2.60	1.0	18	
T2020002015-000	CDF-1.5	CDF-1.5,SILVER PLATING DD母针 1.5mm2,镀银	T2020012015-000	DDF-1.5	DDF-1.5,GOLD PLATING DD母针 1.5mm2,镀金	1.75	3.00	1.5	16	
T2020002025-000	CDF-2.5	CDF-2.5,SILVER PLATING DD母针 2.5mm2,镀银	T2020012025-000	DDF-2.5	DDF-2.5,GOLD PLATING DD母针 2.5mm2,镀金	2.25	3.20	2.5	14	6.2

THIS DRAWING IS A CONTROLLED DOCUMENT.

DIMENSIONS: mm

TOLERANCES UNLESS OTHERWISE SPECIFIED:
0 PLC ±-
1 PLC ±-
2 PLC ±-
3 PLC ±-
4 PLC ±-
ANGLES ±-

MATERIAL - -
FINISH - -

DWN David Wang 22NOV2014
CHK Chris Wang 22NOV2014
APVD Xiang Xu 22NOV2014
PRODUCT SPEC 108-137042
APPLICATION SPEC 114-137042
WEIGHT -

TE Connectivity

NAME CDF/DDF HD/HDD SOCKET CONTACT

SIZE	CAGE CODE	DRAWING NO	RESTRICTED TO
A3	00779	C-T20200X20XX000	-

Customer Drawing

SCALE 4:1 SHEET 1 OF 1 REV A3

Общество с ограниченной ответственностью «МосЧип» ИНН 7719860671 / КПП 771901001
Адрес: 105318, г.Москва, ул.Щербаковская д.3, офис 1107

Данный компонент на территории Российской Федерации

Вы можете приобрести в компании MosChip.

Для оперативного оформления запроса Вам необходимо перейти по данной ссылке:

http://moschip.ru/get-element

Вы можете разместить у нас заказ для любого Вашего проекта, будь то серийное производство или разработка единичного прибора.

В нашем ассортименте представлены ведущие мировые производители активных и пассивных электронных компонентов.

Нашей специализацией является поставка электронной компонентной базы двойного назначения, продукции таких производителей как XILINX, Intel (ex.ALTERA), Vicor, Microchip, Texas Instruments, Analog Devices, Mini-Circuits, Amphenol, Glenair.

Сотрудничество с глобальными дистрибьюторами электронных компонентов, предоставляет возможность заказывать и получать с международных складов практически любой перечень компонентов в оптимальные для Вас сроки.

На всех этапах разработки и производства наши партнеры могут получить квалифицированную поддержку опытных инженеров.

Система менеджмента качества компании отвечает требованиям в соответствии с ГОСТ Р ИСО 9001, ГОСТ РВ 0015-002 и ЭС РД 009

Офис по работе с юридическими лицами:

105318, г.Москва, ул.Щербаковская д.3, офис 1107, 1118, ДЦ «Щербаковский»

Телефон: +7 495 668-12-70 (многоканальный)

Факс: +7 495 668-12-70 (доб.304)

E-mail: info@moschip.ru

Skype отдела продаж:
moschip.ru
moschip.ru_4
moschip.ru_6
moschip.ru_9