THIS DRAWING IS UNPUBLISHED. RELEASED FOR PUBLICATION 20
© COPYRIGHT 20 BY - ALL RIGHTS RESERVED.

REVISIONS

| P | LTR | DESCRIPTION | DATE | DWN | APVD |
|---|---|---|---|---|---|
| | A | INITIAL | 22NOV2014 | DW | CW |
| | A1 | ECR-15-004312 | 19MAR2015 | DW | CW |
| | A2 | ECR-15-010519 | 20JUN2015 | DW | CW |
| | A3 | ECR-17-014183 | 27SEP2017 | DW | CW |

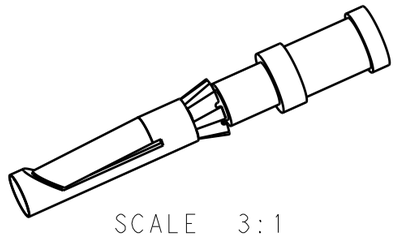

SCALE 3:1

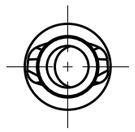

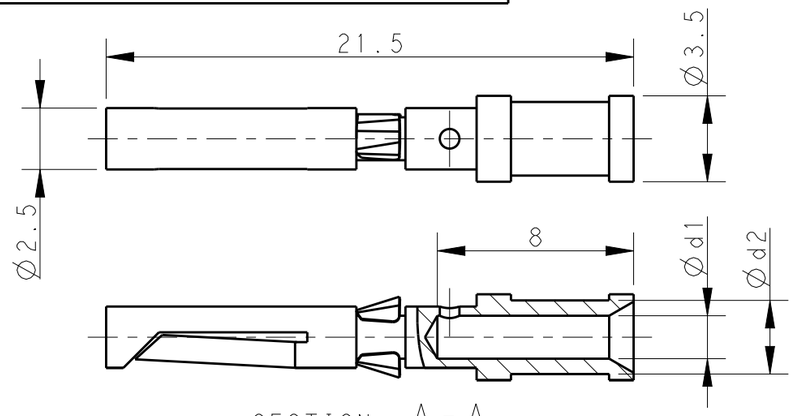


SECTION A-A

1) Ød1=0.90, 1.10, 1.30, 1.45, 1.75

2) Ød1=2.25

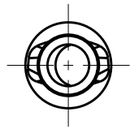

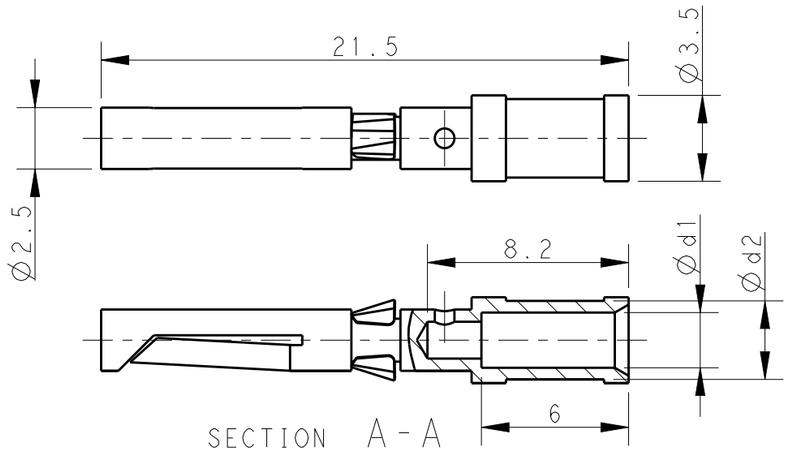


SECTION A-A

NOTES:
1. TECHNICAL CHARACTERISTICS:
   SOCKET CONTACT MATERIAL: BRASS
   SURFACE PLATING:
      SILVER PLATING: >= 2μm
      GOLD PLATING: >= 0.75μm
   CONTACT RESISTANCE: <=5 mΩ
   WIRE RANGE: 0.14-2.5 mm² (26-14 AWG)
   OPERATION TEMPERATURE: -40-+125°C

注释：
1. 技术参数：
   母针材料： 黄铜
   表面电镀：
      镀银： >= 2μm
      镀金： >= 0.75μm
   接触电阻： <=5 mΩ
   接线范围： 0.14-2.5 mm² (26-14 AWG)
   工作温度： -40-+125°C

| SILVER PLATING 镀银 | | | GOLD PLATING 镀金 | | | Ød1 | Ød2 | WIRE GAUGE 线规 | | STRIPPING LENGTH 剥线长度(mm) |
|---|---|---|---|---|---|---|---|---|---|---|
| PART NUMBER 料号 | PART DESCRIPTION 描述 | | PART NUMBER 料号 | PART DESCRIPTION 描述 | | | | MM² | AWG | |
| T2020002002-000 | CDF-0.3 | CDF-0.3,SILVER PLATING DD母针 0.14-0.37mm2,镀银 | T2020012002-000 | DDF-0.3 | DDF-0.3,GOLD PLATING DD母针 0.14-0.37mm2,镀金 | 0.90 | 2.55 | 0.14-0.37 | 26-22 | 8 |
| T2020002005-000 | CDF-0.5 | CDF-0.5,SILVER PLATING DD母针 0.5mm2,镀银 | T2020012005-000 | DDF-0.5 | DDF-0.5,GOLD PLATING DD母针 0.5mm2,镀金 | 1.10 | 2.60 | 0.5 | 20 | |
| T2020002008-000 | CDF-0.75 | CDF-0.75,SILVER PLATING DD母针 0.75mm2,镀银 | T2020012008-000 | DDF-0.75 | DDF-0.75,GOLD PLATING DD母针 0.75mm2,镀金 | 1.30 | 2.60 | 0.75 | 18 | |
| T2020002010-000 | CDF-1.0 | CDF-1.0,SILVER PLATING DD母针 1.0mm2,镀银 | T2020012010-000 | DDF-1.0 | DDF-1.0,GOLD PLATING DD母针 1.0mm2,镀金 | 1.45 | 2.60 | 1.0 | 18 | |
| T2020002015-000 | CDF-1.5 | CDF-1.5,SILVER PLATING DD母针 1.5mm2,镀银 | T2020012015-000 | DDF-1.5 | DDF-1.5,GOLD PLATING DD母针 1.5mm2,镀金 | 1.75 | 3.00 | 1.5 | 16 | |
| T2020002025-000 | CDF-2.5 | CDF-2.5,SILVER PLATING DD母针 2.5mm2,镀银 | T2020012025-000 | DDF-2.5 | DDF-2.5,GOLD PLATING DD母针 2.5mm2,镀金 | 2.25 | 3.20 | 2.5 | 14 | 6.2 |

THIS DRAWING IS A CONTROLLED DOCUMENT.

DIMENSIONS: mm

TOLERANCES UNLESS OTHERWISE SPECIFIED:
0 PLC ±-
1 PLC ±-
2 PLC ±-
3 PLC ±-
4 PLC ±-
ANGLES ±-

MATERIAL - -
FINISH - -

DWN David Wang 22NOV2014
CHK Chris Wang 22NOV2014
APVD Xiang Xu 22NOV2014
PRODUCT SPEC 108-137042
APPLICATION SPEC 114-137042
WEIGHT -

TE Connectivity

NAME CDF/DDF HD/HDD SOCKET CONTACT

| SIZE | CAGE CODE | DRAWING NO | RESTRICTED TO |
|---|---|---|---|
| A3 | 00779 | C-T20200X20XX000 | - |

Customer Drawing

SCALE 4:1 SHEET 1 OF 1 REV A3

1470-19 (3/13)

Общество с ограниченной ответственностью «МосЧип» ИНН 7719860671 / КПП 771901001
Адрес: 105318, г.Москва, ул.Щербаковская д.3, офис 1107

**Данный компонент на территории Российской Федерации**

**Вы можете приобрести в компании MosChip.**

Для оперативного оформления запроса Вам необходимо перейти по данной ссылке:

http://moschip.ru/get-element

Вы можете разместить у нас заказ для любого Вашего проекта, будь то серийное производство или разработка единичного прибора.

В нашем ассортименте представлены ведущие мировые производители активных и пассивных электронных компонентов.

Нашей специализацией является поставка электронной компонентной базы двойного назначения, продукции таких производителей как XILINX, Intel (ex.ALTERA), Vicor, Microchip, Texas Instruments, Analog Devices, Mini-Circuits, Amphenol, Glenair.

Сотрудничество с глобальными дистрибьюторами электронных компонентов, предоставляет возможность заказывать и получать с международных складов практически любой перечень компонентов в оптимальные для Вас сроки.

На всех этапах разработки и производства наши партнеры могут получить квалифицированную поддержку опытных инженеров.

Система менеджмента качества компании отвечает требованиям в соответствии с ГОСТ Р ИСО 9001, ГОСТ РВ 0015-002 и ЭС РД 009

**Офис по работе с юридическими лицами:**

105318, г.Москва, ул.Щербаковская д.3, офис 1107, 1118, ДЦ «Щербаковский»

Телефон: +7 495 668-12-70 (многоканальный)

Факс: +7 495 668-12-70 (доб.304)

E-mail: info@moschip.ru

Skype отдела продаж:
moschip.ru
moschip.ru_4
moschip.ru_6
moschip.ru_9