SYMBOL DEFINITION			MISSING NUMBERS
A DIMENSION WITHOUT AN INSPECTION REPORT SYMBOL (▭) DOES NOT REQUIRE INSPECTION. IT MAY BE CONTROLLED ON AN INDIVIDUAL COMPONENT DRAWING.	TOTAL NO. OF SYMBOLS ON DRAWING	18	
	LAST NO. USED	19	

DWG STATUS DATE	STG	REV	N/P	CHG	ZONE	REVISION HISTORY	AUTH	DR	APVD 1	APVD 2
30JL02	R	07	-	-		CLEARED REV COL & ALL PARTS - UPDATED PDM ATTRIBUTES	226419	JHN	FRG	TTP
30JA03	R	08	-	-		ALL PARTS - UPDATED PDM ATTRIBUTES	235188	CJP	CJP	CSD
05FE03	R	09	-	-		REVISED NOTE SYMBOL 345 IN TOD	236543	LMB	LMB	SCH
16JL03	R	10	-	-		15392777: CORRECTED PLATING TYPE TO 102	243460	JMR	JMR	JMN
22JL03	R	11	-	-		ADDED DIM 2.75±0.1 FOR SPRING BACK	243779	RH	RH	SCH
14AP04	R	12	-	-		15491972 - RELEASED	253968	TLD	TLD	MP
24SE04	R	13	-	-		ALL PARTS ADDED STAMP DIE I.D.	259075	MDH	AUG	MKM
09MY05	R	14	-	-		13528779 - RELEASED	267849	JTV	FKV	LJM
16MY05	R	15	-	-		13528779 - MAT'L SPEC WAS M-3669	268220	JOA	JVM	LJM
30MY05	R	16	-			15326004 - MATERIAL SPEC WAS M-3669	268590	GLG	JMV	LJM
15AU05	R	17	-	-		15326004 - UPDATED PDM ATTRIBUTES	271195	JBD	FRG	MJC
30MY06	R	18	-	-		15366684, 15392777, 15401195 & 15491972- UPDATED PDM ATTRIBUTES	281105	TLD	TLD	MJC

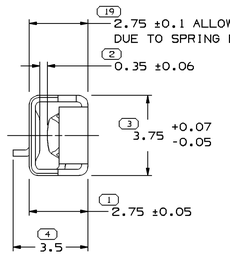

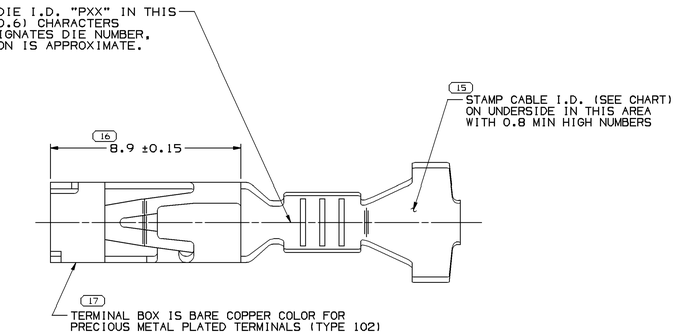

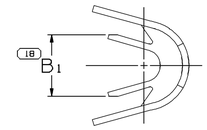

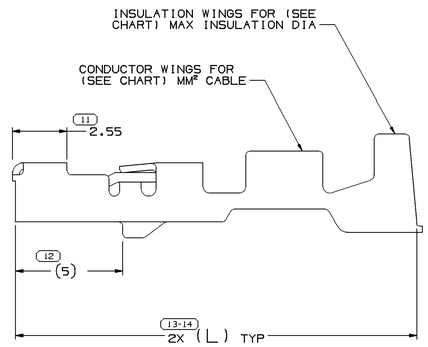

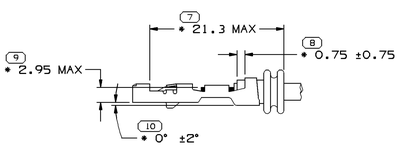

2 RIB SEAL POSITION REF
AND TERMINAL & CABLE ALIGNMENT
SCALE 5:1

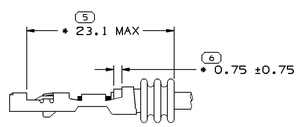

3 RIB SEAL POSITION REF
SCALE 5:1

NOTES

1. UNLESS OTHERWISE SPECIFIED AND/OR INDICATED:

   DIMENSIONS ARE TO FACE OF VIEW SHOWN AND AUTOMATICALLY ROUNDED BY COMPUTER FOR INSPECTION (SEE MATH MODEL FOR PRECISE DIMENSIONS). FOR ALL OTHER DIMENSIONS NOT SHOWN BUT REQUIRED FOR TOOL BUILD, SEE MATH MODEL FOR PRECISE TOOL PATH DATA.

2. FOR PRECIOUS METAL PLATED TERMINALS (TYPE 102), MATING TERMINAL MUST HAVE A PRECIOUS METAL (GOLD TO GOLD) CONTACT INTERFACE.
3. "*" DENOTES DIMENSIONS MADE AT CUT-OFF AND CRIMP DIE.
4. DO NOT PROBE, TEST OR OTHERWISE CONTACT THE INTERIOR REGION (THE SPRING OR ANY MOVING PART) OF THIS TERMINAL. SEVERE DAMAGE CAN OCCUR, COMPROMISING THE PERFORMANCE OF THE ELECTRICAL INTERFACE.

PART NO	REV	N/P	STATUS	MAT'L SIZE	MATERIAL SPEC	SIZE MM²	I.D.	DIA	TYPE	B_1±0.2	(L)	TYPICAL CABLE SEAL	TYPICAL SEALING CAVITY CONFIG
					PLATED	CABLE							
13528779	01	AA		0.3 X 27.3B	M3669A23 C17410 1/2 HD	2 - 3	13	3.2 - 2.5	102	3.75	18.9	15366067 OR EQUIVALENT	5.8 DIA ROUND
15491972	01	AB		0.3 X 27.3B	M3666CN7 17410 BECU 1/2 HT AU CLD SN STR	0.75-1	17	2.25-1.7	102	2.65	18.9	15366066 OR EQUIVALENT	5.8 DIA ROUND
15392777	01	AH		0.3 X 27.3B	M3666CN7 (C17410 ALLOY W/DGR INLAY)	4 - 5	10	3.9 - 3.4	102	4.8	18.9	12191235 OR EQUIVALENT	5.8 DIA ROUND
15401195	01	AH		0.3 X 27.3B	M3666CN7 17410 BECU 1/2 HT AU CLD SN STR	0.35-0.5	21	1.85-1.2	102	2.1	18.9	15366065 OR EQUIVALENT	5.8 DIA ROUND
15366684	01	AK		0.3 X 27.3B	M3666CN7 17410 BECU 1/2 HT AU CLD SN STR	2 - 3	13	3.2 - 2.5	102	3.75	18.9	15366067 OR EQUIVALENT	5.8 DIA ROUND
15326004	D9	-		0.3 X 27.3B	M3669A23 C17410 1/2 HD	4 - 5	10	3.9 - 3.4	101	4.8	18.9	12191235 OR EQUIVALENT	5.8 DIA ROUND

DWG TYPE: PART DRAWING
STYLE
VOLUME (CM³) | DISTR CODE

UNLESS OTHERWISE SPECIFIED
THIS DOCUMENT IS IN ACCORDANCE WITH ASME Y14.5M-1994 AS AMENDED BY THE IM GLOBAL DIMENSIONING AND TOLERANCING STANDARD V97.1. ALL GEOMETRIC TOLERANCES REFERENCED DATUMS MAY BE ASSUMED TO BE PERFECT FORM AT WMC. DOES NOT APPLY WHEN RELATIONSHIP BETWEEN FEATURES IS ESTABLISHED BY ORIENTATION OR LOCATION TOLERANCES. SEPARATE POSITION CALLOUTS MAY BE BASED SEPARATELY, REGARDLESS OF DATUM REFERENCE.
ALL DIMENSIONS ARE IN MILLIMETERS

REFERENCE

(3) PROCESS SENSITIVE DIMENSION

DIMENSIONS ENCLOSED IN ( ) INDICATE REFERENCE DIMENSIONS AND NO TOLERANCE LIMITS ARE ESTABLISHED

DIMENSIONAL RANGE (MM)		CHART D
FROM	0	>12
TO	12	
TOLERANCE UNLESS OTHERWISE SPECIFIED		
	±0.1	±0.2
ANGULAR TOLERANCE ±2°		

THIRD ANGLE PROJECTION

DO NOT SCALE
USE MATH DATA

DELPHI
DELPHI PACKARD ELECTRIC SYSTEMS
WARREN, OH

		DATE
DR		
APVD1	H. CASTRILLON	11MR97
APVD2	R. RAMOS S.	11MR97
APVD3	B. EDWARDS	11MR97
APVD4		
APVD5		

SUBSTANCES OF CONCERN AND RECYCLED CONTENT PER DELPHI (094900)

MATERIAL: SEE CHART

DRAWING NAME: TAXI TERM F GT 280 SEALED

DRAWING NUMBER: 15304714

SIZE	SCALE	FRAME NO	SHEET NO	STG	REV	N/P
A0	10:1	1 OF 1	2	R	18	-

Part: 15304714
Name: TAXI TERM F GT 280 SEALED
Messages:
Date: 31-May-06 Time: 08:35

Общество с ограниченной ответственностью «МосЧип» ИНН 7719860671 / КПП 771901001
Адрес: 105318, г.Москва, ул.Щербаковская д.3, офис 1107

Данный компонент на территории Российской Федерации

Вы можете приобрести в компании MosChip.

Для оперативного оформления запроса Вам необходимо перейти по данной ссылке:

http://moschip.ru/get-element

Вы можете разместить у нас заказ для любого Вашего проекта, будь то серийное производство или разработка единичного прибора.

В нашем ассортименте представлены ведущие мировые производители активных и пассивных электронных компонентов.

Нашей специализацией является поставка электронной компонентной базы двойного назначения, продукции таких производителей как XILINX, Intel (ex.ALTERA), Vicor, Microchip, Texas Instruments, Analog Devices, Mini-Circuits, Amphenol, Glenair.

Сотрудничество с глобальными дистрибьюторами электронных компонентов, предоставляет возможность заказывать и получать с международных складов практически любой перечень компонентов в оптимальные для Вас сроки.

На всех этапах разработки и производства наши партнеры могут получить квалифицированную поддержку опытных инженеров.

Система менеджмента качества компании отвечает требованиям в соответствии с ГОСТ Р ИСО 9001, ГОСТ РВ 0015-002 и ЭС РД 009

Офис по работе с юридическими лицами:

105318, г.Москва, ул.Щербаковская д.3, офис 1107, 1118, ДЦ «Щербаковский»

Телефон: +7 495 668-12-70 (многоканальный)

Факс: +7 495 668-12-70 (доб.304)

E-mail: info@moschip.ru

Skype отдела продаж:
moschip.ru
moschip.ru_4
moschip.ru_6
moschip.ru_9