PASSMASS	ABMASS

PROJECT NO.: | USED ON

DWG NO C-1579007-1

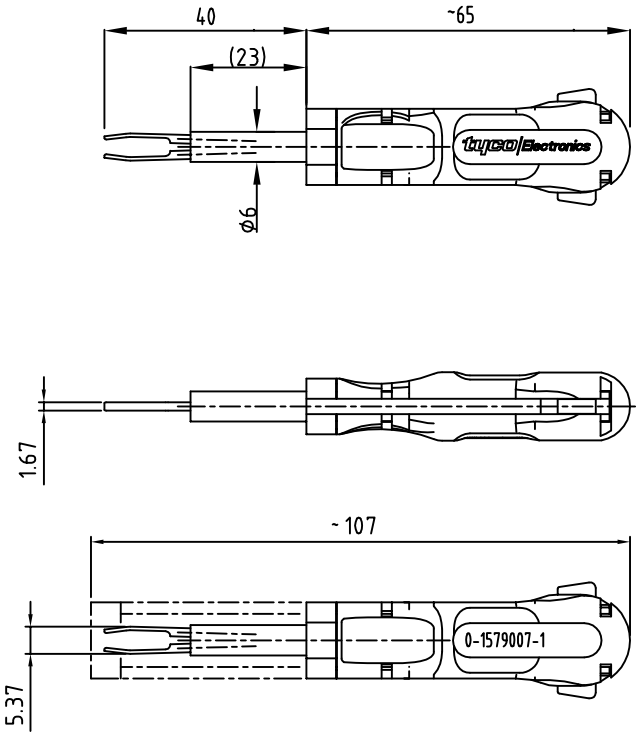

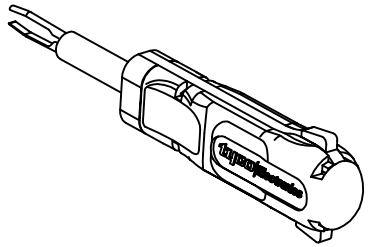

APPLICATION RANGE / Anwendungsbereich :

CONTACT JPT: 144431-1, 144431-3, 6-144431-1, 144432-1, 144432-2, 144432-3

HOUSING JPT: 185402, 185403

CONTACT MCP 2.8: 968880, 968849, 969851, 968855, 968857, 968859, 967701, 967702, 967703, 967541, 967542, 967543

HOUSING MCP 2.8: 1394682

THIS DRAWING IS A CONTROLLED DOCUMENT FOR AMP INCORPORATED. IT IS SUBJECT TO CHANGE AND MUST BE CONSULTED FOR CURRENT INFORMATION SHOULD BE CONTACTED FOR THE LATEST REVISION.

DIESES ZEICHNUNGSDOKUMENT WIRD DURCH AMP INCORPORATED KONTROLLIERT. ÄNDERUNGEN, DIE DEN TECHNISCHEN FORTSCHRITT DIENEN, SIND VORBEHALTEN. DEN JEWEILS GÜLTIGEN ÄNDERUNGSSTAND ERFAHREN SIE AUF ANFRAGE.

THIS INFORMATION IS CONFIDENTIAL AND IS DISCLOSED TO YOU ON CONDITION THAT NO FURTHER DISCLOSURE IS MADE WITHOUT THE PRIOR WRITTEN CONSENT OF AMP INCORPORATED, 2 - 63263 LANGEN

FREIMASSTOLERANZEN NACH DIN 7168 (WERTE IN mm)
1) ABWEICHEND VON DIN 7168 2) LÄNGE DES KÜRZEREN SCHENKELS

NENNMASS- BEREICH 1)		ÜBER	0.5	3	6	30	120	400
		BIS	3	6	30	120	400	1000
ABMASSE	LÄNGEN-MASSE	FEIN	±0.05	±0.05	±0.1	±0.15	±0.3	±0.3
		MITTEL	±0.1	±0.1	±0.2	±0.3	±0.5	±0.8
	RADIEN U. FASEN		±0.2	±0.5	±1	±2	±4	±4
WINKELABMASSE 1) 2)			±1°	±1°	±30'	±20'	±10'	±5'

GENERAL TOLERANCES ACC. TO DIN 7168 (VALUES IN mm)
1) DEVIATING FROM DIN 7168 2) LENGHT OF SHORT ANGLE SIDE

TEIL IM BEREICH X__ MIT PN/STRICH-NR. (-1 WIE GEZ.), REVISION-STAND UND LIEFERANTENSYMBOL GEKENNZEICHNET

PART TO BE MARKED WITH PN/DASH NO. (-1 AS SHOWN), REV. STATUS AND VENDORS MARK IN AREA X__

OBERFLÄCHENVERGLEICHSTABELLE

DIN3141 R3						BOHRG. OHNE ANGABE
R_a in µm DIN ISO 1302	rah	6.3	1.6	0.4	0.1	12.5

ALLE UNBEMASSTE KANTEN 0.8x45° ENTGRATET

REMOVE BURRS, BREAK SHARP EDGES 0.8x45°

HOLE NOT SPEC.

LOC AI

DIST –

AMP 3306-7 REV 23FEB95

P	LTR	REVISION RECORD	DATE	DWN	APVD
–	–	–	–	–	–
–	–	–	–	–	–
–	–	–	–	–	–
	A1	ECR-08-029773	24.11.2008	Sams	Sams

FINISH

DIMENSIONS: mm

TOLERANCES UNLESS OTHERWISE SPECIFIED
n. ISO 8015
n. ISO 2768 - mH -E
n. DIN 16901 - 140
0 PLC ±
1 PLC ±
2 PLC ±
3 PLC ±
4 PLC ±

ANGLES: –

SURFACE TEXTURE: ~

DWN	S. Samstag	12.09.08
CHK	S. Samstag	24.11.2008
APVD	S. Samstag	24.11.2008

MATERIAL

HEAT TREAT

Gewicht / Weight 0,000kg

Tyco Electronics — Tyco Electronics AMP GmbH, 64625 Bensheim (Germany)

NAME: EXTRACTION TOOL
Entriegelungswerkzeug

SCALE	SIZE	DRAWING NO	SHEET	REV
1:1	A3	C-1579007-1	1 OF 1	A1

Общество с ограниченной ответственностью «МосЧип» ИНН 7719860671 / КПП 771901001
Адрес: 105318, г.Москва, ул.Щербаковская д.3, офис 1107

Данный компонент на территории Российской Федерации

Вы можете приобрести в компании MosChip.

Для оперативного оформления запроса Вам необходимо перейти по данной ссылке:

http://moschip.ru/get-element

Вы можете разместить у нас заказ для любого Вашего проекта, будь то серийное производство или разработка единичного прибора.

В нашем ассортименте представлены ведущие мировые производители активных и пассивных электронных компонентов.

Нашей специализацией является поставка электронной компонентной базы двойного назначения, продукции таких производителей как XILINX, Intel (ex.ALTERA), Vicor, Microchip, Texas Instruments, Analog Devices, Mini-Circuits, Amphenol, Glenair.

Сотрудничество с глобальными дистрибьюторами электронных компонентов, предоставляет возможность заказывать и получать с международных складов практически любой перечень компонентов в оптимальные для Вас сроки.

На всех этапах разработки и производства наши партнеры могут получить квалифицированную поддержку опытных инженеров.

Система менеджмента качества компании отвечает требованиям в соответствии с ГОСТ Р ИСО 9001, ГОСТ РВ 0015-002 и ЭС РД 009

Офис по работе с юридическими лицами:

105318, г.Москва, ул.Щербаковская д.3, офис 1107, 1118, ДЦ «Щербаковский»

Телефон: +7 495 668-12-70 (многоканальный)

Факс: +7 495 668-12-70 (доб.304)

E-mail: info@moschip.ru

Skype отдела продаж:
moschip.ru
moschip.ru_4
moschip.ru_6
moschip.ru_9