THIS DRAWING IS UNPUBLISHED. RELEASED FOR PUBLICATION .1997
© COPYRIGHT 1997 BY TYCO ELECTRONICS CORPORATION. ALL RIGHTS RESERVED.

LOC	DIST
A1	–

REVISIONS

P	LTR	DESCRIPTION	DATE	DWN	APVD
	A2	Released as per ECR-08-017219	09.July.2008	SP	TS

PN 1-1 & 2-1

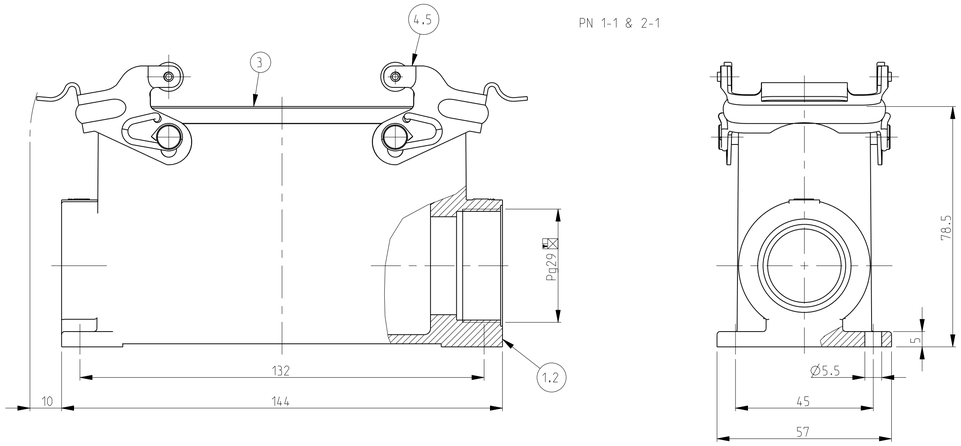

PN 1-8 & 2-8

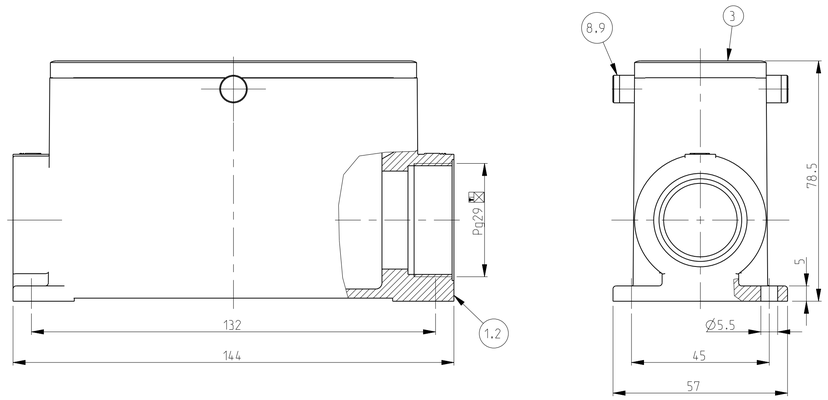

NOTES.

1 Material:Housing:Aluminium Diecasting Alloy
  Seals:Neoprene

2 Surface:Varnish grey
  -Aluminium Oxide +Zinc plated

3 Varnish on the inside not necessary

4 Packaging
  Quantity 5 Pieces in a box

PN 1-2 & 2-2

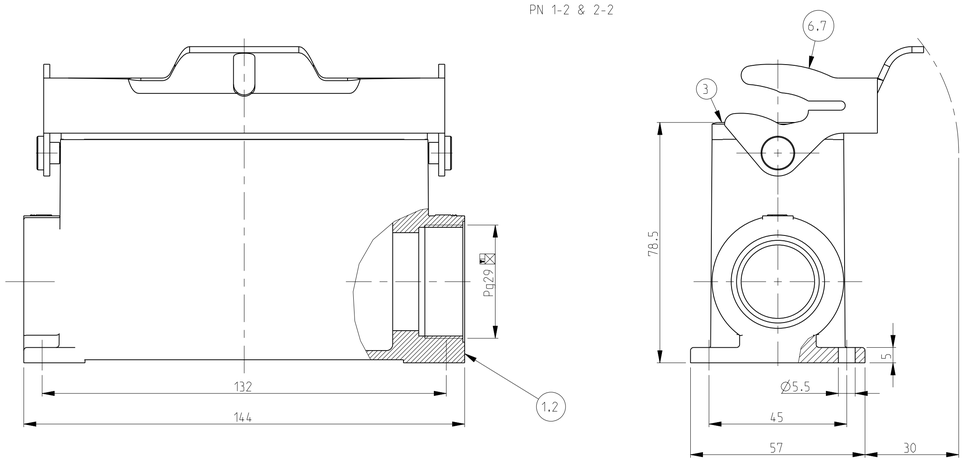

PN 1-1 & 2-1

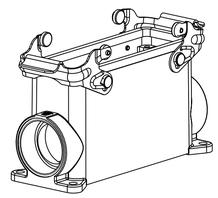

SCALE 1:2

PN 1-2 & 2-2

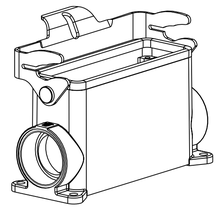

SCALE 1:2

PN 1-8 & 2-8

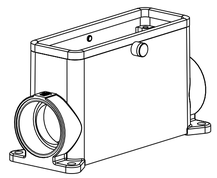

SCALE 1:2

2-8	1-8	2-2	1-2	2-1	1-1	DESCRIPTION	MATERIAL	SURFACE	COLOR	ITEM NO	REMARKS
2						ZB-Clip bolt	Stainless steel			9	
	2					ZB-Clip bolt	Steel	Zinc plaetd	Blue	8	
		1				LB-Side Clip	Stainless steel			7	
			1			LB-Side Clip	Steel	Zinc plaetd	Blue	6	
				2		VS-Locking Clip	Stainless steel			5	
					2	VS-Locking Clip	Steel	Zinc plaetd	Blue	4	
1	1	1	1	1	1	Profile seal	Neoprene		Black	3	
1		1		1		Surface mounted housing side entry HD.64.Pg.1.29	Aluminium	Aluminium oxide	Black	2	
	1		1		1	Surface mounted housing side entry HD.64.Pg.1.29	Aluminium		Grey	1	

ORDERING TEXT

1-1	HD.64.SG-VS.1.29.Z
2-1	HD-K.64.SG-VS.1.29.Z
1-2	HD.64.SG-LB.1.29.Z
2-2	HD-K.64.SG-LB.1.29.Z
1-8	HD-Z.64.SG-ZVGR.1.29.Z
2-8	HD-K/Z.64.SG-ZVGR.1.29.Z

THIS DRAWING IS A CONTROLLED DOCUMENT FOR TYCO ELECTRONICS CORPORATION. IT IS SUBJECT TO CHANGE AND THE CONTROLLING ENGINEERING ORGANIZATION SHOULD BE CONTACTED FOR THE LATEST REVISION.

DWN	Schneider	30.09.03
CHK	Schweiger	30.09.03
APVD	–	–

DIMENSIONS: mm

TOLERANCES UNLESS OTHERWISE SPECIFIED:
A:ISO 8015
A:ISO 2768-mH-E
A:DIN 16901-50

0 PLC	±
1 PLC	±
2 PLC	±
3 PLC	±
4 PLC	±
ANGLES	±

MATERIAL – –

FINISH – –

PRODUCT SPEC –

APPLICATION SPEC –

WEIGHT –

Tyco Electronics

Tyco Electronics,AMP,GmbH
D-53819,Neunkirchen,Germany

NAME: Surface mounted housing HD.64.1.29.Z

SIZE	CAGE CODE	DRAWING NO	RESTRICTED TO
A1	00779	C-1103350	–

CUSTOMER DRAWING

SCALE	SHEET	OF	REV
1:1	1	1	A2

Общество с ограниченной ответственностью «МосЧип» ИНН 7719860671 / КПП 771901001
Адрес: 105318, г.Москва, ул.Щербаковская д.3, офис 1107

Данный компонент на территории Российской Федерации

Вы можете приобрести в компании MosChip.

Для оперативного оформления запроса Вам необходимо перейти по данной ссылке:

http://moschip.ru/get-element

Вы можете разместить у нас заказ для любого Вашего проекта, будь то серийное производство или разработка единичного прибора.

В нашем ассортименте представлены ведущие мировые производители активных и пассивных электронных компонентов.

Нашей специализацией является поставка электронной компонентной базы двойного назначения, продукции таких производителей как XILINX, Intel (ex.ALTERA), Vicor, Microchip, Texas Instruments, Analog Devices, Mini-Circuits, Amphenol, Glenair.

Сотрудничество с глобальными дистрибьюторами электронных компонентов, предоставляет возможность заказывать и получать с международных складов практически любой перечень компонентов в оптимальные для Вас сроки.

На всех этапах разработки и производства наши партнеры могут получить квалифицированную поддержку опытных инженеров.

Система менеджмента качества компании отвечает требованиям в соответствии с ГОСТ Р ИСО 9001, ГОСТ РВ 0015-002 и ЭС РД 009

Офис по работе с юридическими лицами:

105318, г.Москва, ул.Щербаковская д.3, офис 1107, 1118, ДЦ «Щербаковский»

Телефон: +7 495 668-12-70 (многоканальный)

Факс: +7 495 668-12-70 (доб.304)

E-mail: info@moschip.ru

Skype отдела продаж:
moschip.ru
moschip.ru_4
moschip.ru_6
moschip.ru_9