MATERIAL NUMBER	ENGINEERING NUMBER	MATERIAL NUMBER ON TAPE	ENGINEERING NUMBER ON TAPE	AWG	COLOR CODE	MWID	"ID" MIN	(D2) "L" MAX	"A" MIN	(D2) H .01/.3
191640052	SBRA-8156N	191641151	SBRA-8156NT	22-18	RED	.13/3.3	.156/3.96	1.62/41.2	.235/5.97	.455/11.56
191640053	SBRA-8180N	191641152	SBRA-8180NT	22-18	RED	.13/3.3	.180/4.57	1.63/41.4	.235/5.97	.455/11.56
191640054	SBRB-8156N	191640414	SBRB-8156NT	16-14	BLUE	.15/3.81	.156/3.96	1.63/41.4	.230/5.84	.455/11.56
191640055	SBRB-8180N	191641147	SBRB-8180NT	16-14	BLUE	.15/3.81	.180/4.57	1.63/41.4	.230/5.84	.455/11.56

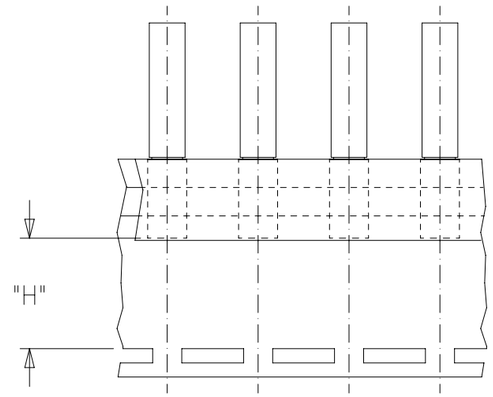

PARTS ON TAPE

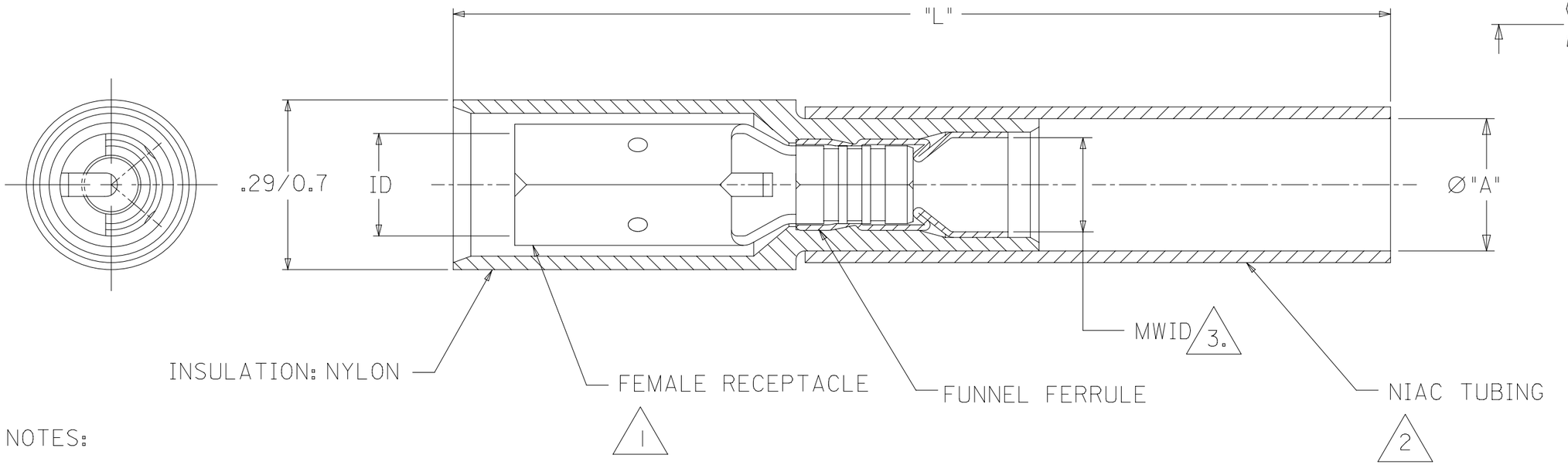

NOTES:

1. TERMINAL
   MATERIAL: COPPER
   PLATING: TIN

2. INSULATION
   MATERIAL: HEAT SHRINKABLE
   NIAC TUBING W/ HOT-MELT
   ADHESIVE INNER LINER

3. MWID= MAXIMUM WIRE INSULATION DIAMETER

4. PARTS ARE ROHS COMPLIANT.

THIS DRAWING CONTAINS INFORMATION THAT IS PROPRIETARY TO MOLEX ELECTRONIC TECHNOLOGIES, LLC AND SHOULD NOT BE USED WITHOUT WRITTEN PERMISSION

EC NO: 123493	DRWN: GROJAS01	CHK'D:
2017/10/16	2017/10/19	APPR: JMACNEIL
D2	REV	

GENERAL TOLERANCES (UNLESS SPECIFIED)

ANGULAR TOL ± 0.5 °	
4 PLACES	±
3 PLACES	±
2 PLACES	± 0.25
1 PLACE	± 0.5
0 PLACES	±

DRAFT WHERE APPLICABLE MUST REMAIN WITHIN DIMENSIONS

DIMENSION UNITS: HYBRID	SCALE: NTS
DRWN BY: GROJAS01	DATE: 2015/06/03
CHK'D BY: JMACNEIL	DATE: 2015/06/03
APPR BY: JMACNEIL	DATE: 2015/06/16
DRAWING SIZE: B	THIRD ANGLE PROJECTION

molex®

FULLY INSULATED AVIKRIMP PERMA-SEAL
BULLET RECEPT .156/3.96-.180/4.57 DIA.

PRODUCT CUSTOMER DRAWING

SERIES	MATERIAL NUMBER	CUSTOMER
19164		GENERAL MARKET

DOCUMENT NUMBER	DOC TYPE	DOC PART	SHEET NUMBER
SD-19164-035	PSD	001	1 OF 1

RELEASE STATUS	P1	RELEASE DATE	19.10.2017 16:24:32

FORMAT: master-tb-prod-B
REVISION: G
DATE: 2017/02/06

Общество с ограниченной ответственностью «МосЧип» ИНН 7719860671 / КПП 771901001
Адрес: 105318, г.Москва, ул.Щербаковская д.3, офис 1107

Данный компонент на территории Российской Федерации

Вы можете приобрести в компании MosChip.

Для оперативного оформления запроса Вам необходимо перейти по данной ссылке:

http://moschip.ru/get-element

Вы можете разместить у нас заказ для любого Вашего проекта, будь то серийное производство или разработка единичного прибора.

В нашем ассортименте представлены ведущие мировые производители активных и пассивных электронных компонентов.

Нашей специализацией является поставка электронной компонентной базы двойного назначения, продукции таких производителей как XILINX, Intel (ex.ALTERA), Vicor, Microchip, Texas Instruments, Analog Devices, Mini-Circuits, Amphenol, Glenair.

Сотрудничество с глобальными дистрибьюторами электронных компонентов, предоставляет возможность заказывать и получать с международных складов практически любой перечень компонентов в оптимальные для Вас сроки.

На всех этапах разработки и производства наши партнеры могут получить квалифицированную поддержку опытных инженеров.

Система менеджмента качества компании отвечает требованиям в соответствии с ГОСТ Р ИСО 9001, ГОСТ РВ 0015-002 и ЭС РД 009

Офис по работе с юридическими лицами:

105318, г.Москва, ул.Щербаковская д.3, офис 1107, 1118, ДЦ «Щербаковский»

Телефон: +7 495 668-12-70 (многоканальный)

Факс: +7 495 668-12-70 (доб.304)

E-mail: info@moschip.ru

Skype отдела продаж:
moschip.ru
moschip.ru_4
moschip.ru_6
moschip.ru_9