REV.	BY	DATE	P/N	J30H-XYZ-B

ELECTRICAL SPECIFICATIONS

CURRENT CONSUMPTION ---------- APPROX. 6mA
APPLIED VOLTAGE---------- 5V DC±10%
LINEARITY (INDEPENDENT)---------- ±3.0%
LOAD RESISTANCE---------- 100K OHM MIN.
LEVER ELECTRICAL ANGLE X,Y AXIS---------- 30° MAX.
LEVER ELECTRICAL ANGLE Z AXIS ---------- 60° MAX.
RESOLUTION---------- ESSENTIALLY INFINITE
OUPUT TEMPERATURE CHARACTERISTIC---------- BELOW ±2.5% V(OUT)
INSULATION RESISTANCE---------- OVER 100 MEGA OHMS @ 250VDC.
DIELECTRIC STRENGTH---------- 1 MINUTE AT 250 VAC
DRIFT AT CENTER POSITION---------- BELOW ±0.5% V(OUT)
EMC IMMUNITY---------- 50V/m (80MHz-1GHz SINE WAVE)

MECHANICAL

RANGE OF OPERATING X,Y AXIS---------- ±15° FROM CENTER
RANGE OF OPERATING X,Y AXIS---------- ±30° FROM CENTER
OPERATING FORCE X,Y AXIS---------- APPROX. 5.39 ~10.79 OZ.FORCE
OPERATING FORCE Z AXIS---------- APPROX. 1.39 ~4.16 OZ.IN FORCE
OPERATING TEMPERATURE---------- -20°C TO +60°C
LIFE EXPECTANCY---------- 1 MILLION OPERATIONS
VIBRATION----------10G @ 55HZ
SHOCK---------- 30G

MATERIALS

HOUSING---------- HIGH TEMP. THERMO PLASTIC
INGRESS PROTECTION ---------- IP54

SCHEMATIC

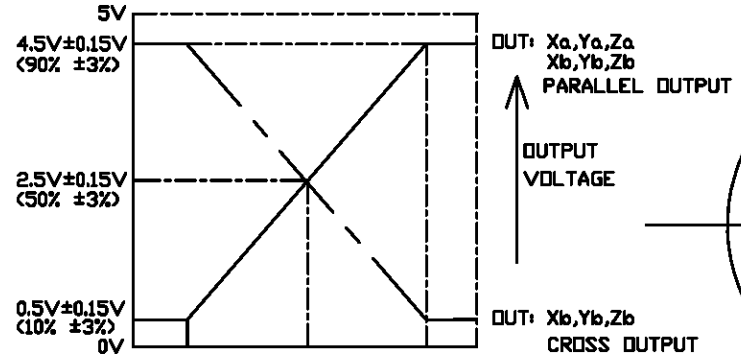

PANEL ARRANGEMENT

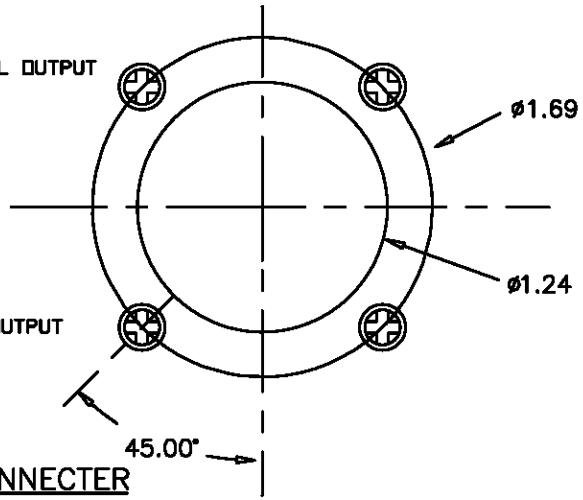

LEVER OPERATION

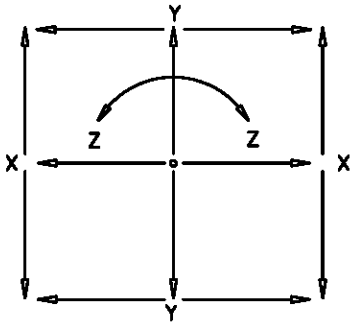

CONNECTER

MOLEX 51021-0800

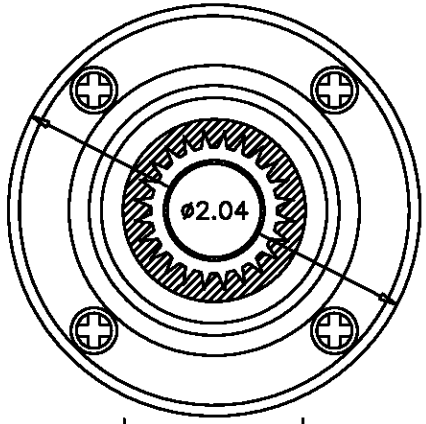

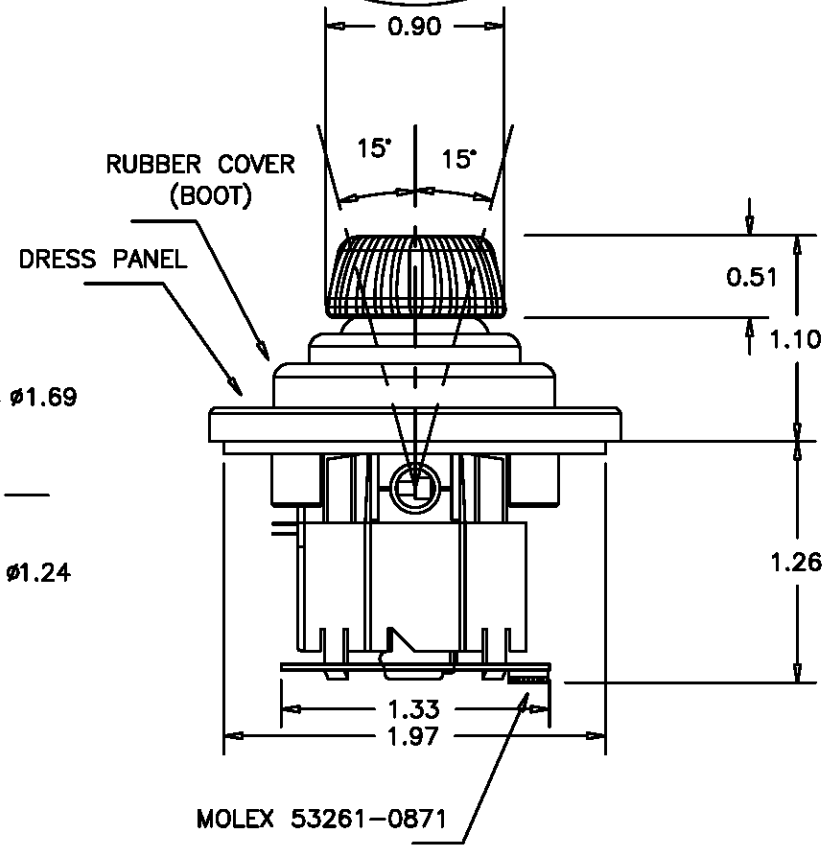

SCALE	DATE:	7/01/04	ETI SYSTEMS CARLSBAD CALIFORNIA	TITLE	PART NO.
NONE	BY	AT		HALL EFFECT JOYSTICK	J30H-XYZ-B
	APPRV'D				
CODE IDENT: 19477					

Общество с ограниченной ответственностью «МосЧип» ИНН 7719860671 / КПП 771901001
Адрес: 105318, г.Москва, ул.Щербаковская д.3, офис 1107

Данный компонент на территории Российской Федерации

Вы можете приобрести в компании MosChip.

Для оперативного оформления запроса Вам необходимо перейти по данной ссылке:

http://moschip.ru/get-element

Вы можете разместить у нас заказ для любого Вашего проекта, будь то серийное производство или разработка единичного прибора.

В нашем ассортименте представлены ведущие мировые производители активных и пассивных электронных компонентов.

Нашей специализацией является поставка электронной компонентной базы двойного назначения, продукции таких производителей как XILINX, Intel (ex.ALTERA), Vicor, Microchip, Texas Instruments, Analog Devices, Mini-Circuits, Amphenol, Glenair.

Сотрудничество с глобальными дистрибьюторами электронных компонентов, предоставляет возможность заказывать и получать с международных складов практически любой перечень компонентов в оптимальные для Вас сроки.

На всех этапах разработки и производства наши партнеры могут получить квалифицированную поддержку опытных инженеров.

Система менеджмента качества компании отвечает требованиям в соответствии с ГОСТ Р ИСО 9001, ГОСТ РВ 0015-002 и ЭС РД 009

Офис по работе с юридическими лицами:

105318, г.Москва, ул.Щербаковская д.3, офис 1107, 1118, ДЦ «Щербаковский»

Телефон: +7 495 668-12-70 (многоканальный)

Факс: +7 495 668-12-70 (доб.304)

E-mail: info@moschip.ru

Skype отдела продаж:
moschip.ru
moschip.ru_4
moschip.ru_6
moschip.ru_9