THIS DRAWING IS UNPUBLISHED. RELEASED FOR PUBLICATION -,- .
© COPYRIGHT - BY TYCO ELECTRONICS CORPORATION. ALL RIGHTS RESERVED.

LOC	DIST
G	02

REVISIONS

P	LTR	DESCRIPTION	DATE	DWN	APVD
	J1	REV PER ECR 07-017037	20JUL07	JR	TM

AMP WIRE RANGE	AMP INSULATION RANGE
22-16 AWG 0.3-1.5 mm2	.140 MAX DIA 3.5 MAX DIA

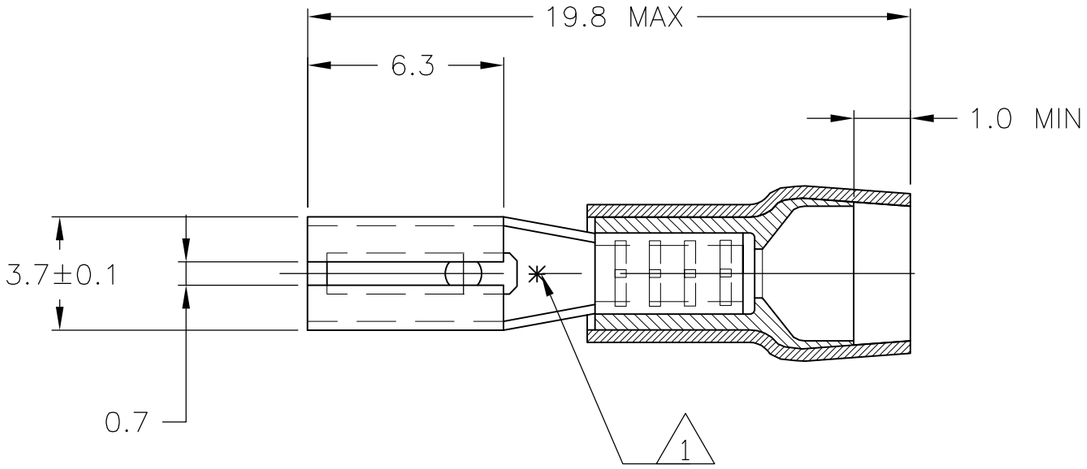

1 ASTERISK * FOR PHOS BRONZE VERSION ONLY

2 OBSOLETE W/O REPLACEMENT

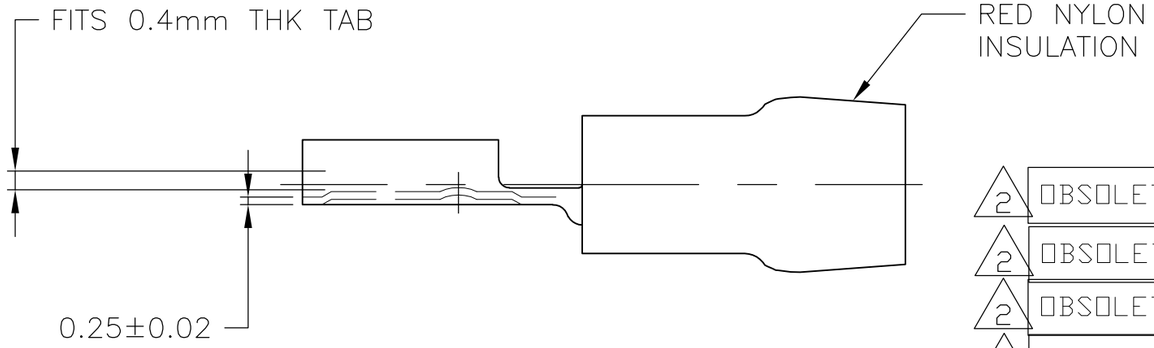

PN ON TAPE	FINISH	MATERIAL	PART NUMBER
~~2-165564-2~~ (2 OBSOLETE)	~~GOLD~~	~~PHOS BRONZE~~	~~165564-6~~
~~2-165564-1~~ (2 OBSOLETE)	~~GOLD~~	~~BRASS~~	~~165564-5~~
~~2-165564-2~~ (2 OBSOLETE)	~~SILVER~~	~~PHOS BRONZE~~	~~165564-4~~
~~2-165564-1~~ (2 OBSOLETE)	~~SILVER~~	~~BRASS~~	~~165564-3~~
~~2-165564-2~~ (2 OBSOLETE)	~~TIN~~	~~PHOS BRONZE~~	~~165564-2~~
~~2-165564-1~~	TIN	BRASS	165564-1

THIS DRAWING IS A CONTROLLED DOCUMENT.

DIMENSIONS: mm

TOLERANCES UNLESS OTHERWISE SPECIFIED:

0 PLC	± -
1 PLC	± 0.2
2 PLC	± -
3 PLC	± -
4 PLC	± -
ANGLES	± 5°

MATERIAL: -

FINISH: -

DWN	jr ruth	15APR05
CHK	T MICHIELUTTI	15APR05
APVD	T MICHIELUTTI	15APR05

PRODUCT SPEC: -

APPLICATION SPEC: -

WEIGHT: -

Tyco Electronics

Tyco Electronics Corporation
Harrisburg, Pa 17105-3608

NAME: RECEPTACLE, FASTON, PIDG, .110 SERIES
-

SIZE	CAGE CODE	DRAWING NO	RESTRICTED TO
A3	00779	C-165564	-

CUSTOMER DRAWING

SCALE	SHEET	REV
5:1	1 OF 1	J1

Общество с ограниченной ответственностью «МосЧип» ИНН 7719860671 / КПП 771901001
Адрес: 105318, г.Москва, ул.Щербаковская д.3, офис 1107

Данный компонент на территории Российской Федерации

Вы можете приобрести в компании MosChip.

Для оперативного оформления запроса Вам необходимо перейти по данной ссылке:

http://moschip.ru/get-element

Вы можете разместить у нас заказ для любого Вашего проекта, будь то серийное производство или разработка единичного прибора.

В нашем ассортименте представлены ведущие мировые производители активных и пассивных электронных компонентов.

Нашей специализацией является поставка электронной компонентной базы двойного назначения, продукции таких производителей как XILINX, Intel (ex.ALTERA), Vicor, Microchip, Texas Instruments, Analog Devices, Mini-Circuits, Amphenol, Glenair.

Сотрудничество с глобальными дистрибьюторами электронных компонентов, предоставляет возможность заказывать и получать с международных складов практически любой перечень компонентов в оптимальные для Вас сроки.

На всех этапах разработки и производства наши партнеры могут получить квалифицированную поддержку опытных инженеров.

Система менеджмента качества компании отвечает требованиям в соответствии с ГОСТ Р ИСО 9001, ГОСТ РВ 0015-002 и ЭС РД 009

Офис по работе с юридическими лицами:

105318, г.Москва, ул.Щербаковская д.3, офис 1107, 1118, ДЦ «Щербаковский»

Телефон: +7 495 668-12-70 (многоканальный)

Факс: +7 495 668-12-70 (доб.304)

E-mail: info@moschip.ru

Skype отдела продаж:
moschip.ru
moschip.ru_4
moschip.ru_6
moschip.ru_9