THIS DRAWING IS UNPUBLISHED. RELEASED FOR PUBLICATION 20
© COPYRIGHT 20 BY - ALL RIGHTS RESERVED.

REVISIONS					
P	LTR	DESCRIPTION	DATE	DWN	APVD
	G1	REVISED PER ECR-16-011506	27JUN2017	NK	CX

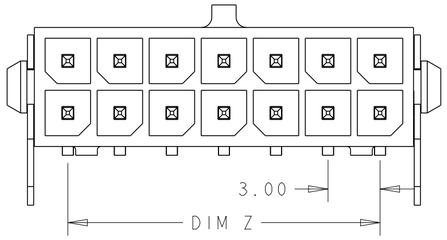

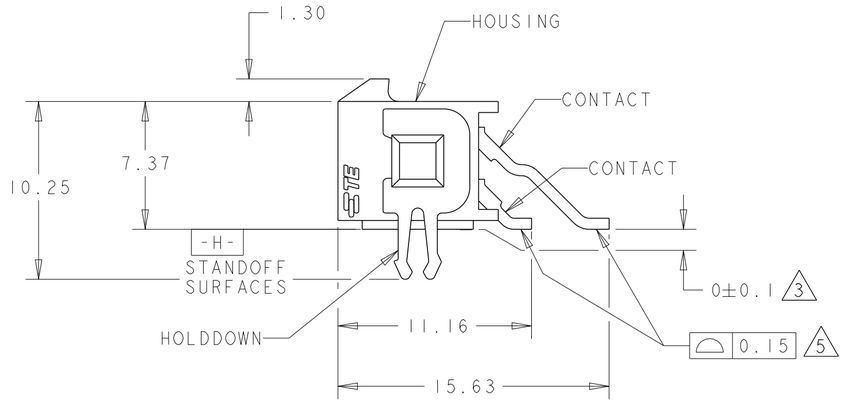

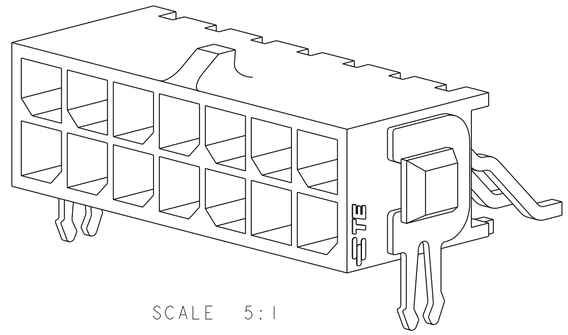

SCALE 5:1

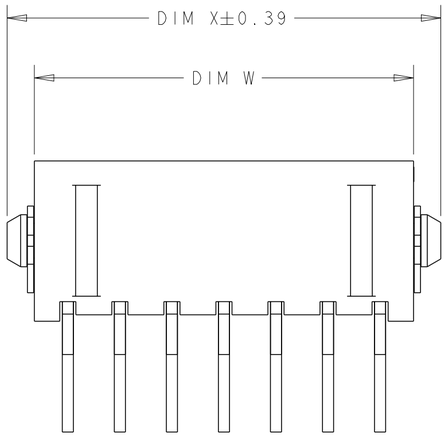

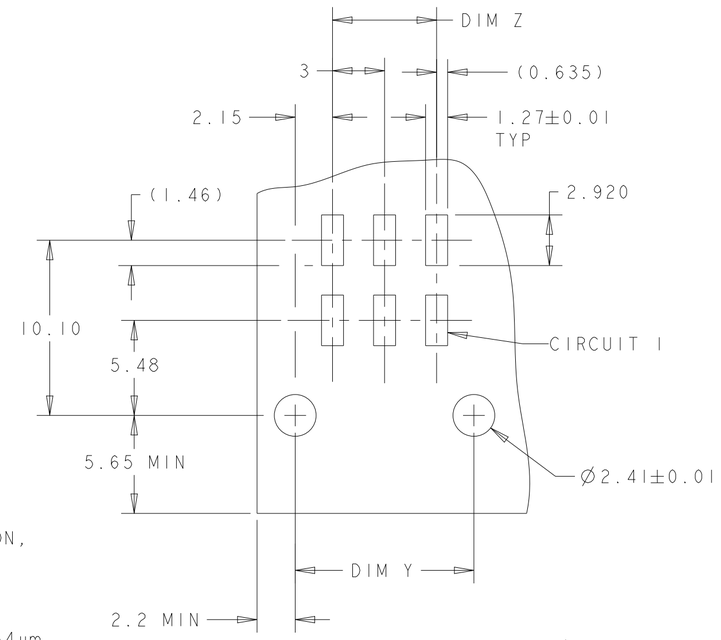

RECOMMENDED PCB LAYOUT 4
(COMPONENT SIDE)

1 MATERIAL;
CONTACTS - BRASS.
HOUSING - UL 94V-0 RATED HIGH TEMP NYLON, COLOR; BLACK.
HOLDDOWNS - PHOSPHOR BRONZE.

2 PLATING;
CONTACTS - 0.38µm MINIMUM GOLD OVER 2.54µm MINIMUM NICKEL ON MATING AREA.
2.54µm TIN-LEAD MINIMUM OVER 2.54µm NICKEL MINIMUM ON SOLDER TAILS.
HOLDOWNS - 2.54µm TIN LEAD.

3 DIMENSION APPLIES TO SOLDERTAIL SURFACES AND STANDOFF SURFACES.

4 RECOMMENDED PC BOARD THICKNESS OF 1.57.

5 ALL SOLDERTAILS.

6 PLATING;
CONTACTS - 0.38µm MINIMUM GOLD OVER 2.54µm MINIMUM NICKEL ON MATING AREA.
2.54µm MATTE TIN MINIMUM OVER 2.54µm NICKEL MINIMUM ON SOLDER TAILS.
HOLDOWNS - 2.54µm MATTE TIN.

	FINISH	DIM W	DIM Y	DIM Z	DIM X	NO. OF POSN.	PART NUMBER
	6	36.86	37.30	33.00	40.00	24	5-794625-4
	6	33.86	34.30	30.00	37.00	22	5-794625-2
	6	30.86	31.30	27.00	34.00	20	5-794625-0
	6	27.86	28.30	24.00	31.00	18	4-794625-8
	6	24.86	25.30	21.00	28.00	16	4-794625-6
	6	21.86	22.30	18.00	25.00	14	4-794625-4
	6	18.86	19.30	15.00	22.00	12	4-794625-2
	6	15.86	16.30	12.00	19.00	10	4-794625-0
	6	12.86	13.30	9.00	16.00	8	3-794625-8
	6	9.86	10.30	6.00	13.00	6	3-794625-6
	6	6.86	7.30	3.00	10.00	4	3-794625-4
	6	3.86	4.30	-	7.00	2	3-794625-2
SUPERSEDED BY 5-794625-4	2	36.86	37.30	33.00	40.00	24	~~2-794625-4~~
SUPERSEDED BY 5-794625-2	2	33.86	34.30	30.00	37.00	22	~~2-794625-2~~
SUPERSEDED BY 5-794625-0	2	30.86	31.30	27.00	34.00	20	~~2-794625-0~~
SUPERSEDED BY 4-794625-8	2	27.86	28.30	24.00	31.00	18	~~1-794625-8~~
SUPERSEDED BY 4-794625-6	2	24.86	25.30	21.00	28.00	16	~~1-794625-6~~
SUPERSEDED BY 4-794625-4	2	21.86	22.30	18.00	25.00	14	~~1-794625-4~~
SUPERSEDED BY 4-794625-2	2	18.86	19.30	15.00	22.00	12	~~1-794625-2~~
SUPERSEDED BY 4-794625-0	2	15.86	16.30	12.00	19.00	10	~~1-794625-0~~
SUPERSEDED BY 3-794625-8	2	12.86	13.30	9.00	16.00	8	~~794625-8~~
SUPERSEDED BY 3-794625-6	2	9.86	10.30	6.00	13.00	6	~~794625-6~~
SUPERSEDED BY 3-794625-4	2	6.86	7.30	3.00	10.00	4	~~794625-4~~
SUPERSEDED BY 3-794625-2	2	3.86	4.30	-	7.00	2	~~794625-2~~

THIS DRAWING IS A CONTROLLED DOCUMENT.

DIMENSIONS: mm

TOLERANCES UNLESS OTHERWISE SPECIFIED:
0 PLC ±-
1 PLC ±-
2 PLC ±0.13
3 PLC ±-
4 PLC ±-
ANGLES ±-

MATERIAL 1 -

FINISH SEE TABLE -

DWN K. WHITAKER 19MAR2003
CHK C. JONES 19MAR2003
APVD C. JONES 19MAR2003
PRODUCT SPEC -
APPLICATION SPEC -
WEIGHT -

TE Connectivity

NAME SURFACE MOUNT, RIGHT ANGLE, MECHANICAL HOLDDOWN, ASSEMBLY, 15 GOLD HEADER DUAL ROW, MICRO MATE-N-LOK™

SIZE A2 | CAGE CODE - | DRAWING NO C-794625 | RESTRICTED TO -

CUSTOMER DRAWING | SCALE 4:1 | SHEET 1 OF 1 | REV G1

1471-9 (3/13)

Общество с ограниченной ответственностью «МосЧип» ИНН 7719860671 / КПП 771901001
Адрес: 105318, г.Москва, ул.Щербаковская д.3, офис 1107

Данный компонент на территории Российской Федерации

Вы можете приобрести в компании MosChip.

Для оперативного оформления запроса Вам необходимо перейти по данной ссылке:

http://moschip.ru/get-element

Вы можете разместить у нас заказ для любого Вашего проекта, будь то серийное производство или разработка единичного прибора.

В нашем ассортименте представлены ведущие мировые производители активных и пассивных электронных компонентов.

Нашей специализацией является поставка электронной компонентной базы двойного назначения, продукции таких производителей как XILINX, Intel (ex.ALTERA), Vicor, Microchip, Texas Instruments, Analog Devices, Mini-Circuits, Amphenol, Glenair.

Сотрудничество с глобальными дистрибьюторами электронных компонентов, предоставляет возможность заказывать и получать с международных складов практически любой перечень компонентов в оптимальные для Вас сроки.

На всех этапах разработки и производства наши партнеры могут получить квалифицированную поддержку опытных инженеров.

Система менеджмента качества компании отвечает требованиям в соответствии с ГОСТ Р ИСО 9001, ГОСТ РВ 0015-002 и ЭС РД 009

Офис по работе с юридическими лицами:

105318, г.Москва, ул.Щербаковская д.3, офис 1107, 1118, ДЦ «Щербаковский»

Телефон: +7 495 668-12-70 (многоканальный)

Факс: +7 495 668-12-70 (доб.304)

E-mail: info@moschip.ru

Skype отдела продаж:
moschip.ru
moschip.ru_4
moschip.ru_6
moschip.ru_9