M WW2K29H-D9

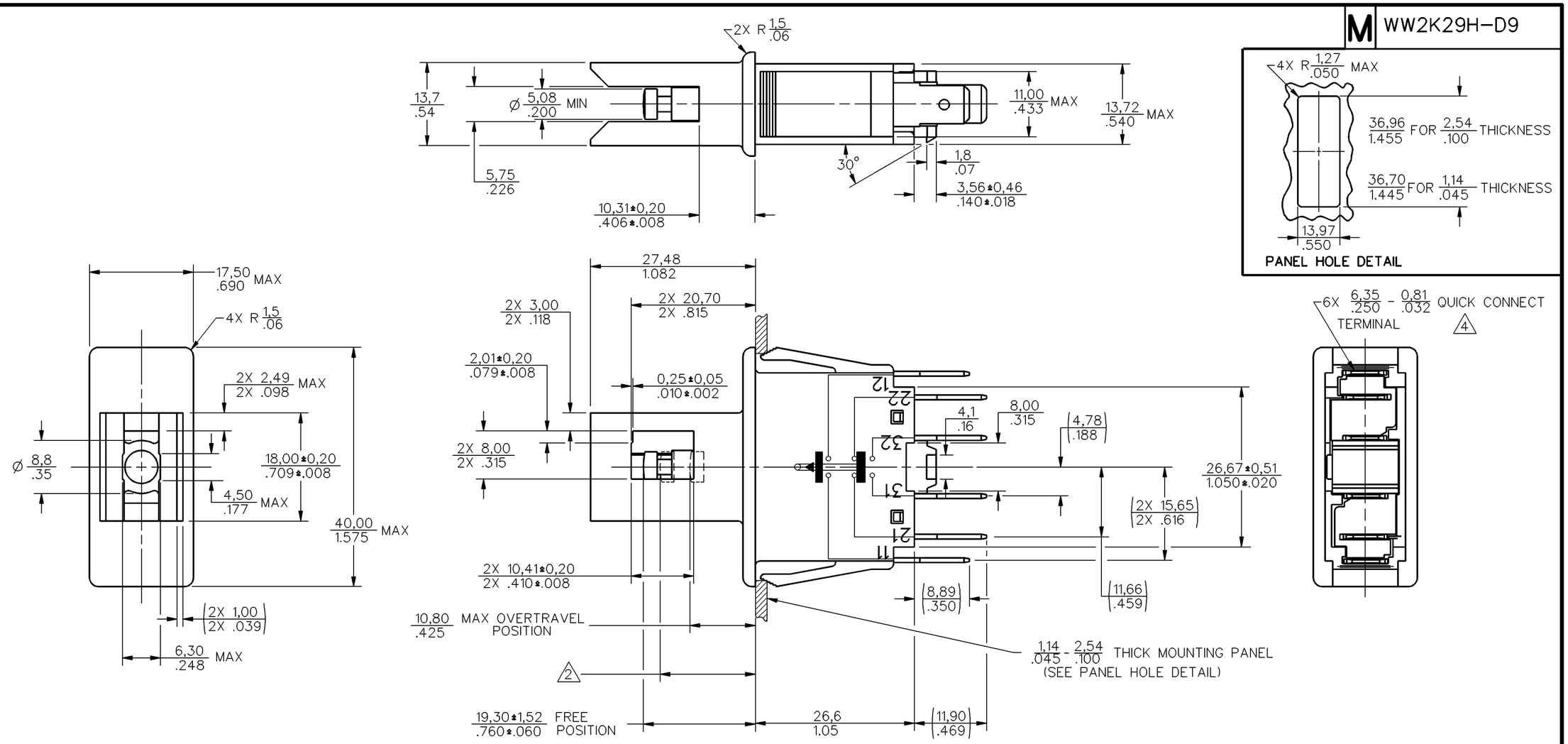

NOTES

1 – HOUSING HAS BOSS AROUND PLUNGER TO MEET BSI AND VDE AGENCY 8,0/.315 CLEARANCE REQUIREMENT

2 OPERATING POSITIONS: CIR 11–12 15,24±0,76 / .600±.030

CIR 21–22 14,48±0,76 / .570±.030

CIR 31–32 15,37±0,76 / .605±.030

3 – BLACK PLASTIC HOUSING AND PLUNGER

4 QUICK-CONNECT TERMINALS CONFORM TO 6,35 / .250 WIDE X 0,81 / .032 THICK NEMA DC-2 SPECIFICATION

5 – DO NOT SNAP RELEASE PLUNGER, MAY CAUSE DAMAGE TO PLUNGER ASSEMBLY

6 – WHEN DEPRESSING THE PLUNGER, CIRCUITS 11–12 AND 31–32 MUST CLOSE WITHIN A RANGE OF 0,05 / .002 TO 2,00 / .079 BEFORE CIRCUIT 21–22 OPENS

7 – WHEN RELEASING THE PLUNGER, CIRCUITS 11–12 AND 31–32 MUST OPEN WITHIN A RANGE OF 0,05 / .002 TO 2,00 / .079 AFTER CIRCUIT 21–22 CLOSES

8 CIR 11–12, 31–32 4,32 / .170 MIN

CIR 21–22 3,56 / .140 MIN

ANSI Y14.5M–1982 APPLIES

CHARACTERISTICS	ELECTRICAL DATA
OPERATING FORCE — — — —40 OZ MAX AT .484 FROM MOUNTING PANEL	CONTACT ARRANGEMENT TRIPLE POLE
OVERTRAVEL — — — — — — — — 8	5A – 125 VAC; 2A – 24 VDC (CKT 11–12 & 31–32) 0.1A – 125 VAC – DC (CKT 21 – 22) 60/75°C (Cu)

THIS DRAWING COVERS A PROPRIETARY ITEM AND IS THE PROPERTY OF MICRO SWITCH. A DIVISION OF HONEYWELL. THIS DRAWING IS NOT TO BE COPIED OR USED WITHOUT THE APPROVAL OF MICRO SWITCH.

MICRO SWITCH a Honeywell Division

FED. MFG. CODE 91929

SWITCH – BASIC

CATALOG LISTING WW2K29H-D9

THIRD ANGLE PROJECTION

SCALE 2:1

DO NOT SCALE PRINT

TOLERANCES

APPLY TO DESIGN UNITS. CONVERSIONS ARE ONLY FOR REFERENCE. UNLESS NOTED, TOLERANCES ARE ±

	DIM. mm	TOL mm/in	DIM. in	TOL mm/in
NO PLACES	X	1/.04		
ONE PLACE	X,X	0.4/.016	X.X	0.8/.03
TWO PLACES	X,XX	0.15/.006	X.XX	0.38/.015
THREE PLACES			X.XXX	0.13/.005
ANGLES	5°			

SI METRIC [X] US CUSTOMARY [ ]

DESIGN UNITS

WEIGHT

CATALOG LISTING WW2K29H-D9 PAGE 1 OF 1

ISSUE 2 M

RELEASE NO. PR-20330-T REPLACES X96932-WW

REVISIONS

A 204751 G J W JAN 02

RASTER

DRAWN J W B 27 OCT 92

CHECK

CHECK

CHECK

Общество с ограниченной ответственностью «МосЧип» ИНН 7719860671 / КПП 771901001
Адрес: 105318, г.Москва, ул.Щербаковская д.3, офис 1107

Данный компонент на территории Российской Федерации

Вы можете приобрести в компании MosChip.

Для оперативного оформления запроса Вам необходимо перейти по данной ссылке:

http://moschip.ru/get-element

Вы можете разместить у нас заказ для любого Вашего проекта, будь то серийное производство или разработка единичного прибора.

В нашем ассортименте представлены ведущие мировые производители активных и пассивных электронных компонентов.

Нашей специализацией является поставка электронной компонентной базы двойного назначения, продукции таких производителей как XILINX, Intel (ex.ALTERA), Vicor, Microchip, Texas Instruments, Analog Devices, Mini-Circuits, Amphenol, Glenair.

Сотрудничество с глобальными дистрибьюторами электронных компонентов, предоставляет возможность заказывать и получать с международных складов практически любой перечень компонентов в оптимальные для Вас сроки.

На всех этапах разработки и производства наши партнеры могут получить квалифицированную поддержку опытных инженеров.

Система менеджмента качества компании отвечает требованиям в соответствии с ГОСТ Р ИСО 9001, ГОСТ РВ 0015-002 и ЭС РД 009

Офис по работе с юридическими лицами:

105318, г.Москва, ул.Щербаковская д.3, офис 1107, 1118, ДЦ «Щербаковский»

Телефон: +7 495 668-12-70 (многоканальный)

Факс: +7 495 668-12-70 (доб.304)

E-mail: info@moschip.ru

Skype отдела продаж:
moschip.ru
moschip.ru_4
moschip.ru_6
moschip.ru_9