Alle Rechte vorbehalten/ *All rights reserved*

recommended panel
cutout dimension

scale 1:1

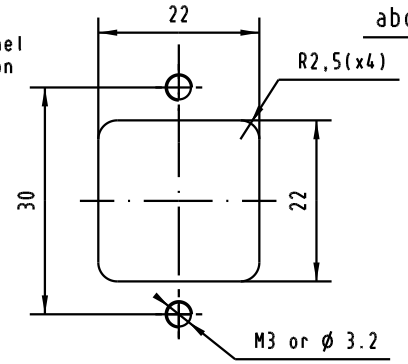

IEC 60603-7
SMC modular jack
12mm height
above PC-Board

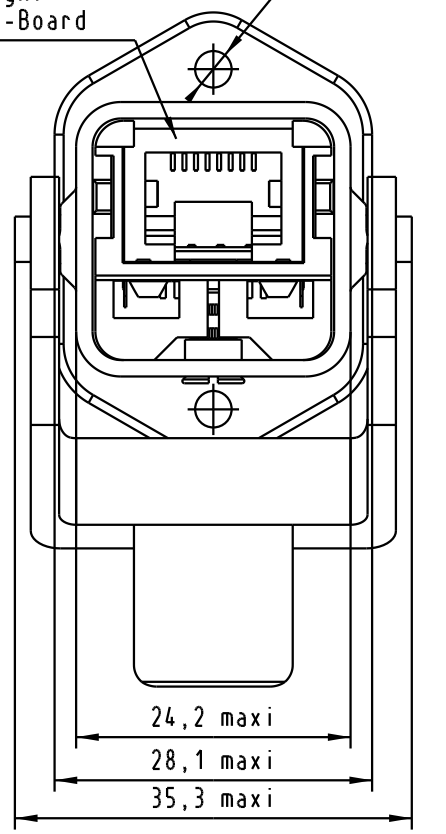

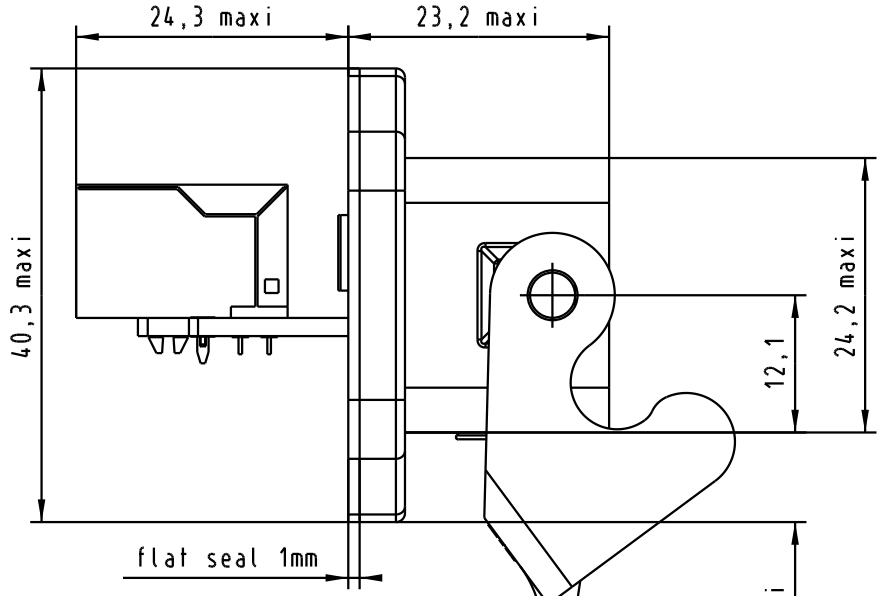

recommended PC-Board layout(SMC)
view components side

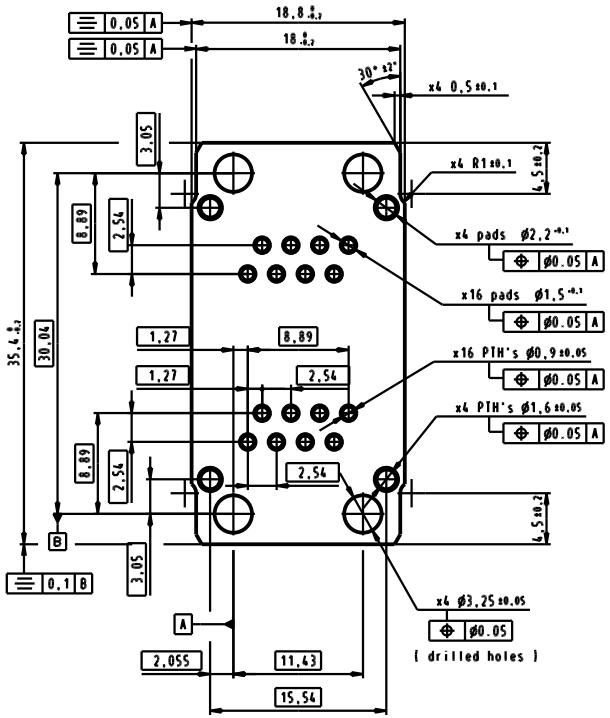

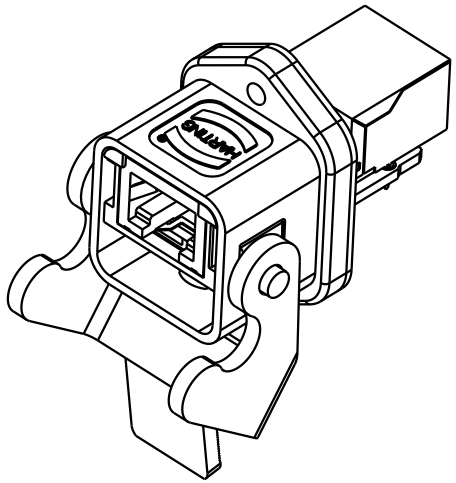

matable with
IEC 60076-3-106 variant 5
connectors pitchs on panel
axis X = 36 mm
Axis Y = 55 mm

Mod.	Dat.	Name
33087	02-SEP-05	JB
31909	27-MAY-04	AC
31394	18-FEB-03	PP

	Dat.	Name
Detail.	18-FEB-03	PP
Insp.		
Stand.		

All Dim. in mm
Orig. Size DIN A 4

RJ Industrial
Han3A panel feed through
with plastic housing
IP67 - 8 data

Maßstab/ *Scale* 1,5:1

HARTING EURL
F-95972 Paris

TB09 45 225 11 00

Sub.

Blatt/ *Page* 1/1

Общество с ограниченной ответственностью «МосЧип» ИНН 7719860671 / КПП 771901001
Адрес: 105318, г.Москва, ул.Щербаковская д.3, офис 1107

Данный компонент на территории Российской Федерации

Вы можете приобрести в компании MosChip.

Для оперативного оформления запроса Вам необходимо перейти по данной ссылке:

http://moschip.ru/get-element

Вы можете разместить у нас заказ для любого Вашего проекта, будь то серийное производство или разработка единичного прибора.

В нашем ассортименте представлены ведущие мировые производители активных и пассивных электронных компонентов.

Нашей специализацией является поставка электронной компонентной базы двойного назначения, продукции таких производителей как XILINX, Intel (ex.ALTERA), Vicor, Microchip, Texas Instruments, Analog Devices, Mini-Circuits, Amphenol, Glenair.

Сотрудничество с глобальными дистрибьюторами электронных компонентов, предоставляет возможность заказывать и получать с международных складов практически любой перечень компонентов в оптимальные для Вас сроки.

На всех этапах разработки и производства наши партнеры могут получить квалифицированную поддержку опытных инженеров.

Система менеджмента качества компании отвечает требованиям в соответствии с ГОСТ Р ИСО 9001, ГОСТ РВ 0015-002 и ЭС РД 009

Офис по работе с юридическими лицами:

105318, г.Москва, ул.Щербаковская д.3, офис 1107, 1118, ДЦ «Щербаковский»

Телефон: +7 495 668-12-70 (многоканальный)

Факс: +7 495 668-12-70 (доб.304)

E-mail: info@moschip.ru

Skype отдела продаж:
moschip.ru
moschip.ru_4
moschip.ru_6
moschip.ru_9