THIS DRAWING IS UNPUBLISHED
VERTRAULICH UNVERÖFFENTLICHT ZEICHNUNG
© COPYRIGHT - -
RELEASED FOR PUBLICATION JULY -
FREI FUER VEROEFFENTLICHUNG
ALL RIGHTS RESERVED.
ALLE RECHTE VORBEHALTEN.

MATED WITH
PASSEND ZU: 1718484

LOC	DIST
AI	-

PROJEKT NR.: EGATN02152

REVISIONS
ÄENDERUNGEN

P	LTR	DESCRIPTION BESCHREIBUNG	DATE	DWN	APVD
	D1	REVISED PER ECO-11-005150	30MAR2011	RK	HMR

FURTHER CODING
weitere Kodierung

/9

CODING B
Kodierung

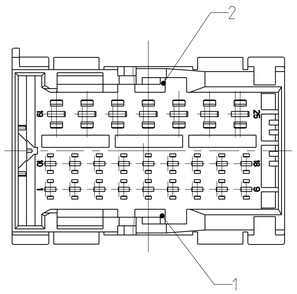

CODING C
Kodierung

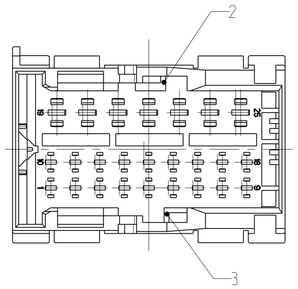

CODING D
Kodierung

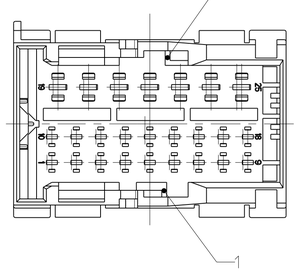

SECONDARY LOCKING IN LOCKED POSITION
Zweite Kontaksicherung in Endraststellung

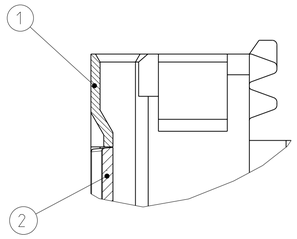

SECONDARY LOCKING IN PRE LOCKED POSITION
Zweite Kontaksicherung in Vorraststellung

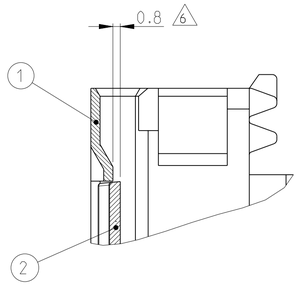

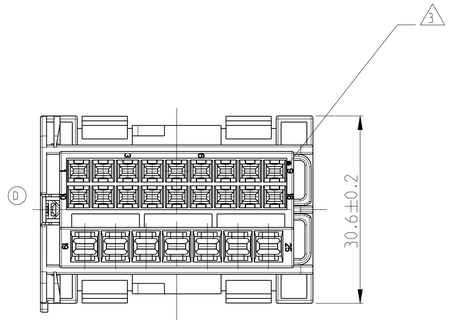

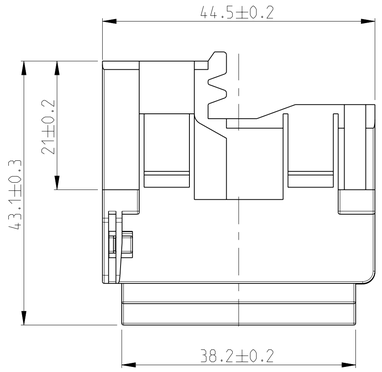

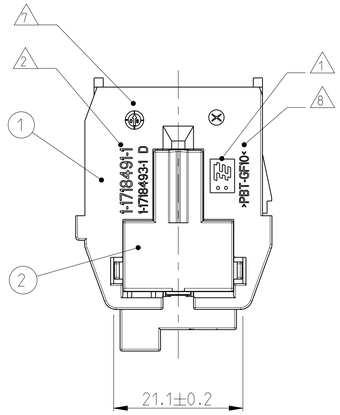

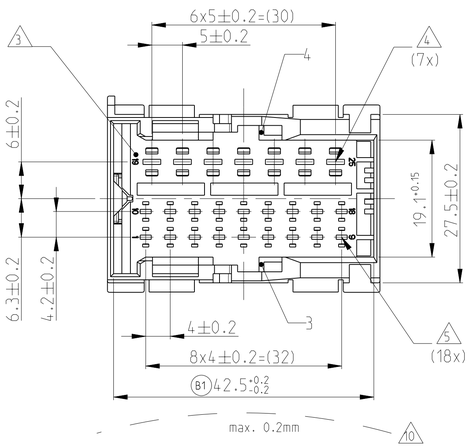

NOTES
Bemerkungen

1. TE LOGO
   TE Logo
2. TE CONNECTIVITY NUMBER
   TE CONNECTIVITY Nummer
3. CAVITY NUMBERING
   Kammernumerierung
4. CAVITIES MATED WITH TAB 2.8 x 0.8 MM
   SEE PRODUCT GROUP DRAWING
   TE CONNECTIVITY NO.: 1355052
   MAX. WIRESIZE: 2.5MM² FLR
   Kontaktkammern passend f Gr Flachstecker 2.8 x 0.8 mm
   siehe Produkt-Gruppenzeichnung
   TE CONNECTIVITY Nr.: 1355052
   max. Drahtgr ßenbereich: 2.5mm2 FLR
5. CAVITIES MATED WITH TAB 1.6 x 0.6 MM
   SEE PRODUCT GROUP DRAWING
   TE CONNECTIVITY NO.: 1355055
   MAX. WIRESIZE: 1.5MM² FLR
   Kontaktkammern passend f Gr Flachstecker 1.6 x 0.6 mm
   siehe Produkt-Gruppenzeichnung
   TE CONNECTIVITY Nr.: 1355055
   max. Drahtgr ßenbereich: 1.5mm2 FLR
6. SLIDING DISTANCE OF SECONDARY LOCKING
   Verschiebeweg der zweiten Kontaktsicherung
7. PRODUCTION DATE
   Produktionsdatum
8. MATERIAL MARKING ACC. TO VDA 260
   Werkstoffkennzeichnung nach
9. MECHANICAL CODING
   Mechanische Kodierung
10. WARPAGE TO . . . PERMITTED
    Verzug zul ssig bis . . .
11. FITS TO TE CONNECTIVITY CARRIER + AMP MCP1.5K/2.8 RECEPTACLE INSERTS. 18+7POS
    CARRIER:1718484; INSERT 18POS: 1718489; INSERT 7POS: 1718488
    Passend zu TE CONNECTIVITY Tr ger + AMP MCP 1.5K/2.8 Buchseneins tze. 18+7pol.
    Tr ger: 1718484. Einsatz 18pol.: 1718489; Einsatz 7pol.: 1718488
12. FITS TO INTERFACE DRAWING 114-18327-1
    Passend zu Ausf hrungsvorschrift 114-18327-1
13. (C119) LAYER PACKAGING IN CORRUGATED BOX
    Lagenverpackung im Versandkarton
14. MALFUNCTION CAUSED BY LACQUER IS NOT COVERED BY TE CONNECTIVITY WARRANTY
    Funktionbeeintr chtigung durch Lackieren liegt nicht im Einfluss und Gew hrleistungsumfang von TE CONNECTIVITY

CUT - OFF
Ausschnitt

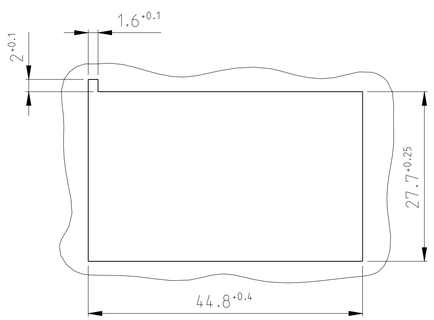

MATERIAL-THICKNESS t= 2.0 +0.3 -0.2

Materialdicke t= 2.0 +0.3 -0.2

DELIVERY CONDITIONS:
Lieferzustand:

2nd LOCKING DEVICE IN PRE LOCKED POSITION
2. Kontaktsicherung in Vorraststellung

CODE Kodierung	ORDER-NO. Bestell-Nr.	REV.	QTY Anzahl	MAT.	COLOUR Farbe	DESCRIPTION Beschreibung	REV.	ITEM
D	1-1718491-4	D	1	PBT-GF30	YELLOW gelb	SECONDARY LOCKING zweite Kontaktsicherung	C	2
			1	PBT-GF10	YELLOW GREEN gelbgruen	TAB HOUSING CODE D Stiftgehaeuse Kodierung D	D	1
C	1-1718491-3	D	1	PBT-GF30	YELLOW gelb	SECONDARY LOCKING zweite Kontaktsicherung	C	2
			1	PBT-GF10	LIGHT BLUE lichtblau	TAB HOUSING CODE C Stiftgehaeuse Kodierung C	D	1
B	1-1718491-2	D	1	PBT-GF30	YELLOW gelb	SECONDARY LOCKING zweite Kontaktsicherung	C	2
			1	PBT-GF10	DUSTY GREY staubgrau	TAB HOUSING CODE B Stiftgehaeuse Kodierung B	D	1
A	1-1718491-1	D	1	PBT-GF30	YELLOW gelb	SECONDARY LOCKING zweite Kontaktsicherung	C	2
			1	PBT-GF10	BLACK schwarz	TAB HOUSING CODE A Stiftgehaeuse Kodierung A	D	1

CODING A AS SHOWN
Kodierung A wie gezeigt:

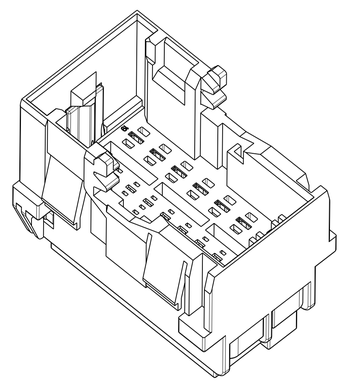

THIS DRAWING IS A CONTROLLED DOCUMENT.

DIMENSIONS: MASSEINHEITEN: mm

TOLERANCES UNLESS OTHERWISE SPECIFIED: ± ACC. TO ISO 8015 ACC. TO DIN 16901-M2
1 PLC ±
2 PLC ±
3 PLC ±
ANGLES/WINKEL ±2°

MATERIAL: SEE TABLE / siehe Tabelle

FINISH/OBERFLAECHE/FARBE: SEE TABLE / siehe Tabelle

DWN	E. Eltrop	16JUL2004
CHK	Ch. Eberwein	16JUL2004
APVD	J. Hass	-

PRODUCT SPEC PRODUKTSPEZ. 108-18957
APPLICATION SPEC VERARBEITUNGSSPEZ. 114-18663
WEIGHT GEWICHT 22 g

TE Connectivity

NAME: 1.5/2.8 MM TAB HOUSING, 25POS
1.5/2.8mm Flachsteckergehaeuse, 25pol.
-

SIZE	CAGE CODE	DRAWING NO ZEICHNUNGS-NR.	RESTRICTED TO NUR FUER
A1	00779	C-1718491	-

CUSTOMER DRAWING /KUNDENZEICHNUNG | SCALE MASSSTAB 2:1 | SHEET BLATT 1 OF VON 1 | REV D1

Общество с ограниченной ответственностью «МосЧип» ИНН 7719860671 / КПП 771901001
Адрес: 105318, г.Москва, ул.Щербаковская д.3, офис 1107

Данный компонент на территории Российской Федерации

Вы можете приобрести в компании MosChip.

Для оперативного оформления запроса Вам необходимо перейти по данной ссылке:

http://moschip.ru/get-element

Вы можете разместить у нас заказ для любого Вашего проекта, будь то серийное производство или разработка единичного прибора.

В нашем ассортименте представлены ведущие мировые производители активных и пассивных электронных компонентов.

Нашей специализацией является поставка электронной компонентной базы двойного назначения, продукции таких производителей как XILINX, Intel (ex.ALTERA), Vicor, Microchip, Texas Instruments, Analog Devices, Mini-Circuits, Amphenol, Glenair.

Сотрудничество с глобальными дистрибьюторами электронных компонентов, предоставляет возможность заказывать и получать с международных складов практически любой перечень компонентов в оптимальные для Вас сроки.

На всех этапах разработки и производства наши партнеры могут получить квалифицированную поддержку опытных инженеров.

Система менеджмента качества компании отвечает требованиям в соответствии с ГОСТ Р ИСО 9001, ГОСТ РВ 0015-002 и ЭС РД 009

Офис по работе с юридическими лицами:

105318, г.Москва, ул.Щербаковская д.3, офис 1107, 1118, ДЦ «Щербаковский»

Телефон: +7 495 668-12-70 (многоканальный)

Факс: +7 495 668-12-70 (доб.304)

E-mail: info@moschip.ru

Skype отдела продаж:
moschip.ru
moschip.ru_4
moschip.ru_6
moschip.ru_9