THIS DRAWING IS UNPUBLISHED. RELEASED FOR PUBLICATION 20
© COPYRIGHT 20 BY - ALL RIGHTS RESERVED.

LOC	DIST
AD	00

REVISIONS

P	LTR	DESCRIPTION	DATE	DWN	APVD
	1	DRAWING CREATED BY AUTOMATION PROGRAM	05JAN2011	-	JE
	A	RELEASED	29FEB2012	BC	DY

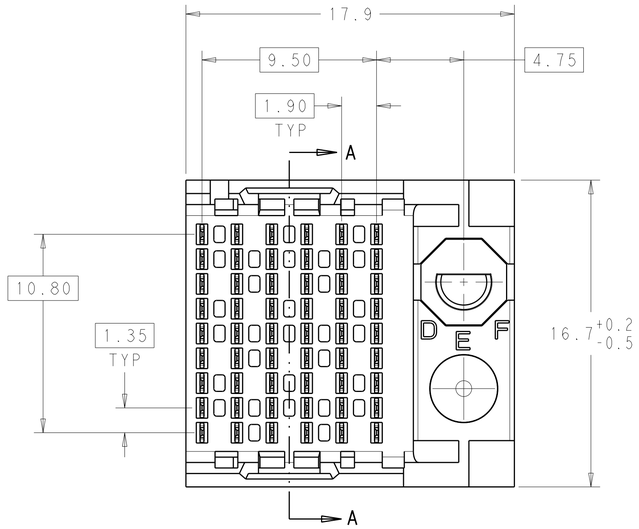

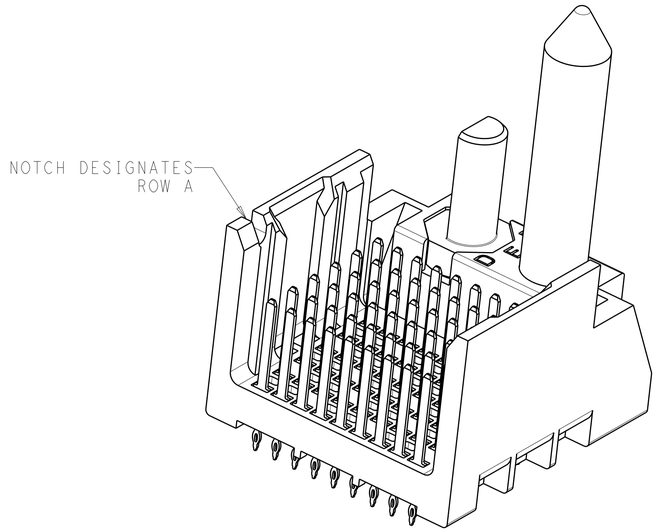

1. MATERIAL:
   HOUSING: LCP, GLASS FILLED, UL94V-0.
   TERMINALS: HIGH PERFORMANCE COPPER ALLOY.
2. FINISH:
   30µ" MIN GOLD IN CONTACT AREA. SELECTIVE TIN ON PCB TAILS, NICKEL OVERALL.
3. FINISH:
   30µ" MIN GOLD IN CONTACT AREA. SELECTIVE TIN-LEAD ON PCB TAILS, NICKEL OVERALL.
4. SCREWS PACKAGED IN END OF PACKAGING TUBE.
5. FOR GROUNDED GUIDE PIN USE Ø3.56±0.08 PTH, Ø3.66 DRILL, AND Ø6.5 PAD.
6. KEYING PIN SHOWN IN POSITION A, SEE KEYING CHART ON SHEET 2 FOR OTHER POSITIONS.

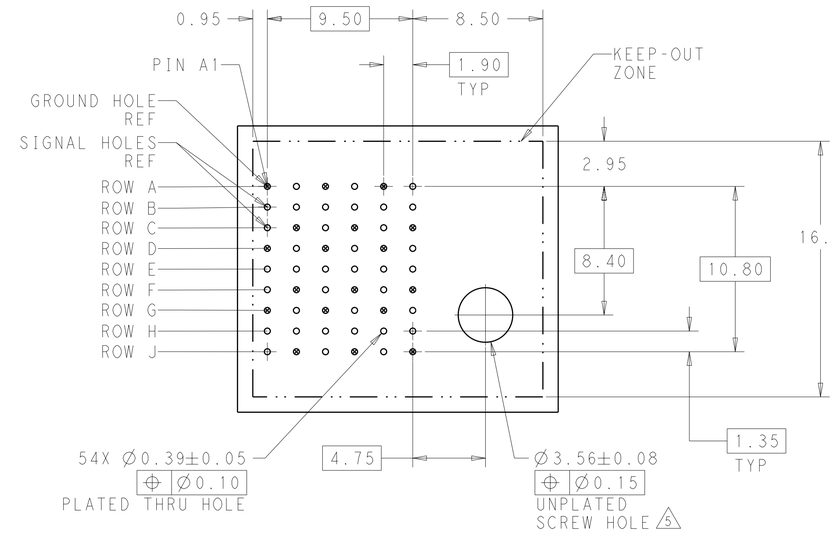

RIGHT GUIDED
BACKPLANE HOLE PATTERN
(CONNECTOR SIDE)

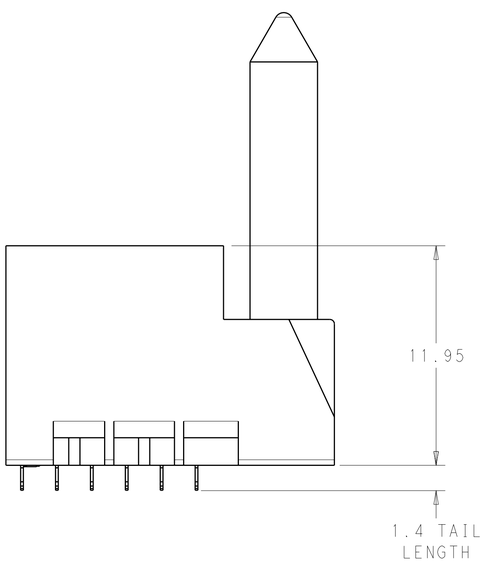

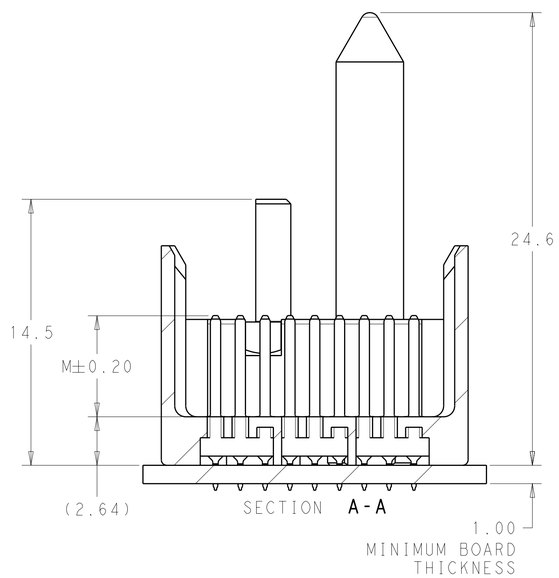

THIS DRAWING IS A CONTROLLED DOCUMENT.	DWN - 05JAN2011	TE Connectivity	
DIMENSIONS: mm	CHK J. EABY 05JAN2011		
TOLERANCES UNLESS OTHERWISE SPECIFIED: 0 PLC ±- 1 PLC ±0.25 2 PLC ±0.13 3 PLC ±- 4 PLC ±- ANGLES ±-	APVD J. EABY 05JAN2011	NAME IMPACT, 3 PAIR, 6 COLUMN, HEADER RIGHT GUIDED, OPEN END WALL SIGNAL MODULE, 0.39 PTH	
	PRODUCT SPEC -		
	APPLICATION SPEC -		
MATERIAL 4	FINISH SEE TABLE -	WEIGHT -	SIZE A1 / CAGE CODE 00779 / DRAWING NO C-2132531 / RESTRICTED TO -
	CUSTOMER DRAWING	SCALE 6:1 / SHEET 1 OF 2	REV A

4805 (3/11)

Pro/ENGINEER DRAWING

THIS DRAWING IS UNPUBLISHED. RELEASED FOR PUBLICATION 20
© COPYRIGHT 20 BY - ALL RIGHTS RESERVED.

LOC	DIST
AD	00

REVISIONS

P	LTR	DESCRIPTION	DATE	DWN	APVD
	-	SEE SHEET 1	-	-	-

3	H	5.5	8-2132531-6
3	H	4.9	8-2132531-5
3	H	4.5	8-2132531-4
2	H	5.5	8-2132531-3
2	H	4.9	8-2132531-2
2	H	4.5	8-2132531-1
3	G	5.5	7-2132531-6
3	G	4.9	7-2132531-5
3	G	4.5	7-2132531-4
2	G	5.5	7-2132531-3
2	G	4.9	7-2132531-2
2	G	4.5	7-2132531-1
3	F	5.5	6-2132531-6
3	F	4.9	6-2132531-5
3	F	4.5	6-2132531-4
2	F	5.5	6-2132531-3
2	F	4.9	6-2132531-2
2	F	4.5	6-2132531-1
3	E	5.5	5-2132531-6
3	E	4.9	5-2132531-5
3	E	4.5	5-2132531-4
2	E	5.5	5-2132531-3
2	E	4.9	5-2132531-2
2	E	4.5	5-2132531-1
3	D	5.5	4-2132531-6
3	D	4.9	4-2132531-5
3	D	4.5	4-2132531-4
2	D	5.5	4-2132531-3
2	D	4.9	4-2132531-2
2	D	4.5	4-2132531-1
3	C	5.5	3-2132531-6
3	C	4.9	3-2132531-5
3	C	4.5	3-2132531-4
2	C	5.5	3-2132531-3
2	C	4.9	3-2132531-2
2	C	4.5	3-2132531-1
3	B	5.5	2-2132531-6
3	B	4.9	2-2132531-5
3	B	4.5	2-2132531-4
2	B	5.5	2-2132531-3
2	B	4.9	2-2132531-2
2	B	4.5	2-2132531-1
3	A	5.5	1-2132531-6
3	A	4.9	1-2132531-5
3	A	4.5	1-2132531-4
2	A	5.5	1-2132531-3
2	A	4.9	1-2132531-2
2	A	4.5	1-2132531-1
3	-	5.5	2132531-6
3	-	4.9	2132531-5
3	-	4.5	2132531-4
2	-	5.5	2132531-3
2	-	4.9	2132531-2
2	-	4.5	2132531-1
FINISH	KEY POSITION	DIM M	PART NUMBER

REFER TO WWW.TE.COM
FOR PRODUCT AVAILABILITY

KEY POSITION CHART

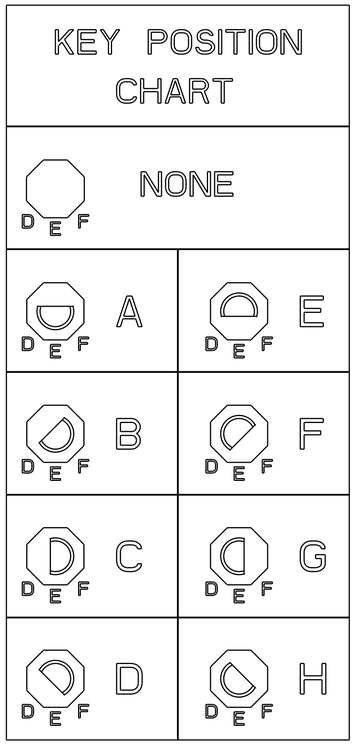

THIS DRAWING IS A CONTROLLED DOCUMENT.

DIMENSIONS: mm

TOLERANCES UNLESS OTHERWISE SPECIFIED:
0 PLC ±-
1 PLC ±0.25
2 PLC ±0.13
3 PLC ±-
4 PLC ±-
ANGLES ±-

MATERIAL - -

FINISH SEE TABLE

DWN -	05JAN2011	
CHK J. EABY	05JAN2011	
APVD J. EABY	05JAN2011	
PRODUCT SPEC -		
APPLICATION SPEC -		
WEIGHT -		

TE Connectivity

NAME IMPACT, 3 PAIR, 6 COLUMN, HEADER RIGHT GUIDED, OPEN END WALL SIGNAL MODULE, 0.39 PTH

SIZE	CAGE CODE	DRAWING NO	RESTRICTED TO
A1	00779	C-2132531	-

CUSTOMER DRAWING | SCALE 5:1 | SHEET 2 OF 2 | REV A

4805 (3/11)

Общество с ограниченной ответственностью «МосЧип» ИНН 7719860671 / КПП 771901001
Адрес: 105318, г.Москва, ул.Щербаковская д.3, офис 1107

Данный компонент на территории Российской Федерации

Вы можете приобрести в компании MosChip.

Для оперативного оформления запроса Вам необходимо перейти по данной ссылке:

http://moschip.ru/get-element

Вы можете разместить у нас заказ для любого Вашего проекта, будь то серийное производство или разработка единичного прибора.

В нашем ассортименте представлены ведущие мировые производители активных и пассивных электронных компонентов.

Нашей специализацией является поставка электронной компонентной базы двойного назначения, продукции таких производителей как XILINX, Intel (ex.ALTERA), Vicor, Microchip, Texas Instruments, Analog Devices, Mini-Circuits, Amphenol, Glenair.

Сотрудничество с глобальными дистрибьюторами электронных компонентов, предоставляет возможность заказывать и получать с международных складов практически любой перечень компонентов в оптимальные для Вас сроки.

На всех этапах разработки и производства наши партнеры могут получить квалифицированную поддержку опытных инженеров.

Система менеджмента качества компании отвечает требованиям в соответствии с ГОСТ Р ИСО 9001, ГОСТ РВ 0015-002 и ЭС РД 009

Офис по работе с юридическими лицами:

105318, г.Москва, ул.Щербаковская д.3, офис 1107, 1118, ДЦ «Щербаковский»

Телефон: +7 495 668-12-70 (многоканальный)

Факс: +7 495 668-12-70 (доб.304)

E-mail: info@moschip.ru

Skype отдела продаж:
moschip.ru
moschip.ru_4
moschip.ru_6
moschip.ru_9