CTS Electrocomponents

Series 026 Data Sheet
Rotary Potentiometer

Industrial 24mm Diameter 5 Watt, Wirewound Rotary Potentiometer

Features

- Dust-proof construction
- Precision linearity
- 5 watt power rating
- Superior resistance stability in temperature and environment change
- Tandem constructions available
- Bushing or twist tab mounting
- Available with pull-push and rotary power switches
- RoHS compliant

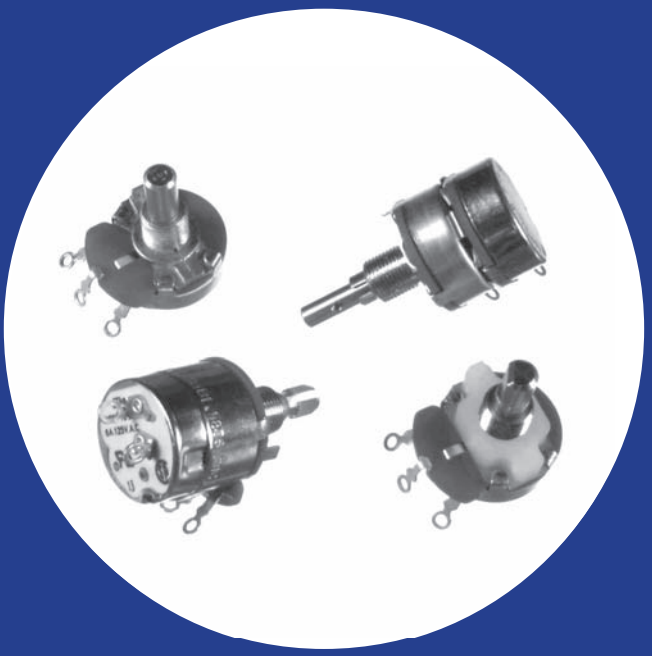

Electrical and Mechanical Specifications

Resistance Range
Linear : 1 ohm through 25K ohms
Audio : 20 ohms through 10K ohms

Resistance Tolerance
±20%, ±10%, ±5%

Power Rating
5 watts @ 25°C

Dielectric Strength
1,000 VAC for 1 minute

Maximum Operating Voltage
500 VDC

Insulation Resistance
100 Megohms minimum @ 250 VDC

Rotational Angle
Mechanical Angle: 300°±5°
Effective Angle:
Without switch: 280°
With switch: 240°

Rotational Torque
3/4 to 6 in. oz. (54 - 432 gf-cm)

Linearity (linear curve only)
Standard: 3% linearity
Special : 2% linearity

Mounting Information
Bushing Mount
Twisted Tab

Power Switch
Rotary Switch-SPST, DPST, SPDT
Pull-Push Switch-SPST (Pull-ON, Push-OFF)

Rotational Life
standard : 10,000 cycles
special : 50,000 , 100,000 cycles

Solder Heat Resistance
Maximum 350°C for 3 sec

Operating Temperature
-30°C to +105°C

© 2009 CTS Corporation. All rights reserved. Information subject to change.

T026 Metal Shaft, Bushing Mounting, Type "T" Solder Lug Terminals

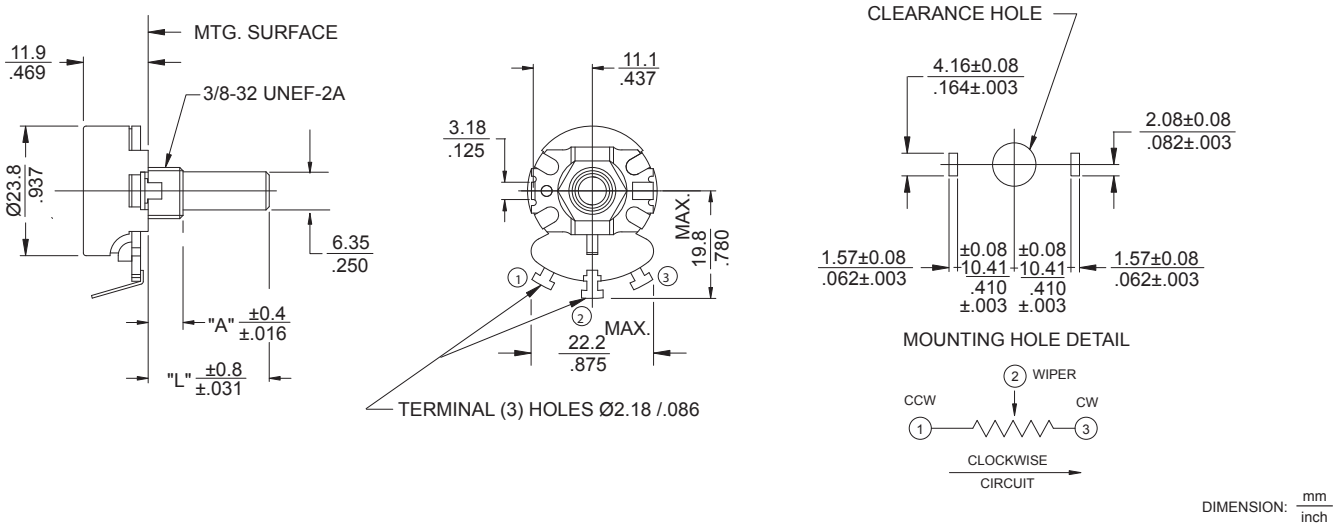

X026 / Y026 Metal Shaft, Bushing Mounting, Printed Circuit Type X/Y Terminals

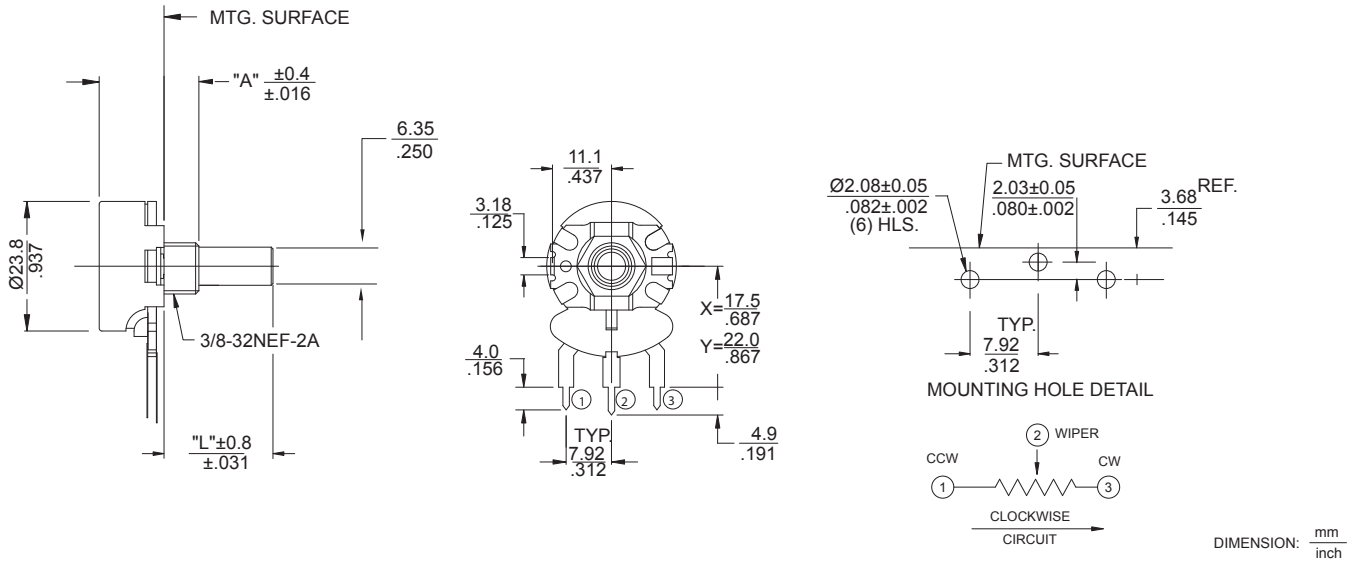

© 2009 CTS Corporation. All rights reserved. Information subject to change.

U026 Metal Shaft, Bushing Mounting, Printed Circuit Type “U” Formed Terminals

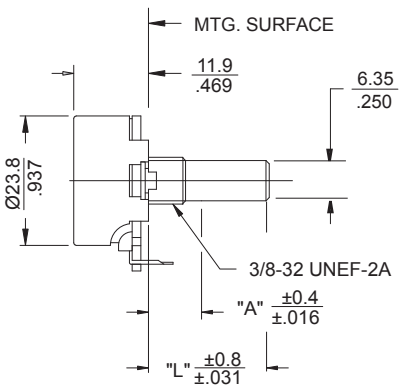

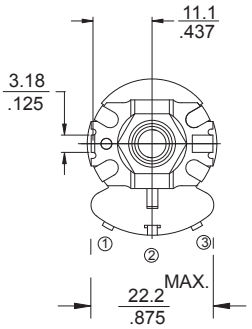

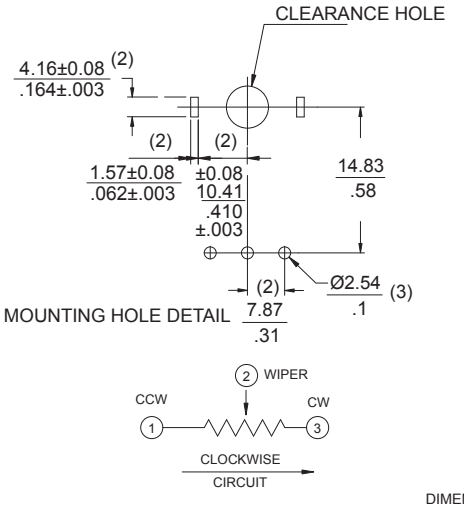

DIMENSION: mm / inch

V026 Metal Shaft, Bushing Mounting, Printed Circuit Type “V” Formed Terminals

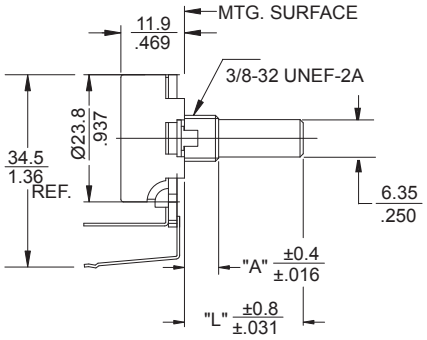

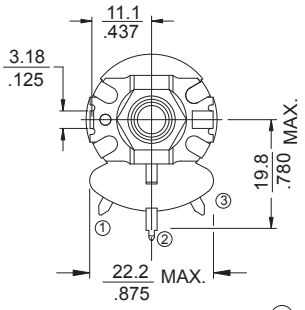

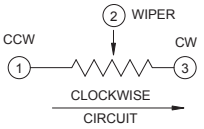

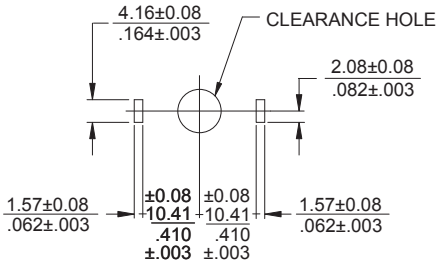

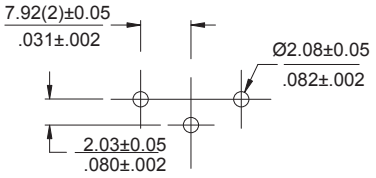

PCB LAYOUT

DIMENSION: mm / inch

S026 Metal Shaft, Bushing Mounting, Faston Type “S” Formed Terminals

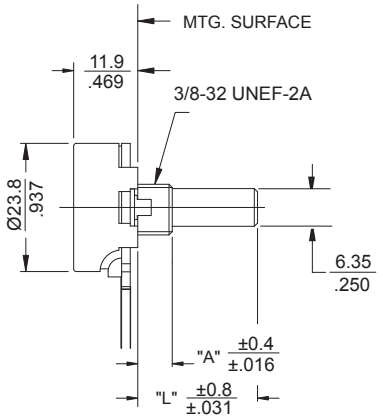

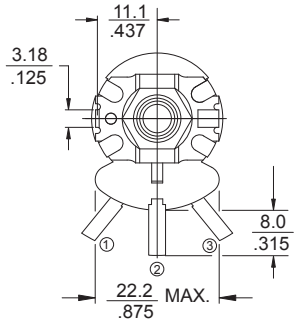

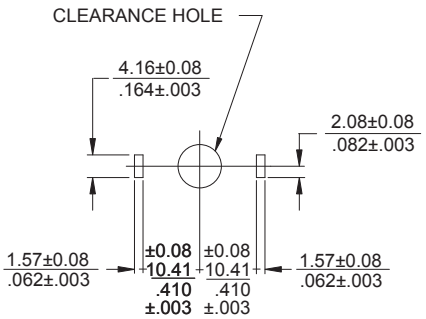

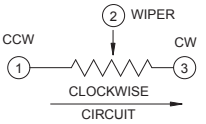

DIMENSION: mm / inch

© 2009 CTS Corporation. All rights reserved. Information subject to change.

VPE026 Metal Shaft, Twist TAB Mounting, Type “V” Formed Terminals

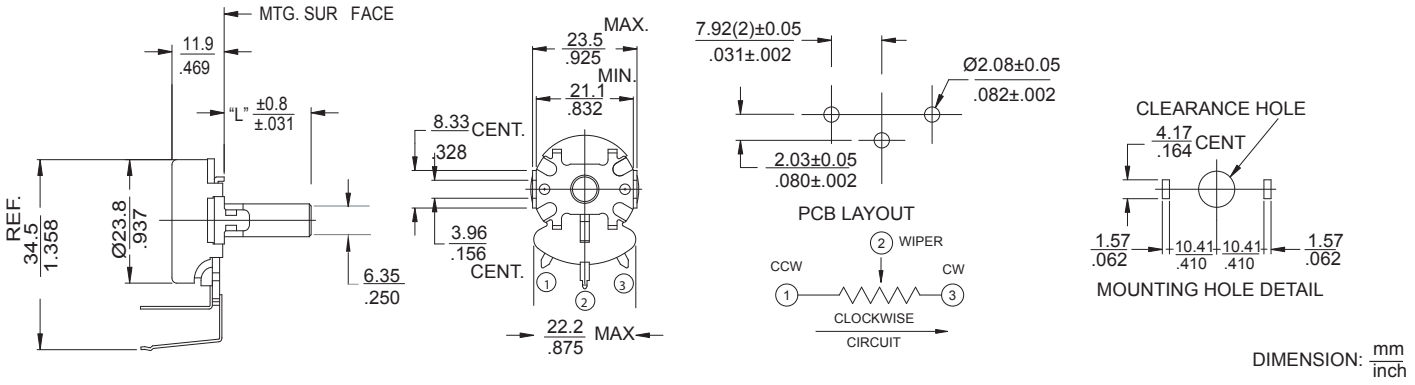

T2-026 Dual-section, Metal Shaft, Bushing Mounting, Type “T” Solder Lug Terminals

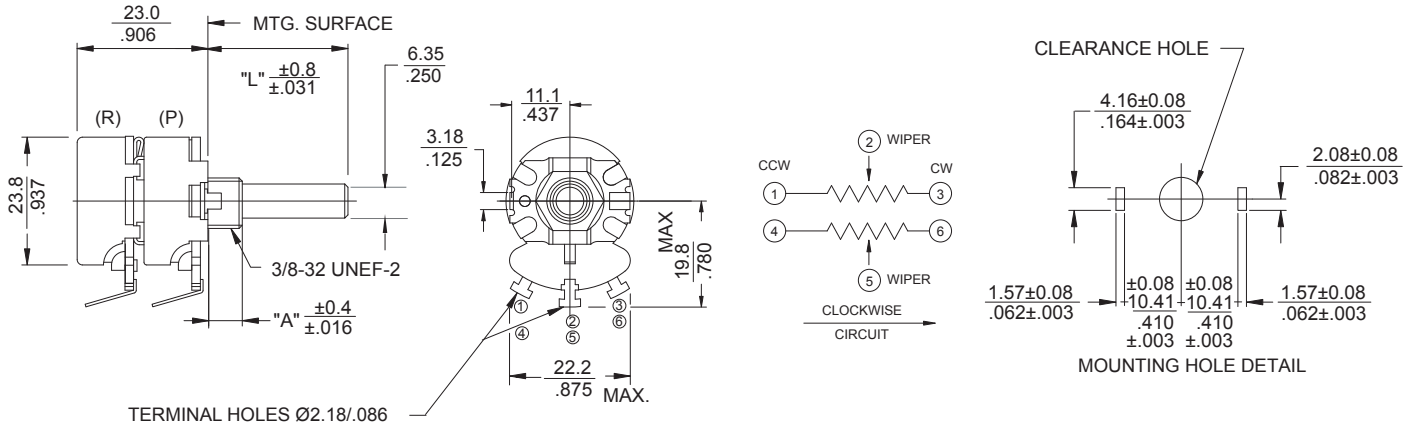

* More multi-section models available, consult CTS for details

Ordering Information

026 T 2 20 R 103 B 1 A 1

TERMINAL STYLE

- **T** - SOLDER LUG
- **X** - PC .687”(17.5mm)
- **Y** - PC .867”(22.0mm)
- **U** - FORMED TO FRONT
- **V** - FORMED TO REAR
- **S** - FASTON

METAL MOUNTING STYLE “A”

BUSHING LENGTH: 1/8" INCREMENTS

EXAMPLES:

- **2** - .250"(6.35mm)
- **3** - .375"(9.53mm)
- **8** - 1.000"(25.4mm)
- **1** - TWIST TAB MOUNT
- **A** - .250"(6.35mm) DIECAST
- **B** - .375"(9.53mm) DIECAST

SHAFT TRIM

- **R** - ROUND
- **F** - FLATTED .375"X.156" (9.53mmX4.0mm)
- **K** - KNURLED EIA S148 24 TEETH
- **S** - SD SLOT .063" DEEP X.047" WIDE (1.6mmX1.2mm)

RESIST TOL

- **A** - ±10%
- **B** - ±20%
- **D** - ±5%

TAPER

- **1** - LINEAR
- **2** - 20%AUD
- **3** - 20%CCW AUD

SPECIALS

- **1** - LOCATING LUG LEFT SIDE
- **2** - LOCATING LUG RIGHT SIDE
- **3** - NO LOCATING LUG LOCATING
- **5** - LOCATING LUG BOTH SIDE

METAL SHAFT LENGTH “L”

FROM MOUNTING SURFACE 1/32"INCREMENTS

EXAMPLES:

- **20** - .625"(6.35mm)
- **24** - .750"(19.5mm)
- **28** - .875"(22.2mm)
- **32** - 1.000"(25.4mm)

RESISTANCE CODE EXAMPLES

CODE	RESISTANCE
5A0	5 OHMS
501	500 OHMS
102	1K
252	2.5K
502	5K
103	10K
253	25K

SWITCHES	FUNCTION	CTS TYPE	CURRENT RATING
A - NONE			
B - SPST	ROTARY	TGC	6AMP @ 125VAC
C - DPST	ROTARY	027	3AMP @ 125VAC 1AMP @ 250VAC
D - SPDT	ROTARY	028	3AMP @ 125VAC
E - SPST	PULL-PUSH	FR-K	3AMP @ 125VAC
F - SPST	ROTARY	FR-GC	3AMP @ 125VAC 1AMP @ 250VAC/DC

* Refer to series 450 data sheet for power switch detal

© 2009 CTS Corporation. All rights reserved. Information subject to change.

Общество с ограниченной ответственностью «МосЧип» ИНН 7719860671 / КПП 771901001
Адрес: 105318, г.Москва, ул.Щербаковская д.3, офис 1107

Данный компонент на территории Российской Федерации

Вы можете приобрести в компании MosChip.

Для оперативного оформления запроса Вам необходимо перейти по данной ссылке:

http://moschip.ru/get-element

Вы можете разместить у нас заказ для любого Вашего проекта, будь то серийное производство или разработка единичного прибора.

В нашем ассортименте представлены ведущие мировые производители активных и пассивных электронных компонентов.

Нашей специализацией является поставка электронной компонентной базы двойного назначения, продукции таких производителей как XILINX, Intel (ex.ALTERA), Vicor, Microchip, Texas Instruments, Analog Devices, Mini-Circuits, Amphenol, Glenair.

Сотрудничество с глобальными дистрибьюторами электронных компонентов, предоставляет возможность заказывать и получать с международных складов практически любой перечень компонентов в оптимальные для Вас сроки.

На всех этапах разработки и производства наши партнеры могут получить квалифицированную поддержку опытных инженеров.

Система менеджмента качества компании отвечает требованиям в соответствии с ГОСТ Р ИСО 9001, ГОСТ РВ 0015-002 и ЭС РД 009

Офис по работе с юридическими лицами:

105318, г.Москва, ул.Щербаковская д.3, офис 1107, 1118, ДЦ «Щербаковский»

Телефон: +7 495 668-12-70 (многоканальный)

Факс: +7 495 668-12-70 (доб.304)

E-mail: info@moschip.ru

Skype отдела продаж:
moschip.ru
moschip.ru_4
moschip.ru_6
moschip.ru_9