THIS COPY IS PROVIDED ON A RESTRICTED BASIS AND IS NOT TO BE USED IN ANY WAY DETRIMENTAL TO THE INTERESTS OF PANDUIT CORP.

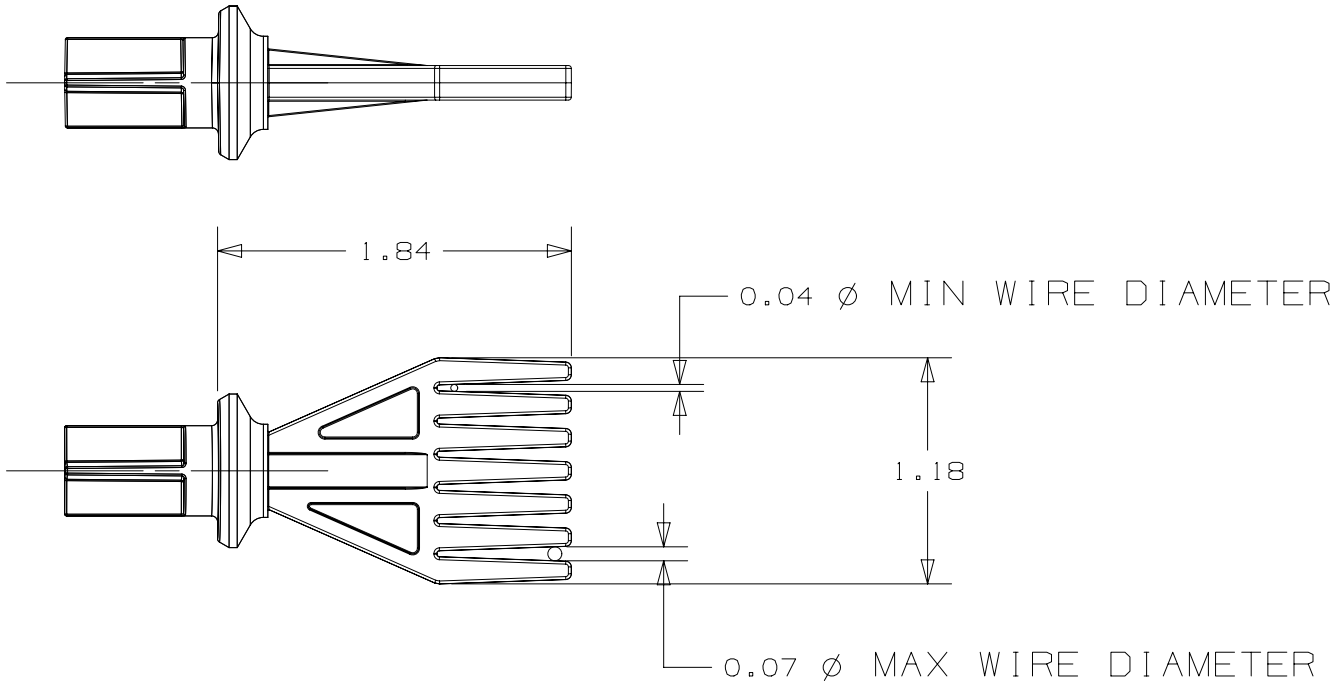

NOTES:

1. GRIPS WIRES OF 18-22 GAGE FOR USE WITH QUICK BUILD HARNESS BOARD.
2. FOR USE WITH QUICK-BUILD MOUNTING PEG P/N QB-MOUNT-L.
3. SEE CUSTOMER PRICE SHEET FOR PART NUMBER SUFFIX DESIGNATION FOR PACKAGE SIZE.

REV	DATE	BY	CHK	APR	DESCRIPTION	ECN
0	10/20/16	DFA	CLW	JHAC	INITIAL RELEASE	GAECN03848

PRODUCT SPEC	
PACKAGING SPEC	
PART NUMBER	QB-WEH1822
WORK INSTRUCTION	
INSPECTION INSTRUCTION NUMBER	
FMEA & CONTROL PLAN NUMBER	
TITLE	QUICK BUILD WIRE END HOLDER CUSTOMER DRAWING
ITEM REVISION NAME	14L203GS/04
DATASET FILE NAME	14L203GS_DC/04
MATERIAL:	ABS, RED
DRAWING NUMBER:	14L203GS_DC

UNLESS OTHERWISE SPECIFIED, DIMENSIONAL TOLERANCES ARE: IN [mm]

.X ± .1 [2.54] .XXX ± .005 [.127]
.XX ± .01 [.25] ANGLES ± 5 °

THIRD ANGLE PROJECTION

DRAWN BY	DATE	CHK	SCALE		SIZE
DFA	10/20/16	JHAC	NONE	SHT 1 OF 1	A

D10100DA/20

Общество с ограниченной ответственностью «МосЧип» ИНН 7719860671 / КПП 771901001
Адрес: 105318, г.Москва, ул.Щербаковская д.3, офис 1107

Данный компонент на территории Российской Федерации

Вы можете приобрести в компании MosChip.

Для оперативного оформления запроса Вам необходимо перейти по данной ссылке:

http://moschip.ru/get-element

Вы можете разместить у нас заказ для любого Вашего проекта, будь то серийное производство или разработка единичного прибора.

В нашем ассортименте представлены ведущие мировые производители активных и пассивных электронных компонентов.

Нашей специализацией является поставка электронной компонентной базы двойного назначения, продукции таких производителей как XILINX, Intel (ex.ALTERA), Vicor, Microchip, Texas Instruments, Analog Devices, Mini-Circuits, Amphenol, Glenair.

Сотрудничество с глобальными дистрибьюторами электронных компонентов, предоставляет возможность заказывать и получать с международных складов практически любой перечень компонентов в оптимальные для Вас сроки.

На всех этапах разработки и производства наши партнеры могут получить квалифицированную поддержку опытных инженеров.

Система менеджмента качества компании отвечает требованиям в соответствии с ГОСТ Р ИСО 9001, ГОСТ РВ 0015-002 и ЭС РД 009

Офис по работе с юридическими лицами:

105318, г.Москва, ул.Щербаковская д.3, офис 1107, 1118, ДЦ «Щербаковский»

Телефон: +7 495 668-12-70 (многоканальный)

Факс: +7 495 668-12-70 (доб.304)

E-mail: info@moschip.ru

Skype отдела продаж:
moschip.ru
moschip.ru_4
moschip.ru_6
moschip.ru_9