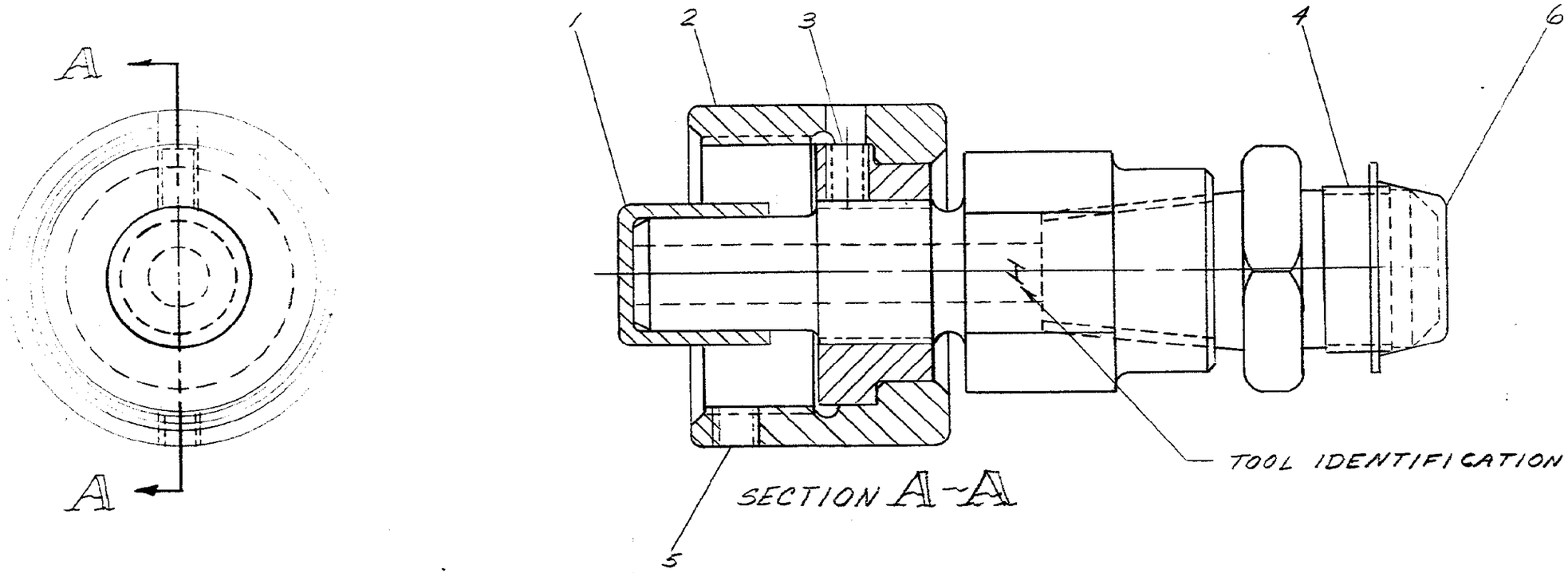

1	1-22541-8	CAP PROTECTIVE	6
1	3-21008-9	SCREW (8-32 UNC-3A X .188)	5
1	305118	CONNECTOR-MALE	4
1	21059-2	SCREW	3
1	301721	COLLAR	2
1	302222	PLASTIC CAP	1
DWG SIZE	NUMBER	NAME	REMARKS	ITEM NO

LTR	REVISION RECORD	DR	CHK	DATE
H-4	REVISED	BWS		9-30-80
H-3	REVISED	B.S.	EJF	1-20-72
H-2	REVISED	B.S.	EJF	12-16-71
H-1	REVISED	PL	EJF	8-26-70
H	REVISED	PL	R	5-14-69

NUMBER 47206

REQUIRED PER ASSEMBLY

DESCRIPTION

©1969 BY AMP INCORPORATED. ALL RIGHTS RESERVED.
AMP PRODUCTS COVERED BY PATENTS AND/OR PATENTS PENDING.

CUSTOMER COPY REFERENCE ONLY

DR P. Litchizar 5-14-69

CHK R. J. Jiménez 5-14-69

DE R. J. Jiménez 5-14-69

MATERIAL AND FINISH

WIRE – RANGE – INSULATION

TOLERANCE EXCEPT AS NOTED ± .015 ± 1° 0'

SCALE 2-1

AMP INCORPORATED HARRISBURG, PENNA.

CLASS USED ON 69325

TYPE

LOC M B NO 47206 REV H4

NAME COUPLING ASSEMBLY

DIMENSIONS IN INCHES. DO NOT SCALE PRINT

PRINT DIST 3

AMP 1253 REV 7/69

Общество с ограниченной ответственностью «МосЧип» ИНН 7719860671 / КПП 771901001
Адрес: 105318, г.Москва, ул.Щербаковская д.3, офис 1107

Данный компонент на территории Российской Федерации

Вы можете приобрести в компании MosChip.

Для оперативного оформления запроса Вам необходимо перейти по данной ссылке:

http://moschip.ru/get-element

Вы можете разместить у нас заказ для любого Вашего проекта, будь то серийное производство или разработка единичного прибора.

В нашем ассортименте представлены ведущие мировые производители активных и пассивных электронных компонентов.

Нашей специализацией является поставка электронной компонентной базы двойного назначения, продукции таких производителей как XILINX, Intel (ex.ALTERA), Vicor, Microchip, Texas Instruments, Analog Devices, Mini-Circuits, Amphenol, Glenair.

Сотрудничество с глобальными дистрибьюторами электронных компонентов, предоставляет возможность заказывать и получать с международных складов практически любой перечень компонентов в оптимальные для Вас сроки.

На всех этапах разработки и производства наши партнеры могут получить квалифицированную поддержку опытных инженеров.

Система менеджмента качества компании отвечает требованиям в соответствии с ГОСТ Р ИСО 9001, ГОСТ РВ 0015-002 и ЭС РД 009

Офис по работе с юридическими лицами:

105318, г.Москва, ул.Щербаковская д.3, офис 1107, 1118, ДЦ «Щербаковский»

Телефон: +7 495 668-12-70 (многоканальный)

Факс: +7 495 668-12-70 (доб.304)

E-mail: info@moschip.ru

Skype отдела продаж:
moschip.ru
moschip.ru_4
moschip.ru_6
moschip.ru_9