THIS DRAWING IS UNPUBLISHED
VERTRAULICH UNVERÖFFENTLICHT ZEICHNUNG
© COPYRIGHT 2008

RELEASED FOR PUBLICATION Sept. 2009
FREI FÜR VERÖFFENTLICHUNG
ALL RIGHTS RESERVED.
ALLE RECHTE VORBEHALTEN.

MATED WITH
PASSEND ZU
SEE NOTE 9

| LOC | DIST |
|---|---|
| A1 | - |

PROJEKT NR. EGATN08462

REVISIONS
ÄNDERUNGEN

| P | LTR | DESCRIPTION BESCHREIBUNG | DATE | DWN | APVD |
|---|---|---|---|---|---|
| | D | ADDED NOTE 13. SEE PCN E-16-003215 | 14APR2016 | NP | FE |
| | D1 | DRAWING CLARIFICATION. SEE PCN E-16-017591 | 13DEC2016 | NP | FE |
| | D2 | ADDITIONAL DIMENSION ADDED. SEE PCN E-17-001267 | 27JAN2017 | NP | FE |
| | E | AXIAL SEAL IMPROVED. SEE PCN E-17-003783 | 22MAR2017 | NP | FE |

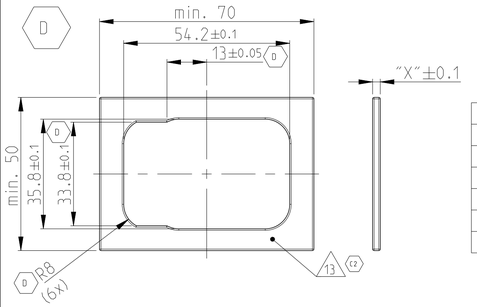


12 A1

| FIXING WITH SLIDE Befestigung mit Schieber | |
|---|---|
| WALL THICKNESS "X" Wandstaerke "X" | TE ORDER NO. TE Best. Nr. |
| 1mm | N.N |
| 1.5mm | N.N. |
| 2.5mm | 0-2112166-1 |
| 3mm | 0-2112166-2 |
| 3.5mm | 0-2112166-3 |

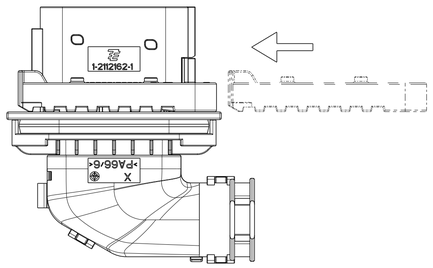


SLIDE FROM BOTH DIRECTIONS MOUNTABLE
Schieber von beiden Seiten montierbar

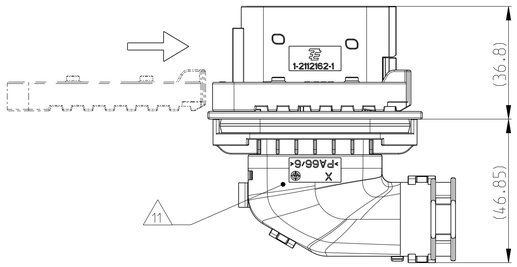


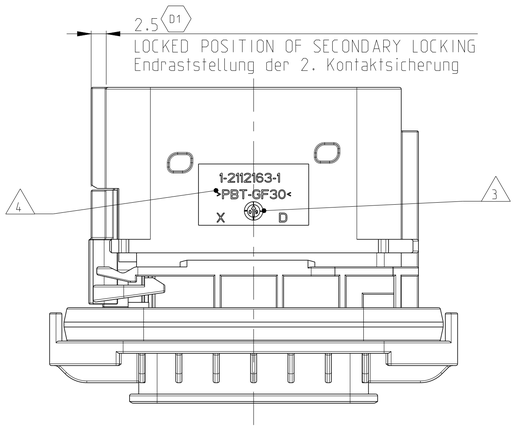


CODINGS:
Kodierungen:

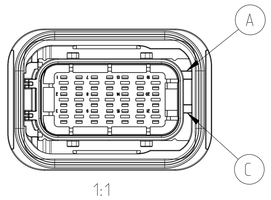


PN 1-2112162-1

CODING Kodierung A (GROOVES A-C) (Nuten A-C)

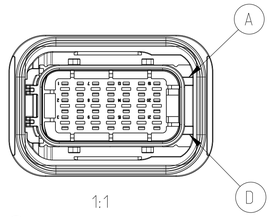


C1 PN 2-2112162-1

CODING Kodierung B (GROOVES A-D) (Nuten A-D)

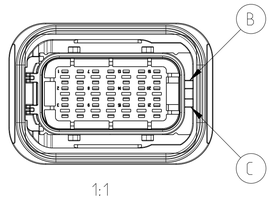


C1 PN 3-2112162-1

CODING Kodierung C (GROOVES B-C) (Nuten B-C)

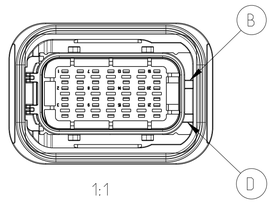


C1 PN 4-2112162-1

CODING Kodierung D (GROOVES B-D) (Nuten B-D)

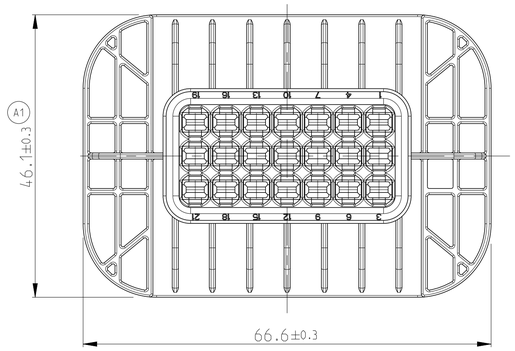


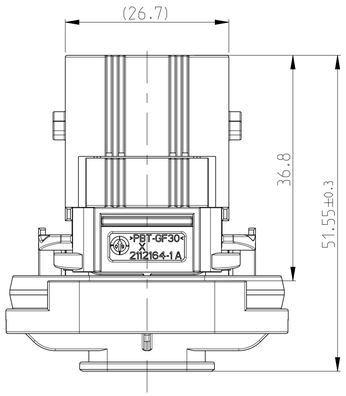


PRE LOCKED POSITION OF SECONDARY LOCKING
Vorraststellung der 2. Kontaktsicherung

D1 3.7

SECTION A-A
Schnitt

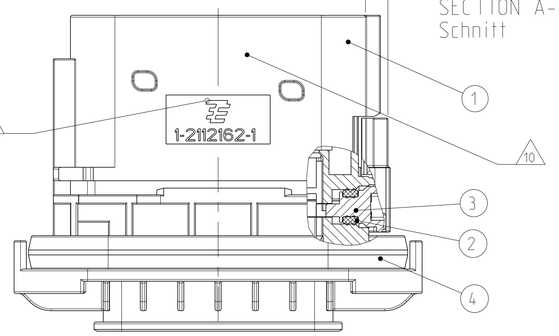


AS SHOWN
CODING "A"

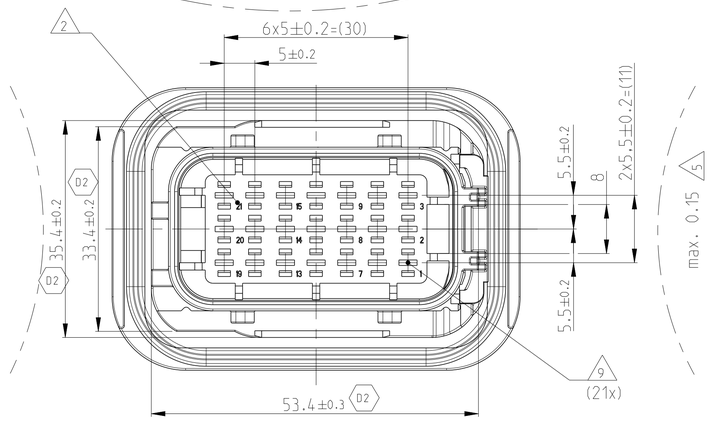


NOTES
Bemerkungen

1. TE LOGO AND PART NUMBER
TE Logo und Bestellnummer

2. CAVITY NUMBERING
Kammerbezeichnung

3. PRODUCTION DATE
Produktionsdatum

4. MATERIAL MARKING ACCORDING TO VDA 260
Werkstoffkennzeichnung nach VDA 260

5. WARPAGE TO ... PERMITTED
VERZUG zulässig bis....

6. BULK PACKAGING IN CORRUGATED BOX
Schuettgut in Versandkarton

7. SUITABLE COUNTERPART SEE DRAWING:
TE-NO. 1-1534127-1

passendes Gegenstueck siehe Zeichnung
TE-NR. 1-1534127-1

8. MALFUNCTION CAUSED BY LACQUER IS NOT COVERED BY TE WARRENTY
Funktionsbeeintraechtig. durch Lackieren liegt nicht im Einfluss und Gewaehrleistungsumfang von TE

9. CAVITIES MATED WITH TABS 2.8 x 0.8 MM (SWS)
SEE PRODUCT GROUP DRAWING
TE NO: 1355052
MAX. WIRE SIZE : 2.5mm FLR / AWG 12TXL

Kontaktkammer passend fuer Flachstecker 2.8 x 0.8 mm (EDS)
siehe Produktgruppenzeichnung
TE NR. 1355052
max. Drahtgroeßenbereich 2.5mm FLR / AWG 12TXL

10. INTERFACE ACC. TE-Drawing 114-18085-30
Krageanschluss nach TE Zeichnung : 114-18085-30

11. MATED WITH COVER 2112167-1
Passend zu Kappe 2112167-1

12. MATED WITH FIXING SLIDE SEE TABLE
Passend zu Schieber siehe Tabelle

E2 13. SEALING SURFACE CUTOFF
Dichtflaeche Blechausschnitt

SURFACE ROUGHNESS Ra MAX. 1.8µm OR LESS FOR METAL PARTS.
Werkzeugoberflaeche Ra Max. 1.8µm oder weniger fuer Metallteile.

SURFACE ROUGHNESS MIN. VDI 3400-CLASS 24 FOR PLASTIC PARTS.
Werkzeugoberflaeche Min. VDI 3400-Class 24 fuer Kunststoffteile.

THE FLATNESS MUST BE WITHIN THE TOLERANCE OF THE SHEET.
THEREFORE WITHIN ±0.1MM.
Die Ebenheit muss innerhalb der Toleranz des Blechs liegen be (±0.1mm)

NO SINK MARKS, EJECTOR, DRAFT, DENTS, SCRATCHES, PARAGRAPH ON THE SEALING AREA ALLOWED.
Keine Einfallstellen, Auswerfer, Ausformschraegen, Delle, Kratzer, Absaetze zulaessig.

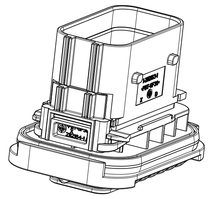

1:1

| | C1 | C1 | C1 | | | | | | |
|---|---|---|---|---|---|---|---|---|---|
| | D | C | B | A | | | | | CODE Kodierung |
| E | E | E | E | E | | | | | REV. |
| | 4-2112162-1 | 3-2112162-1 | 2-2112162-1 | 1-2112162-1 | | | | | ORDER NO. Bestell-Nr. |
| | 1 | 1 | 1 | 1 | MVQ | GREEN gr Gn | SEAL Dichtung | C | 4 |
| | 1 | 1 | 1 | 1 | PBT-GF30 V-0 | YELLOW gelb | SECONDARY LOCKING DEVICE zweite Kontaktsicherung | A | 3 |
| | 1 | 1 | 1 | 1 | MVQ | WHITE weiss | SEAL FOR SECONDARY LOCKING Dichtung fuer 2te Kontaktsicherung | H | 2 |
| | 1 | | | | PBT-GF30 V-0 | CLARET VIOLET bord.violett | 21 POS. TAB HOUSING. CODING D 21 pol. Flachsteckergehaeuse. Kod. D | D | 1 |
| | | 1 | | | PBT-GF30 V-0 | LIGHT BLUE Lichtblau | 21 POS. TAB HOUSING. CODING C 21 pol. Flachsteckergehaeuse. Kod. C | D | |
| | | | 1 | | PBT-GF30 V-0 | NATURAL natur | 21 POS. TAB HOUSING. CODING B 21 pol. Flachsteckergehaeuse. Kod. B | D | |
| | | | | 1 | PBT-GF30 V-0 | BLACK schwarz | 21 POS. TAB HOUSING. CODING A 21 pol. Flachsteckergehaeuse. Kod. A | D | |
| | QUANTITY Stueck | | | | MAT. | COLOUR Farbe | DESCRIPTION Beschreibung | REV. | ITEM |

THIS DRAWING IS A CONTROLLED DOCUMENT.
DIESES ZEICHNUNGSDOKUMENT WIRD DURCH APVP INCORPORATED KONTROLLIERT.
ÄNDERUNGEN, DIE DEM TECHNISCHEN FORTSCHRITT DIENEN, SIND VORBEHALTEN.
BEI ZWEIFEL UETERSTELLTEN ÄNDERUNGSSTAND ERFRAGEN SIE AUF ANFRAGE.

DIMENSIONS: MASSEINHEITEN: mm

TOLERANCES UNLESS OTHERWISE SPECIFIED: ALLGEMEINTOLERANZEN
0 PLC ±ISO 8015
1 PLC ±DIN16901-140
2 PLC ±-
3 PLC ±-
4 PLC ±-
ANGLES/WINKEL ±2°

MATERIAL: SEE TABLE siehe Tabelle

FINISH/OBERFLAECHE/FARBE: SEE TABLE siehe Tabelle

| | | |
|---|---|---|
| DWN | N. Pfaffmann | 14SEP2009 |
| CHK | F. Eltrop | 14SEP2009 |
| APVD | C. Eberwein | 15SEP2009 |
| PRODUCT SPEC PRODUKTSPEZ. | 108-18696-1 | |
| APPLICATION SPEC VERARBEITUNGSSPEZ. | 114-18376 | |
| WEIGHT GEWICHT | 51g | |

TE Connectivity

NAME: 21 POS. 2.8X0.8. TAB HSG
21 pol. TAB 2.8X0.8. Flachsteckergehaeuse gedichtet

| SIZE | CAGE CODE | DRAWING NO ZEICHNUNGS-NR. | RESTRICTED TO NUR FUER |
|---|---|---|---|
| A1 | 00779 | C-2112162 | - |

CUSTOMER DRAWING /KUNDENZEICHNUNG | SCALE MASSSTAB 5:1 | SHEET BLATT 1 OF VON 1 | REV E

Общество с ограниченной ответственностью «МосЧип» ИНН 7719860671 / КПП 771901001
Адрес: 105318, г.Москва, ул.Щербаковская д.3, офис 1107

**Данный компонент на территории Российской Федерации**

**Вы можете приобрести в компании MosChip.**

Для оперативного оформления запроса Вам необходимо перейти по данной ссылке:

http://moschip.ru/get-element

Вы можете разместить у нас заказ для любого Вашего проекта, будь то серийное производство или разработка единичного прибора.

В нашем ассортименте представлены ведущие мировые производители активных и пассивных электронных компонентов.

Нашей специализацией является поставка электронной компонентной базы двойного назначения, продукции таких производителей как XILINX, Intel (ex.ALTERA), Vicor, Microchip, Texas Instruments, Analog Devices, Mini-Circuits, Amphenol, Glenair.

Сотрудничество с глобальными дистрибьюторами электронных компонентов, предоставляет возможность заказывать и получать с международных складов практически любой перечень компонентов в оптимальные для Вас сроки.

На всех этапах разработки и производства наши партнеры могут получить квалифицированную поддержку опытных инженеров.

Система менеджмента качества компании отвечает требованиям в соответствии с ГОСТ Р ИСО 9001, ГОСТ РВ 0015-002 и ЭС РД 009

**Офис по работе с юридическими лицами:**

105318, г.Москва, ул.Щербаковская д.3, офис 1107, 1118, ДЦ «Щербаковский»

Телефон: +7 495 668-12-70 (многоканальный)

Факс: +7 495 668-12-70 (доб.304)

E-mail: info@moschip.ru

Skype отдела продаж:
moschip.ru
moschip.ru_4
moschip.ru_6
moschip.ru_9