THIS DRAWING IS UNPUBLISHED. RELEASED FOR PUBLICATION -,- .
© COPYRIGHT - By - ALL RIGHTS RESERVED.

LOC	DIST
CE	16

REVISIONS

P	LTR	DESCRIPTION	DATE	DWN	APVD
	E	ECR-14-019320	02MAR2015	BB	JO

1. MAXIMUM INSERTION LOSS IS 0.2 dB PLUS CABLE ATTENUATION OF 1.5 dB/km AT 1300nm. (SEE TABLE)
2. DIMENSIONS IN [ ] ARE IN INCHES.
3. PRODUCT AND PROCESSING MUST MEET REQUIREMENTS OF TEC-138-702

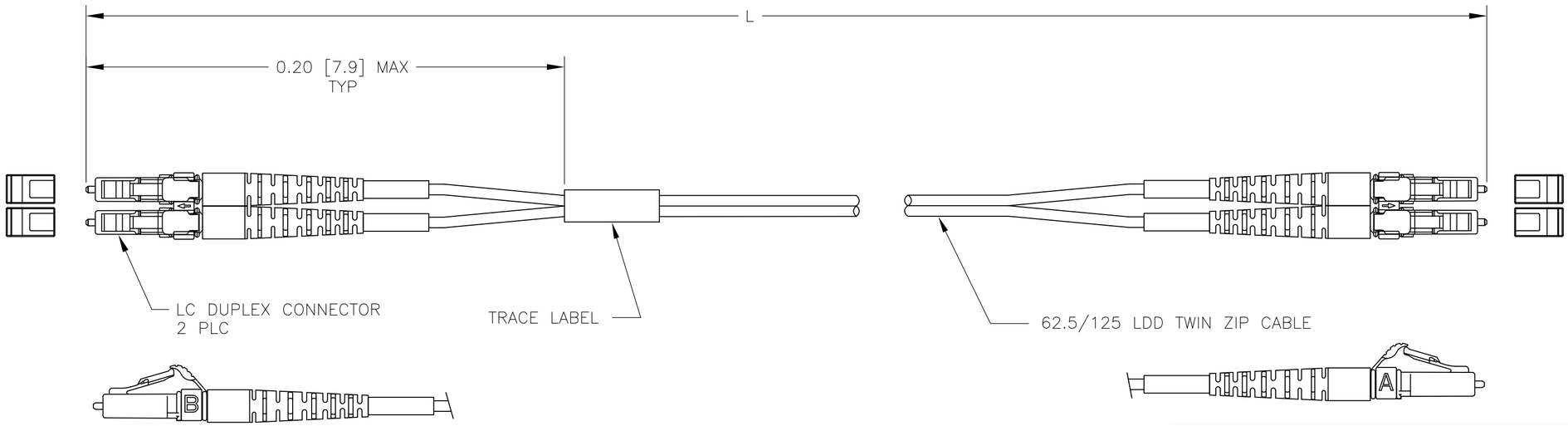

A ⟷ B

B ⟷ A

MAX IL (dB)	L	PART NUMBER
0.20	3.50±.05 [137.8±2.0]	9-6374659-3
0.28	50.00±0.50 [1968.50±19.68]	5-6374659-0
0.65	300.00±3.00 [11811.0±118.0]	9-6374659-9
0.35	100.00±1.00 [3937.0±39.0]	9-6374659-8
0.20	0.50±0.03 [19.68±1.18]	9-6374659-7
0.25	36.00±0.36 [1417.3±14.2]	9-6374659-2
0.24	27.00±0.30 [1063.0±12.0]	9-6374659-1
0.25	30.00±0.30 [1181.1±12.0]	3-6374659-0
0.24	25.00±0.30 [984.0±12.0]	2-6374659-5
0.23	20.00±0.30 [787.0±12.0]	2-6374659-0
0.22	15.00±0.15 [590.6±6.0]	1-6374659-5
0.22	12.00±0.15 [472.4±6.0]	1-6374659-2
0.21	10.00±0.15 [393.7±6.0]	1-6374659-0
0.21	8.00±0.15 [315.0±6.0]	6374659-8
0.31	76.2±0.76 [3000.0±30.0]	6374659-7
0.20	1.50±0.05 [59.5±2.0]	6374659-6
0.20	5.00±.08 [196.9±3.0]	6374659-5
0.20	3.00±.05 [118.1±2.0]	6374659-3
0.20	2.00±.05 [78.7±2.0]	6374659-2
0.20	1.00±.05 [39.4±2.0]	6374659-1

6374659

THIS DRAWING IS A CONTROLLED DOCUMENT.

DIMENSIONS: METERS [INCHES]

TOLERANCES UNLESS OTHERWISE SPECIFIED:
0 PLC ± -
1 PLC ± -
2 PLC ± -
3 PLC ± -
4 PLC ± -
ANGLES ± -

MATERIAL -

FINISH -

DWN	C.S.VASU	22AUG05
CHK	J.DUNCAN	22AUG05
APVD	J.DUNCAN	22AUG05
PRODUCT SPEC	—	
APPLICATION SPEC	—	
WEIGHT	—	

TE Connectivity

NAME: CABLE ASSY, FIBER OPTIC, 62.5/125um LDD ZIP, LC DUPLEX

SIZE: A2 | CAGE CODE: 00779 | DRAWING NO: C-6374659 | RESTRICTED TO: —

CUSTOMER DRAWING | SCALE: NTS | SHEET: 1 OF 1 | REV: E

1471-9 (3/11)

Общество с ограниченной ответственностью «МосЧип» ИНН 7719860671 / КПП 771901001
Адрес: 105318, г.Москва, ул.Щербаковская д.3, офис 1107

Данный компонент на территории Российской Федерации

Вы можете приобрести в компании MosChip.

Для оперативного оформления запроса Вам необходимо перейти по данной ссылке:

http://moschip.ru/get-element

Вы можете разместить у нас заказ для любого Вашего проекта, будь то серийное производство или разработка единичного прибора.

В нашем ассортименте представлены ведущие мировые производители активных и пассивных электронных компонентов.

Нашей специализацией является поставка электронной компонентной базы двойного назначения, продукции таких производителей как XILINX, Intel (ex.ALTERA), Vicor, Microchip, Texas Instruments, Analog Devices, Mini-Circuits, Amphenol, Glenair.

Сотрудничество с глобальными дистрибьюторами электронных компонентов, предоставляет возможность заказывать и получать с международных складов практически любой перечень компонентов в оптимальные для Вас сроки.

На всех этапах разработки и производства наши партнеры могут получить квалифицированную поддержку опытных инженеров.

Система менеджмента качества компании отвечает требованиям в соответствии с ГОСТ Р ИСО 9001, ГОСТ РВ 0015-002 и ЭС РД 009

Офис по работе с юридическими лицами:

105318, г.Москва, ул.Щербаковская д.3, офис 1107, 1118, ДЦ «Щербаковский»

Телефон: +7 495 668-12-70 (многоканальный)

Факс: +7 495 668-12-70 (доб.304)

E-mail: info@moschip.ru

Skype отдела продаж:
moschip.ru
moschip.ru_4
moschip.ru_6
moschip.ru_9