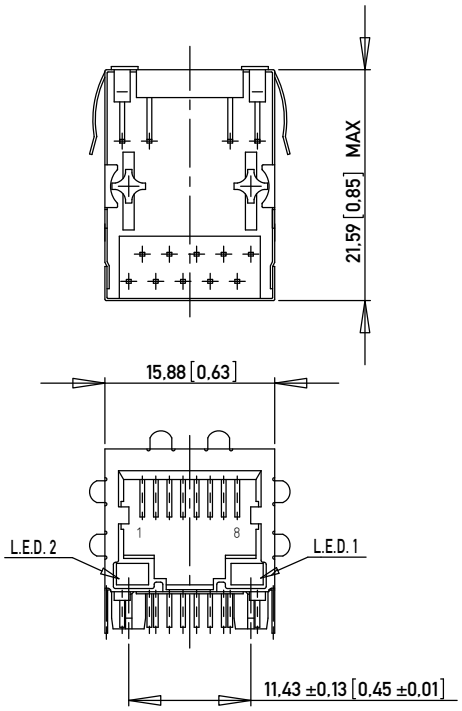

RECOMMENDED PANEL CUTOUT
EMPFOHLENER FRONTPLATTEN AUSSCHNITT

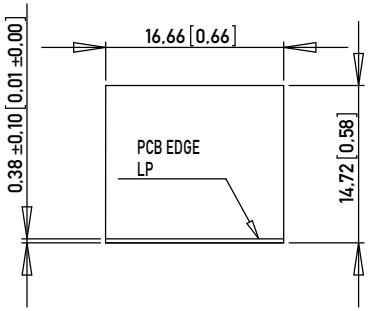

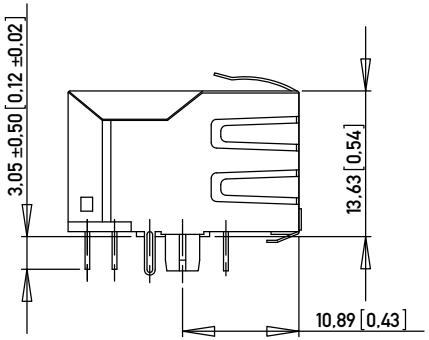

Note 1: Modular Jack with 1000Base-T magnetics, compliant to IEEE 802.3ab standards; optimized for use with voltage driven Gigabit PHY (i.e. VITESSE)
Note 2: RoHs compliant
Note 3: Compatible to lead-free wave soldering process
Note 4: Side ground tab rear of PEG 3.05 mm (R)
Note 5: Panel ground flanges both sides, bottom and top (GF5)

NO. IDENT. NR.	LED 2 LEFT LED 2 LINKS	LED 1 RIGHT LED 1 RECHTS	LED CODE
203386	GREEN	YELLOW	L2
203374	GREEN	GREEN	L3
203527	Orange/Green	Orange/Green	L9

MATERIALS AND FINISH

HOUSING: GLASS FILLED POLYESTER UL 94 V-0 BLACK
SHIELDING: Cu ALLOY, PLATED WITH Ni
CONTACTS: PHOSPHOR BRONZE
CONTACT FINISH: Au, 0.8 µm (30 µin) OVER Ni
TERMINAL FINISH: Sn matte
LED LENS: EPOXY
OPERATING TEMPERATURE: 0°C TO 70°C

Copyright by ERNI GmbH
Proprietary notice pursuant to ISO 16016 to be observed.

Information:
SCHEMATIC NUMBER: M5E03

Tolerances
±0,2 mm (±0,008 inch) if not specified
All Dimensions in mm

Scale 2:1

All rights reserved.
Only for Information.
To ensure that this is the latest version of this drawing, please contact one of the ERNI companies before using.

Subject to modification without prior notice.
Drawing will not be updated.

Designation
MOD-JACK-MJIM
8C10T,1x1,INT.MAG.,LED ALIGNED

ERNI www.ERNI.com

203385

I (1/2)
A3

Index	Date
c	28.06.2013

Class MJIM

ELECTRICAL SCHEMATICS 1000 BASE T - M5E03

ELEKTRISCHES DIAGRAMM

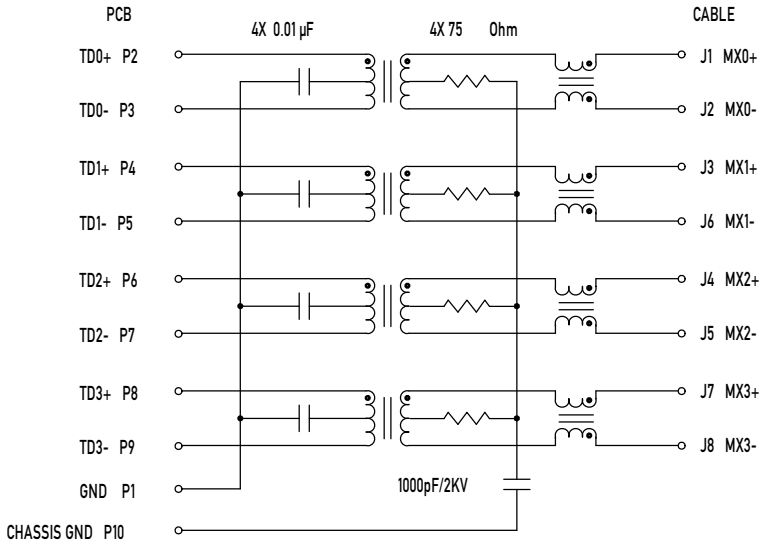

RECOMMENDED PCB LAYOUT (COMPONENT SIDE VIEW)

EMPFOHLENER FUER LEITERPLATTE (BESTUECKUNGSSEITE)

TOL ±0.05 [.002] UNLESS NOTED

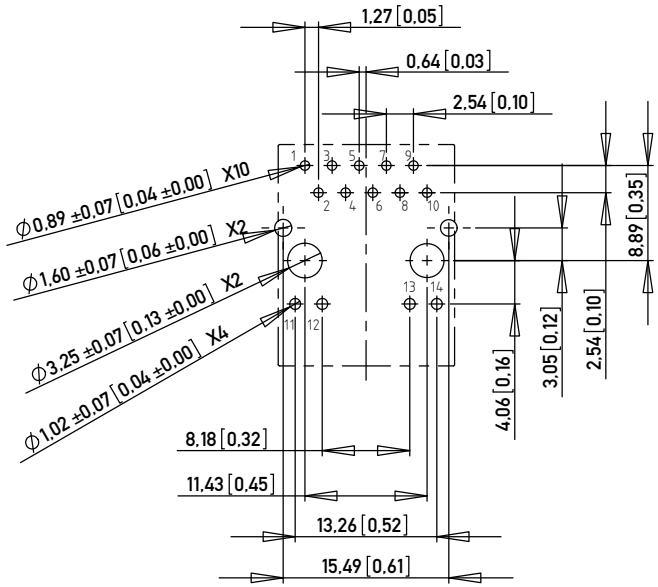

DESIGNED FOR IEEE802.3ab GIGABIT APPLICATION

OPTIMIZED FOR VOLTAGE DRIVEN OUTPUTS

MAGNETICS SPECIFICATIONS @ 25°C

TURNS RATIO:	1CT:1CT ±3%
OCL(100 KHz, 0.1 V, 8 mA)	350 µH MIN
INSERTION LOSS:	
1-100 MHz	-1.1 dB MAX
RETURN LOSS:	
1-40 MHz	-18 dB MIN
60 MHz	-14 dB MIN
80 MHz	-12 dB MIN
100 MHz	-10 dB MIN
CROSSTALK:	
1-100 MHz	-35 dB TYP
CMR:	
0.1 - 30 MHz	-50 dB TYP
30 - 60 MHz	-40 dB TYP
60 - 100 MHz	-35 dB TYP
ISOLATION	1500 Vrms

LED SPECIFICATIONS

COLOR FARBE	V_f TYP	V_f MAX	I_f mA	CIRCUIT DIAGRAM SCHALTSKIZZE
YELLOW	2.1	2.5	20	11 12 / 13 14
GREEN	2.2	2.5	20	11 12 / 13 14
ORANGE/GREEN	2.05/2.2	2.5	20	11 12 G / 13 14 G

Information:	Tolerances ±0.2 mm (±0.008 inch) if not specified	All Dimensions in mm	Scale 2:1
All rights reserved. Only for Information. To ensure that this is the latest version of this drawing, please contact one of the ERNI companies before using.	Subject to modification without prior notice. Drawing will not be updated.		Designation MOD-JACK-MJIM 8C10T,1x1,INT.MAG.,LED ALIGNED
c / Index	28.06.2013 / Date	ERNI www.ERNI.com	203385 — I (2/2) — A3 — Class

Copyright by ERNI GmbH
Proprietary notice pursuant to ISO 16016 to be observed.

Mouser Electronics

Authorized Distributor

Click to View Pricing, Inventory, Delivery & Lifecycle Information:

ERNI Electronics:

203386

Общество с ограниченной ответственностью «МосЧип» ИНН 7719860671 / КПП 771901001
Адрес: 105318, г.Москва, ул.Щербаковская д.3, офис 1107

Данный компонент на территории Российской Федерации

Вы можете приобрести в компании MosChip.

Для оперативного оформления запроса Вам необходимо перейти по данной ссылке:

http://moschip.ru/get-element

Вы можете разместить у нас заказ для любого Вашего проекта, будь то серийное производство или разработка единичного прибора.

В нашем ассортименте представлены ведущие мировые производители активных и пассивных электронных компонентов.

Нашей специализацией является поставка электронной компонентной базы двойного назначения, продукции таких производителей как XILINX, Intel (ex.ALTERA), Vicor, Microchip, Texas Instruments, Analog Devices, Mini-Circuits, Amphenol, Glenair.

Сотрудничество с глобальными дистрибьюторами электронных компонентов, предоставляет возможность заказывать и получать с международных складов практически любой перечень компонентов в оптимальные для Вас сроки.

На всех этапах разработки и производства наши партнеры могут получить квалифицированную поддержку опытных инженеров.

Система менеджмента качества компании отвечает требованиям в соответствии с ГОСТ Р ИСО 9001, ГОСТ РВ 0015-002 и ЭС РД 009

Офис по работе с юридическими лицами:

105318, г.Москва, ул.Щербаковская д.3, офис 1107, 1118, ДЦ «Щербаковский»

Телефон: +7 495 668-12-70 (многоканальный)

Факс: +7 495 668-12-70 (доб.304)

E-mail: info@moschip.ru

Skype отдела продаж:
moschip.ru
moschip.ru_4
moschip.ru_6
moschip.ru_9