THIS DRAWING IS UNPUBLISHED. RELEASED FOR PUBLICATION -,- .
© COPYRIGHT - BY TYCO ELECTRONICS CORPORATION. ALL RIGHTS RESERVED.

LOC	DIST
G	00

REVISIONS

P	LTR	DESCRIPTION	DATE	DWN	APVD
	K2	REV PER ECR 08-028310	10NOV08	JR	TM

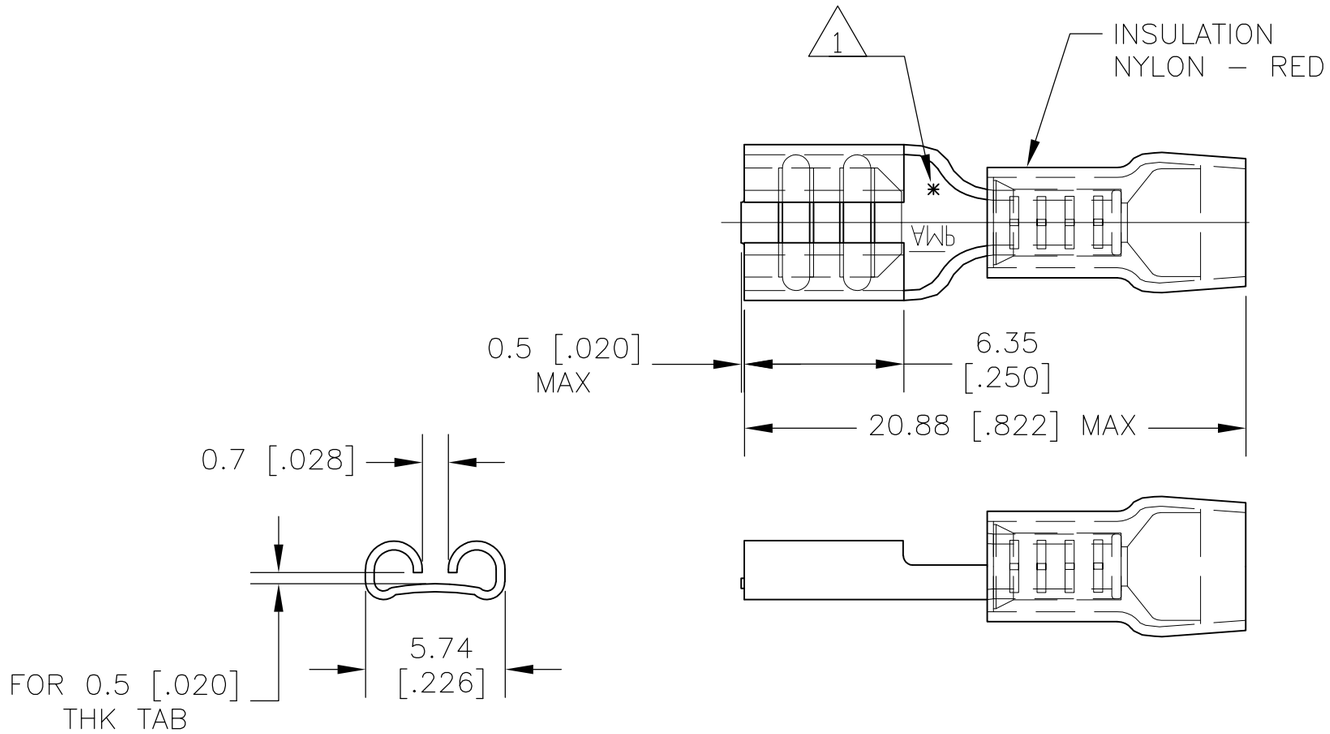

1 ASTERISK * FOR PHOS BRONZE PARTS ONLY

2 WIRE SIZE IS 22-16 AWG

3 WIRE INSULATION RANGE IS 2.7-3.6mm [.105-.140] DIA

	PACKAGE TYPE	TERMINAL PLATING	TERMINAL MATERIAL	PART NO
	TAPE MOUNTED	TIN	PHOS BRONZE	5-160481-5
		TIN	BRASS	5-160481-1
OBSOLETE	LOOSE PIECE	~~GOLD~~	~~PHOS BRONZE~~	~~9-160481-7~~
OBSOLETE		~~SILVER~~	~~PHOS BRONZE~~	~~9-160481-6~~
		TIN	PHOS BRONZE	9-160481-5
OBSOLETE		~~GOLD~~	~~BRASS~~	~~9-160481-4~~
OBSOLETE		~~SILVER~~	~~BRASS~~	~~9-160481-3~~
		TIN	BRASS	9-160481-1

THIS DRAWING IS A CONTROLLED DOCUMENT.

DIMENSIONS: MM [INCHES]

TOLERANCES UNLESS OTHERWISE SPECIFIED:

0 PLC	± -
1 PLC	± -
2 PLC	± 0.20 [.008]
3 PLC	± -
4 PLC	± -
ANGLES	± 5°

MATERIAL -

FINISH -

DWN jr ruth 07DEC07
CHK T MICHIELUTTI 07DEC07
APVD T MICHIELUTTI 07DEC07
PRODUCT SPEC —
APPLICATION SPEC —
WEIGHT —

Tyco Electronics
Tyco Electronics Corporation
Harrisburg, PA 17105-3608

NAME
RECEPTACLE, PIDG, FASTON,
4.75 [.187] SERIES
—

SIZE	CAGE CODE	DRAWING NO	RESTRICTED TO
A3	00779	C-160481	—

CUSTOMER DRAWING

SCALE	SHEET	REV
4:1	1 OF 1	K2

Общество с ограниченной ответственностью «МосЧип» ИНН 7719860671 / КПП 771901001
Адрес: 105318, г.Москва, ул.Щербаковская д.3, офис 1107

Данный компонент на территории Российской Федерации

Вы можете приобрести в компании MosChip.

Для оперативного оформления запроса Вам необходимо перейти по данной ссылке:

http://moschip.ru/get-element

Вы можете разместить у нас заказ для любого Вашего проекта, будь то серийное производство или разработка единичного прибора.

В нашем ассортименте представлены ведущие мировые производители активных и пассивных электронных компонентов.

Нашей специализацией является поставка электронной компонентной базы двойного назначения, продукции таких производителей как XILINX, Intel (ex.ALTERA), Vicor, Microchip, Texas Instruments, Analog Devices, Mini-Circuits, Amphenol, Glenair.

Сотрудничество с глобальными дистрибьюторами электронных компонентов, предоставляет возможность заказывать и получать с международных складов практически любой перечень компонентов в оптимальные для Вас сроки.

На всех этапах разработки и производства наши партнеры могут получить квалифицированную поддержку опытных инженеров.

Система менеджмента качества компании отвечает требованиям в соответствии с ГОСТ Р ИСО 9001, ГОСТ РВ 0015-002 и ЭС РД 009

Офис по работе с юридическими лицами:

105318, г.Москва, ул.Щербаковская д.3, офис 1107, 1118, ДЦ «Щербаковский»

Телефон: +7 495 668-12-70 (многоканальный)

Факс: +7 495 668-12-70 (доб.304)

E-mail: info@moschip.ru

Skype отдела продаж:
moschip.ru
moschip.ru_4
moschip.ru_6
moschip.ru_9