MICRO SWITCH
FREEPORT ILLINOIS, U.S.A
A DIVISION OF HONEYWELL INC.
FED. MFG. CODE 91929

SWITCH-BASIC

CATALOG LISTING
V3L-1088
CQ-L9960

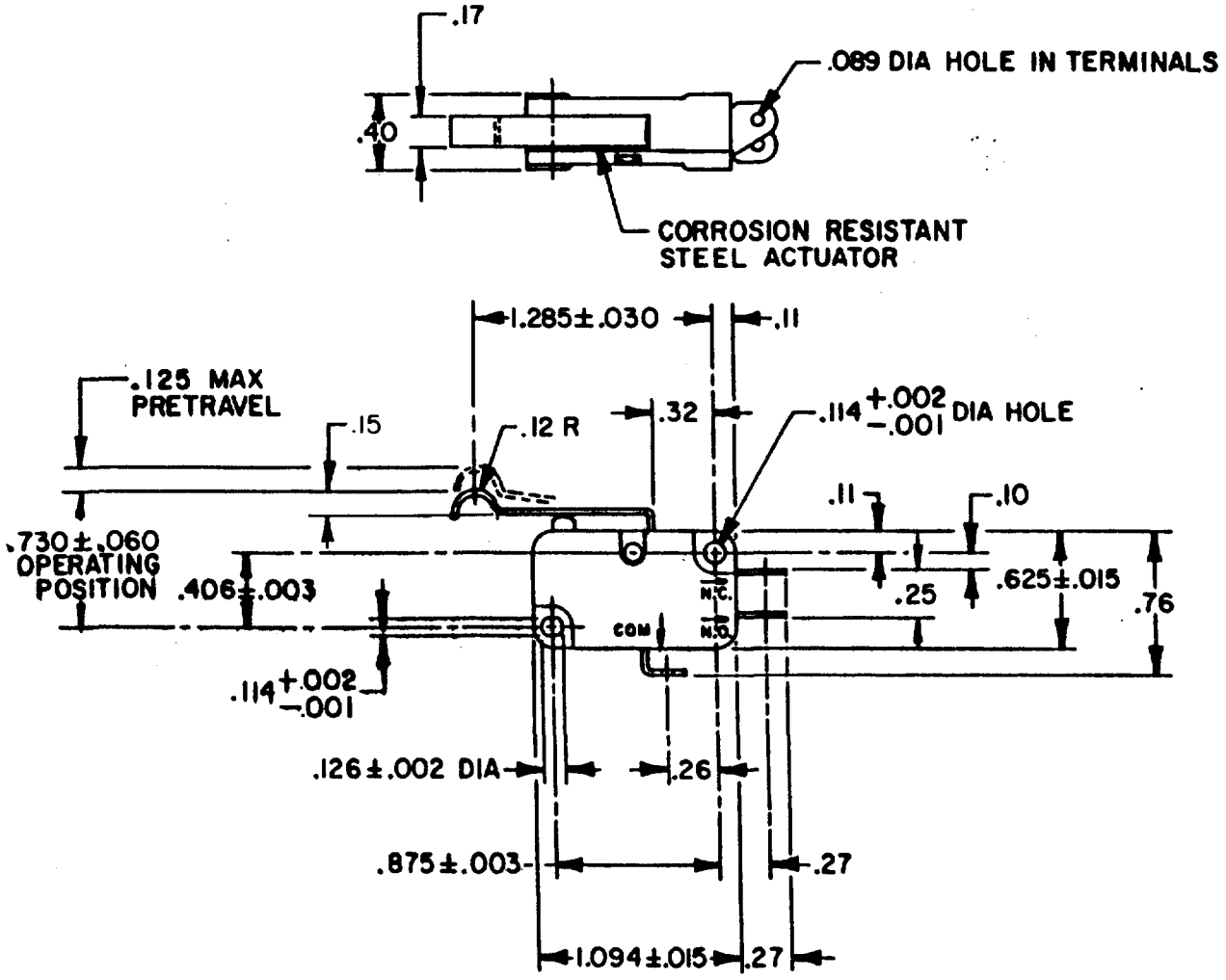

NOTES
1 - IN INSPECTION, DO NOT BURN OUT - GOLD CONTACTS
2 - IN INSPECTION, DO NOT EXCEED 10 VDC, .1A RESISTIVE LOAD

THIS DRAWING COVERS A PROPRIETARY ITEM AND IS THE PROPERTY OF MICRO SWITCH, A DIVISION OF HONEYWELL. THIS DRAWING IS NOT TO BE COPIED OR USED WITHOUT THE APPROVAL OF MICRO SWITCH.

THIRD ANGLE PROJECTION

CHARACTERISTICS	ELECTRICAL DATA	SCALE FULL	DO NOT SCALE PRINT
OPERATING FORCE ------- 8 OZ MAX	CONTACT ARRANGEMENT S P D T	UNLESS OTHERWISE SPECIFIED TOLERANCES ARE	
RELEASE FORCE ------- 1 OZ MIN		ONE PLACE (.0) ±.030	
RELEASE TRAVEL ------- .012 MIN	10A 1/3HP 125 OR 250 VAC	TWO PLACE (.00) ±.015	
DIFFERENTIAL TRAVEL ---- .032 MAX	1/2A 125VDC, 1/4A 250 VDC	THREE PLACE (.000) ±.005	
OVERTRAVEL ------- .080 MIN	4A 125 VAC "L" L112	ANGLES ±	
	UL CSA	WEIGH.	

REPLACES X91122-V3L
RELEASE NO. PR-17532
V3L-1088 PAGE 1 OF 1
DRAWING NUMBER
ISSUE 5
CHECK
REVISIONS
A CO-69205 BAB 3 JAN 91
B CO 76446 DCS 2 FEB 94
C CO 77116 DCS 31 MAR 94
D CO-93311 TSM 19 OCT 98
CHECK
21 JUL 89 WJM
CHECK
21 JULY 89 BAB
DRAWN
FORMTEK

Общество с ограниченной ответственностью «МосЧип» ИНН 7719860671 / КПП 771901001
Адрес: 105318, г.Москва, ул.Щербаковская д.3, офис 1107

Данный компонент на территории Российской Федерации

Вы можете приобрести в компании MosChip.

Для оперативного оформления запроса Вам необходимо перейти по данной ссылке:

http://moschip.ru/get-element

Вы можете разместить у нас заказ для любого Вашего проекта, будь то серийное производство или разработка единичного прибора.

В нашем ассортименте представлены ведущие мировые производители активных и пассивных электронных компонентов.

Нашей специализацией является поставка электронной компонентной базы двойного назначения, продукции таких производителей как XILINX, Intel (ex.ALTERA), Vicor, Microchip, Texas Instruments, Analog Devices, Mini-Circuits, Amphenol, Glenair.

Сотрудничество с глобальными дистрибьюторами электронных компонентов, предоставляет возможность заказывать и получать с международных складов практически любой перечень компонентов в оптимальные для Вас сроки.

На всех этапах разработки и производства наши партнеры могут получить квалифицированную поддержку опытных инженеров.

Система менеджмента качества компании отвечает требованиям в соответствии с ГОСТ Р ИСО 9001, ГОСТ РВ 0015-002 и ЭС РД 009

Офис по работе с юридическими лицами:

105318, г.Москва, ул.Щербаковская д.3, офис 1107, 1118, ДЦ «Щербаковский»

Телефон: +7 495 668-12-70 (многоканальный)

Факс: +7 495 668-12-70 (доб.304)

E-mail: info@moschip.ru

Skype отдела продаж:
moschip.ru
moschip.ru_4
moschip.ru_6
moschip.ru_9