| CUSTOMER TERMINAL | RoHS | LEAD(Pb)-FREE |
|---|---|---|
| Sn100% | Yes | Yes |

compliant RoHS WE-MIDCOM

## ELECTRICAL SPECIFICATIONS @ 25°C unless otherwise noted

| | |
|---|---|
| INDUCTANCE: | 350uH min., 100kHz, 100mV, 18mADC, J1-J2; J3-J6, J4-J5; J7-J8 Lp. |
| DIELECTRIC RATING: | 1500Vrms or 2250VDC for 1 minute between Pri to Sec. |
| TURNS RATIO/POLARITY: | Per schematic. |
| INSERTION LOSS: | -1.0dB max., 1MHz - 100MHz. |
| RETURN LOSS: | -18dB min., 1M - 30MHz.<br>-16dB min., 30M - 45MHz.<br>-14dB min., 45M - 60MHz.<br>-12dB min., 60M - 80MHz.<br>-10dB min., 80M - 100MHz. |
| CROSSTALK: | -30dB typ., 1MHz - 100MHz. |
| COMMON MODE REJECTION: | -35dB min., 1MHz - 100MHz. |

OPERATING TEMPERATURE RANGE: 0°C to +70°C.

Designed to handle 600mADC and meet 802.3at.

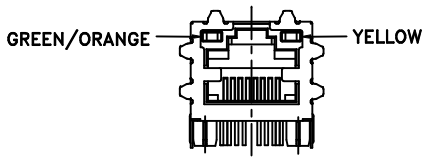


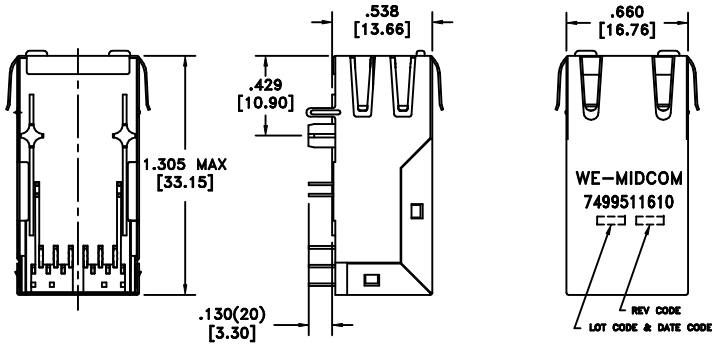


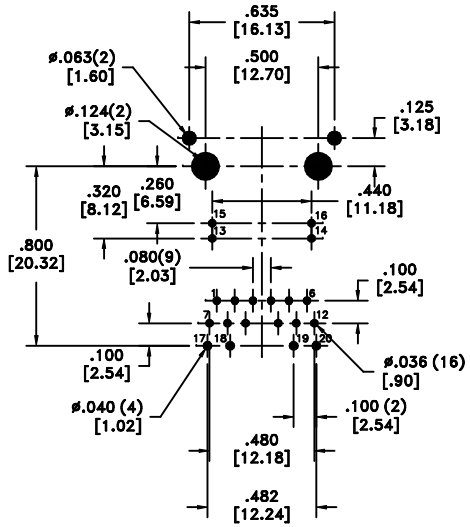


RECOMMENDED
P.C. PATTERN, COMPONENT SIDE

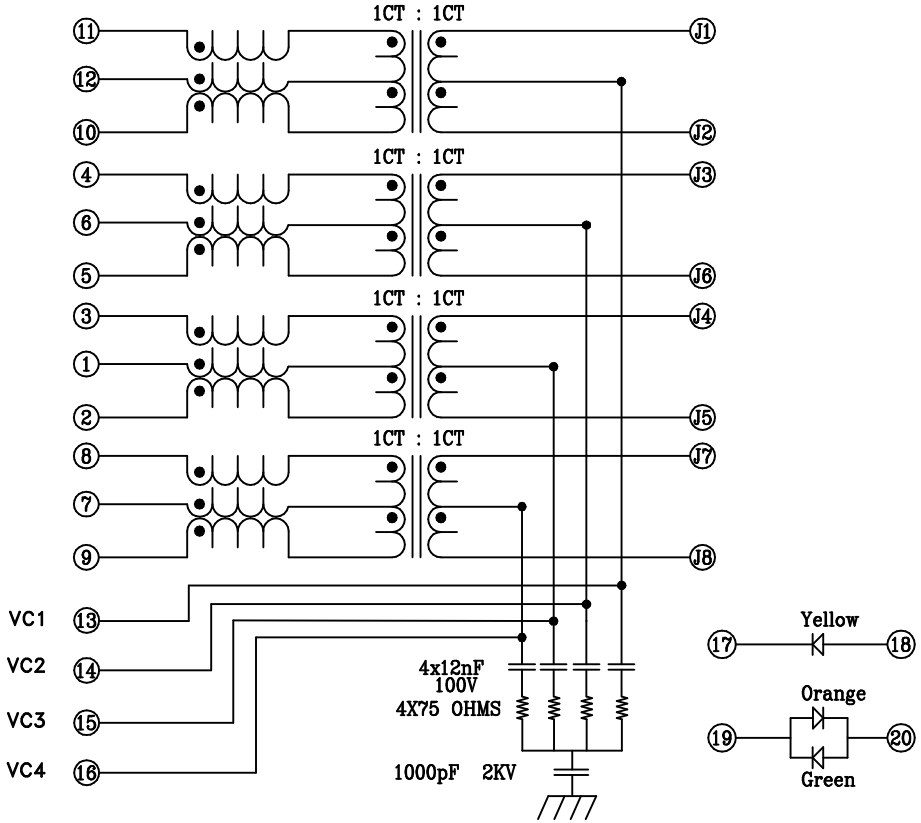


| REV. | DATE |
|---|---|
| | |
| | |
| | |
| | |
| 00 | 4/08 |

Packaging Specifications

Tray

Unless otherwise specified:
Tolerances: Fractions: ±1/64
Angles: ±1° Decimals: ±.010[.25]

This drawing is dual dimensioned. Dimensions in brackets are in millimeters.

DRAWING TITLE
TRANSFORMER
Gigabit&PoE+
eiSos p/n: 7499511610

Midcom
www.midcom-inc.com

REVISIONS: SEE SHEET 1

DRAWING NO.
7499511610

SCALE ---

SHEET 2 OF 6

Общество с ограниченной ответственностью «МосЧип» ИНН 7719860671 / КПП 771901001
Адрес: 105318, г.Москва, ул.Щербаковская д.3, офис 1107

**Данный компонент на территории Российской Федерации**

**Вы можете приобрести в компании MosChip.**

Для оперативного оформления запроса Вам необходимо перейти по данной ссылке:

http://moschip.ru/get-element

Вы можете разместить у нас заказ для любого Вашего проекта, будь то серийное производство или разработка единичного прибора.

В нашем ассортименте представлены ведущие мировые производители активных и пассивных электронных компонентов.

Нашей специализацией является поставка электронной компонентной базы двойного назначения, продукции таких производителей как XILINX, Intel (ex.ALTERA), Vicor, Microchip, Texas Instruments, Analog Devices, Mini-Circuits, Amphenol, Glenair.

Сотрудничество с глобальными дистрибьюторами электронных компонентов, предоставляет возможность заказывать и получать с международных складов практически любой перечень компонентов в оптимальные для Вас сроки.

На всех этапах разработки и производства наши партнеры могут получить квалифицированную поддержку опытных инженеров.

Система менеджмента качества компании отвечает требованиям в соответствии с ГОСТ Р ИСО 9001, ГОСТ РВ 0015-002 и ЭС РД 009

**Офис по работе с юридическими лицами:**

105318, г.Москва, ул.Щербаковская д.3, офис 1107, 1118, ДЦ «Щербаковский»

Телефон: +7 495 668-12-70 (многоканальный)

Факс: +7 495 668-12-70 (доб.304)

E-mail: info@moschip.ru

Skype отдела продаж:
moschip.ru
moschip.ru_4
moschip.ru_6
moschip.ru_9