THIS DRAWING IS UNPUBLISHED. RELEASED FOR PUBLICATION 20
© COPYRIGHT 20 BY TYCO ELECTRONICS CORPORATION. ALL RIGHTS RESERVED.

PART NUMBER	REV	TERMINATOR	FEED TYPE	DESCRIPTION
1530093-1	A	LEADMAKER	MECH POST FEED	CUTS CARRIER
1530093-2	A	BENCH	MECH PRE FEED	CUTS CARRIER
1530093-6	A	LEADMAKER	MECH POST FEED	CONTINUOUS CARRIER
7-1530093-1	A	LEADMAKER	MECH POST FEED	-1 AND SPARE PARTS
7-1530093-2	A	BENCH	MECH PRE FEED	-2 AND SPARE PARTS
7-1530093-6	A	LEADMAKER	MECH POST FEED	-6 AND SPARE PARTS
7-1530093-7	A	-	-	SPARE PARTS KIT

SET UP GAGE 458637-3

LOC	DIST
A	66

REVISIONS

P	LTR	DESCRIPTION	DATE	DWN	APVD
	A	RELEASED	24MAR2009	DWW	TE

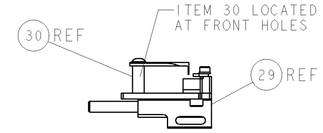

FEED TRACK POSITION GUIDE BY INS. BARREL

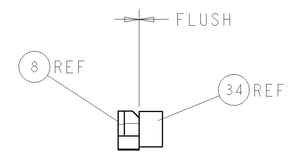

TERMINAL SUPPORT LOCATION

CRIMP DATA	FORD TERMINAL		TE CRIMP SPECS
TERMINAL NAME: TERMINAL			
CRIMP	SIZE	TYPE	RANGE
WIRE	1.83 [.072 IN]	F	0.51mm² or 20 AWG
INSUL	2.29 [.090 IN]	F	2.03 [.080 IN]
WIRE STRIP LENGTH 4.27-5.03[.168-.198 IN]			APPL INSTRUCTIONS 408-8322 & 408-8490
TERMINAL APPL SPEC	NONE -		FEED 13.08 [.515 IN]

TERMINALS APPLIED

1949917-1	-	-	-
-	-	-	-
-	-	-	-
-	-	-	-
-	-	-	-

WIRE SIZE	CRIMP HEIGHT *	REF SETTING *
0.51mm² (20AWG)	1.14 ±0.05 [.045 ±.002 IN]	D3
-	-	-
-	-	-
-	-	-
-	-	-
-	-	-
-	-	-
-	-	-
-	-	-
-	-	-
-	-	-

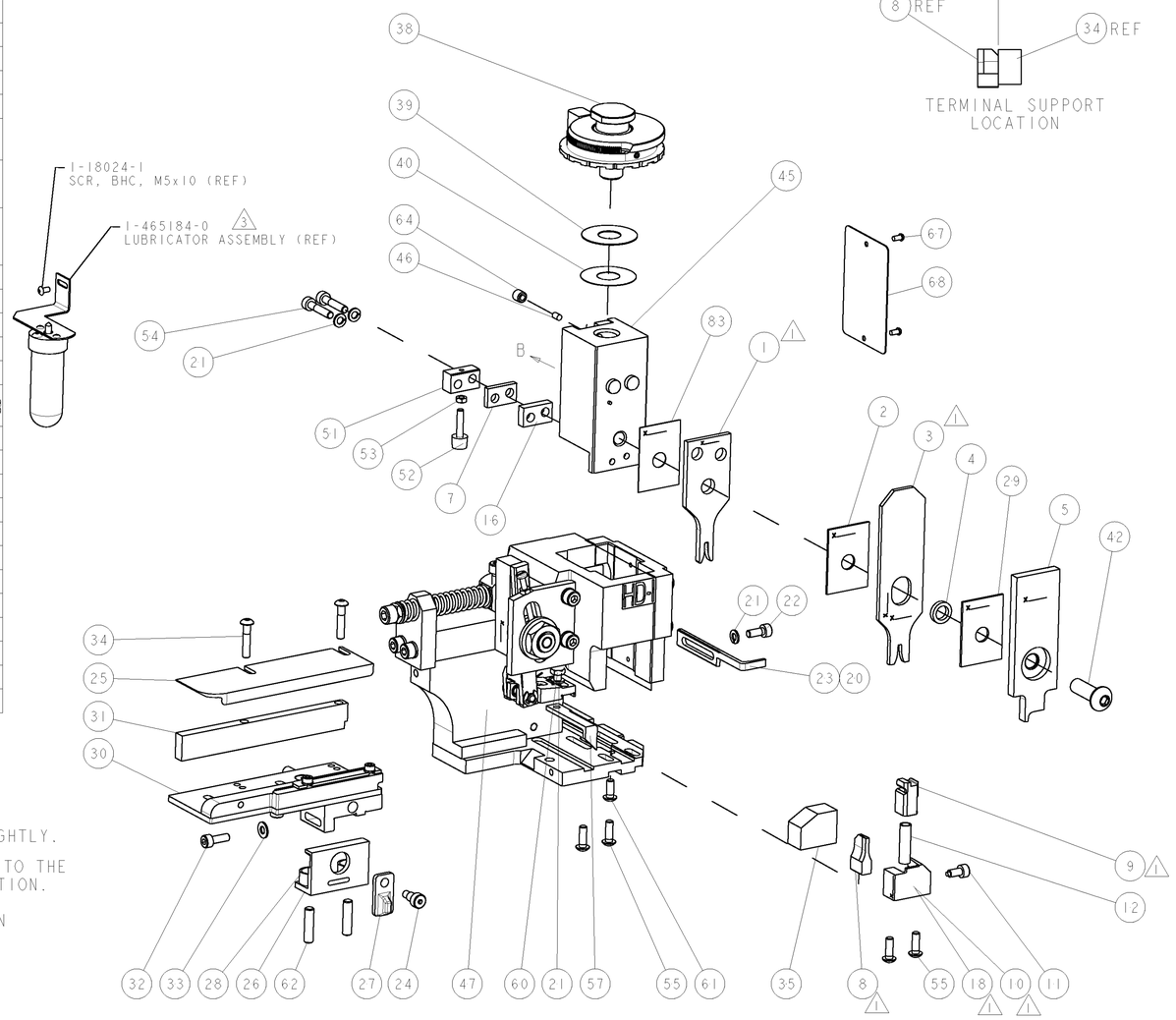

1 RECOMMENDED SPARE PARTS.

2. GREASE RAM, CAM, CAM FOLLOWER AND FEED ROD LIGHTLY.

3 CERTAIN TERMINALS REQUIRE LUBRICATION. REFER TO THE APPLICATOR INSTRUCTION SHEET FOR MORE INFORMATION.

4. LUBRICATE DAILY PER THE APPLICATOR INSTRUCTION SHEET SUPPLIED WITH THE APPLICATOR.

* WARNING
ON INSTALLATION, SET WIRE DISC TO LARGEST WIRE SIZE SETTING. USE OF SETTINGS BELOW MIN. REQUIRED CRIMP HEIGHT SETTING WILL CAUSE DAMAGE TO CRIMP TOOLING.

VIEW B ROTATED 180°

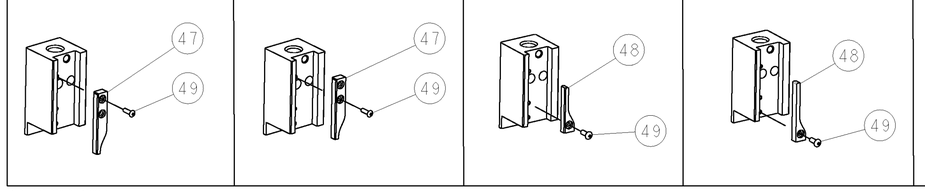

-77	-76	-72	-71	-6	-2	-1	PART NO	DESCRIPTION	ITEM NO
-	-	-	-	-	-	-	-	-	85
-	-	-	-	-	-	-	-	-	84
-	1	1	1	1	1	1	455888-3	SPACER, CRIMPER	83
-	-	-	-	-	-	-	-	-	82
-	-	-	-	-	-	-	-	-	81
-	-	-	-	-	-	-	-	-	80
-	-	-	-	-	-	-	-	-	79
-	-	-	-	-	-	-	-	-	78
-	-	-	-	-	-	-	-	-	77
-	-	-	-	-	-	-	-	-	76
-	-	-	-	-	-	-	-	-	75
-	-	-	-	-	-	-	-	-	74
-77	-76	-72	-71	-6	-2	-1	PART NO	DESCRIPTION	ITEM NO

-77	-76	-72	-71	-6	-2	-1	PART NO	DESCRIPTION	ITEM NO
-	-	-	-	-	-	-	-	-	73
-	1	1	1	1	1	1	1338705-3	DOCUMENTATION PACKAGE	72
-	-	-	-	-	-	-	-	-	71
-	-	-	-	-	-	-	-	-	70
-	-	-	-	-	-	-	-	-	69
-	1	1	1	1	1	1	461264-5	PLATE, IDENTIFICATION	68
-	2	2	2	2	2	2	21017-2	SCREW, DRIVE	67
-	-	-	-	-	-	-	-	-	66
-	-	-	-	-	-	-	-	-	65
-	1	1	1	1	1	1	3-18031-0	SCR, SET, CUP POINT M6 X 6.0	64
-	-	-	-	-	-	-	-	-	63
-	2	2	2	2	2	2	2-18032-5	SCR, SET, FLT POINT M5 X 20.0	62
-	1	1	1	1	1	1	18024-7	SCR, BTN SKT HD CAP (M4 X 10.0)	61
-	1	1	1	1	1	1	5-18022-2	SCR, HEX HD CAP M4 X 8.0	60
-	-	-	-	-	-	-	-	-	59
-	-	-	-	-	-	-	-	-	58
-	1	1	1	1	1	1	1338685-1	PAWL, FEED	57
-	-	-	-	-	-	-	-	-	56
-	4	4	4	4	4	4	18024-8	SCR, BTN SKT HD CAP (M4 X 12.0)	55
-	2	2	2	2	2	2	1-18023-4	SCR, SKT HD CAP M4 X 20.0	54
-	1	1	1	1	1	1	18030-1	NUT, HEX, REG M3	53
-	1	1	1	1	1	1	811242-5	BUMPER, HOLD DOWN	52
-	1	1	1	1	1	1	690753-2	SPACER, TONKER	51
-	1	1	1	1	1	1	18024-3	SCR, BTN SKT HD CAP (M3 X 10.0)	50
-	-	1	-	-	1	-	1338675-1	CAM, UNIVERSAL PRE FEED	49
-	1	-	1	1	-	1	1338676-1	CAM, UNIVERSAL POST-FEED	48
-	1	1	1	1	1	1	1320999-3	APPLICATOR SUBASSEMBLY, HDI	47
-	1	1	1	1	1	1	690191-1	PLUG,NYLON	46
-	1	1	1	1	1	1	1338660-1	RAM	45
-	-	-	-	-	-	-	-	-	44
-	-	-	-	-	-	-	-	-	43
-	1	1	1	1	1	1	2-18024-6	SCR, BTN SKT HD CAP (M8 X 25.0)	42
-	-	-	-	-	-	-	-	-	41
-	1	1	1	1	1	1	690125-1	SHIM SUB-ASSY	40
-	1	1	1	1	1	1	469367-9	SHIM	39
-	1	1	1	1	1	1	879103-2	FINE ADJUST HEAD ASSEMBLY	38
-	-	-	-	-	-	-	-	-	37
-	-	-	-	-	-	-	-	-	36
-	1	1	1	1	1	1	1320934-3	SUPPORT, TERMINAL	35
-	2	2	2	2	2	2	1-18024-0	SCR, BTN SKT HD CAP (M4 X 20.0)	34
-	1	1	1	1	1	1	18027-2	WASHER, FLAT, REG M4	33
-	1	1	1	1	1	1	1-18023-2	SCR, SKT HD CAP M4 X 12.0	32
-	1	1	1	1	1	1	1-1320908-0	SPACER, STRIP GUIDE	31
-	1	1	1	1	1	1	1633073-1	STRIP GUIDE ASSEMBLY	30
-	1	1	1	1	1	1	1-455888-0	SPACER, CRIMPER	29
-	2	2	2	2	2	2	1-22284-0	SPRING, COMPRESSION	28
-	1	1	1	1	1	1	356835-1	LEVER, DRAG RELEASE	27
-	1	1	1	1	1	1	240792-1	DRAG, TERMINAL	26
-	1	1	1	1	1	1	1320928-2	PLATE, STRIP GUIDE	25
-	1	1	1	1	1	1	980371-4	SCR, SKT HD SHLDR 5.0 DIA X 6.0	24
-	1	-	1	1	-	1	690472-2	STRIPPER	23
-	1	1	1	1	1	1	1-18023-1	SCR, SKT HD CAP M4 X 10.0	22
-	4	4	4	4	4	4	18025-2	WASHER, SPRG LOCK, REG M4	21
-	-	1	-	-	1	-	690472-1	STRIPPER	20
-	-	-	-	-	-	-	-	-	19
-	1	-	-	1	-	-	1338684-1	SHEAR HOLDER, FRONT	18
1 -	-	-	-	-	-	-	-	-	17
-	1	1	1	1	1	1	1-240641-2	SPACER	16
-	-	-	-	-	-	-	-	-	15
-	-	-	-	-	-	-	-	-	14
-	-	-	-	-	-	-	-	-	13
-	1	1	1	1	1	1	3-22280-3	SPRING, COMPRESSION	12
-	1	1	1	1	1	1	356885-4	STOP, SHEAR	11
1 -	-	1	1	-	1	1	1320921-1	SHEAR HOLDER, FRONT, CUT	10
1 -	1	1	1	1	1	1	454276-1	FLOATING SHEAR, FRONT	9
1 1	2	2	2	1	1	1	8-1633139-6	ANVIL, COMBINATION	8
-	1	1	1	1	1	1	240641-5	SPACER	7
-	-	-	-	-	-	-	-	-	6
-	1	1	1	1	1	1	1-455889-4	DEPRESSOR, SHEAR	5
-	1	1	1	1	1	1	238011-4	BLOCK, CRIMPER SPACER	4
1 1	2	2	2	1	1	1	683453-4	CRIMPER, INSULATION PREMIUM	3
-	1	1	1	1	1	1	455888-9	SPACER, CRIMPER	2
1 1	2	2	2	1	1	1	1633305-6	CRIMPER, WIRE PREMIUM	1
-77	-76	-72	-71	-6	-2	-1	PART NO	DESCRIPTION	ITEM NO

THIS DRAWING IS A CONTROLLED DOCUMENT FOR TYCO ELECTRONICS CORPORATION. IT IS SUBJECT TO CHANGE AND THE CONTROLLING ENGINEERING ORGANIZATION SHOULD BE CONTACTED FOR THE LATEST REVISION.

DIMENSIONS: mm [IN]

TOLERANCES UNLESS OTHERWISE SPECIFIED:
0 PLC ±-
1 PLC ±-
2 PLC ±-
3 PLC ±-
4 PLC ±-
ANGLES ±-

MATERIAL - -
FINISH - -

DWN	D. WRIGHT	02MAR2009
CHK	G. BAILEY	02MAR2009
APVD	T. ELBIN	02MAR2009
PRODUCT SPEC	-	
APPLICATION SPEC	See Table	
WEIGHT	-	

Tyco Electronics
Tyco Electronics
Harrisburg, PA 17105-3608

NAME: FINE ADJUST SIDE FEED HDI APPLICATOR -

SIZE	CAGE CODE	DRAWING NO	RESTRICTED TO
A1	00779	C-1530093	-

CUSTOMER DRAWING | SCALE 3:5 | SHEET 1 OF 1 | REV A

Общество с ограниченной ответственностью «МосЧип» ИНН 7719860671 / КПП 771901001
Адрес: 105318, г.Москва, ул.Щербаковская д.3, офис 1107

Данный компонент на территории Российской Федерации

Вы можете приобрести в компании MosChip.

Для оперативного оформления запроса Вам необходимо перейти по данной ссылке:

http://moschip.ru/get-element

Вы можете разместить у нас заказ для любого Вашего проекта, будь то серийное производство или разработка единичного прибора.

В нашем ассортименте представлены ведущие мировые производители активных и пассивных электронных компонентов.

Нашей специализацией является поставка электронной компонентной базы двойного назначения, продукции таких производителей как XILINX, Intel (ex.ALTERA), Vicor, Microchip, Texas Instruments, Analog Devices, Mini-Circuits, Amphenol, Glenair.

Сотрудничество с глобальными дистрибьюторами электронных компонентов, предоставляет возможность заказывать и получать с международных складов практически любой перечень компонентов в оптимальные для Вас сроки.

На всех этапах разработки и производства наши партнеры могут получить квалифицированную поддержку опытных инженеров.

Система менеджмента качества компании отвечает требованиям в соответствии с ГОСТ Р ИСО 9001, ГОСТ РВ 0015-002 и ЭС РД 009

Офис по работе с юридическими лицами:

105318, г.Москва, ул.Щербаковская д.3, офис 1107, 1118, ДЦ «Щербаковский»

Телефон: +7 495 668-12-70 (многоканальный)

Факс: +7 495 668-12-70 (доб.304)

E-mail: info@moschip.ru

Skype отдела продаж:
moschip.ru
moschip.ru_4
moschip.ru_6
moschip.ru_9