used for:

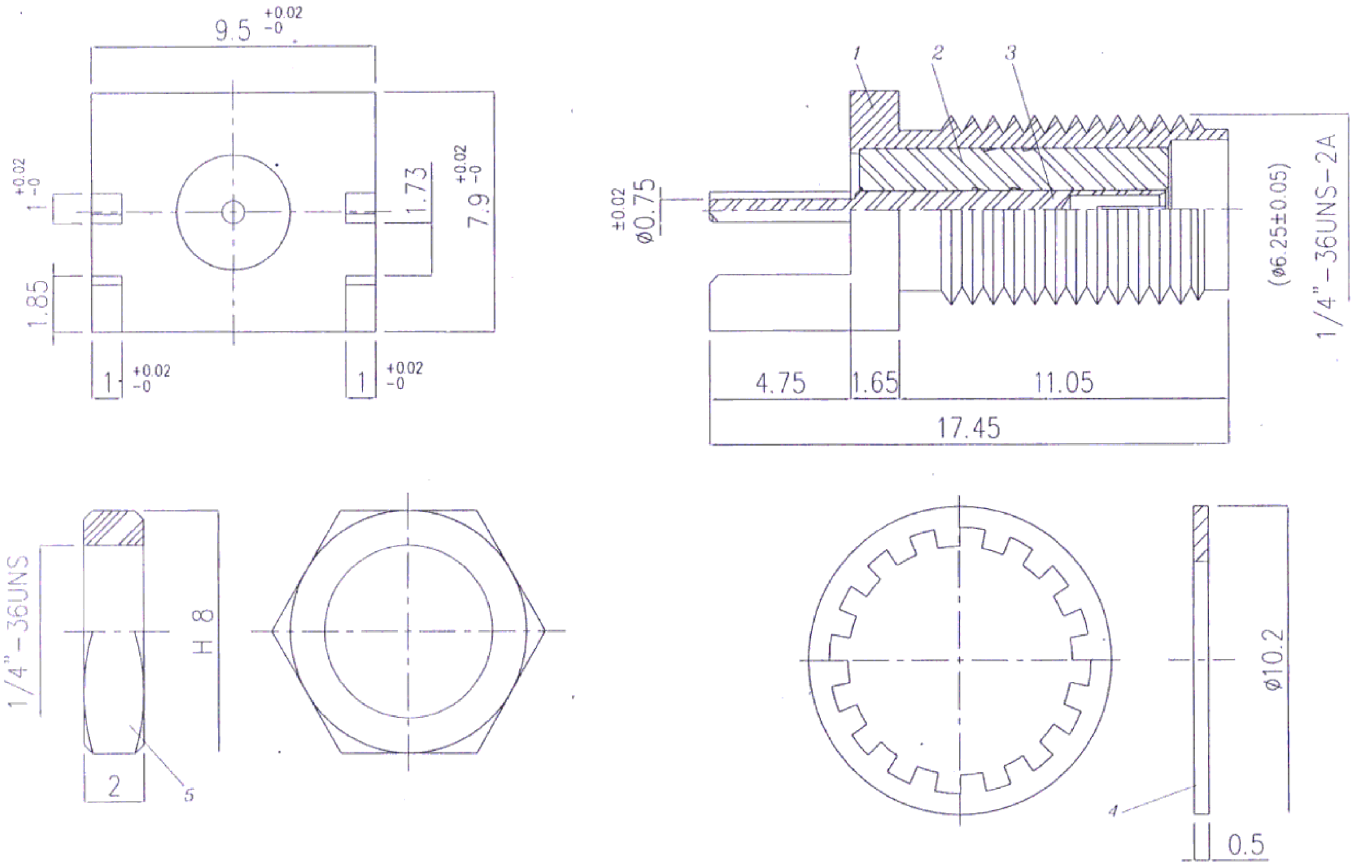


RoHS Compliant

| NO | DESCRIPTION | QTY | MATERIAL | PLATING |
|---|---|---|---|---|
| 1 | Body | 1 | Brass | Gold 3u" - 5u" Min. |
| 2 | Dielectric | 1 | TEFLON | -- |
| 3 | Center Pin | 1 | Beryllium Copper | Gold 5u" - 10u" Min. |
| 4 | Lock Washer | 1 | Brass | Gold 3u" - 5u" Min. |
| 5 | Nut | 1 | Brass | Gold 3u" - 5u" Min. |

THIS DRAWING MAY NOT BE COPIED OR REPRODUCED IN ANY WAY, AND MAY NOT BE PASSED ON TO A THIRD PARTY WITHOUT WRITTEN PERMISSION. OWNERSHIP AND COPYRIGHT OF CONEC CORPORATION.

DO NOT ALTER CAD DRAWING BY HAND

CONEC CORPORATION
Brampton, Ontario

| rev. | description | date | name |
|---|---|---|---|
| a | origin | | |

tolerance
unless otherwise specified
Decimal: .x ±0.05/-0 .xxx ±0.05/-0
Angles:
Dim. in mm

| | date | name |
|---|---|---|
| 2006 | | |
| draw. | Oct. 26 | Vincent Ke |
| appd. | Oct. 26 | N. Diamandas |
| norm | | |
| d-old | | |

scale:
material: SEE TABLE
title: SMA PCB JACK
50 OHM
drawing no.: C0411D11A
AutoCAD 2005
DIN A3
sheet 1/1
part no.: SMA-50SAG7762BRX

Общество с ограниченной ответственностью «МосЧип» ИНН 7719860671 / КПП 771901001
Адрес: 105318, г.Москва, ул.Щербаковская д.3, офис 1107

**Данный компонент на территории Российской Федерации**

**Вы можете приобрести в компании MosChip.**

Для оперативного оформления запроса Вам необходимо перейти по данной ссылке:

http://moschip.ru/get-element

Вы можете разместить у нас заказ для любого Вашего проекта, будь то серийное производство или разработка единичного прибора.

В нашем ассортименте представлены ведущие мировые производители активных и пассивных электронных компонентов.

Нашей специализацией является поставка электронной компонентной базы двойного назначения, продукции таких производителей как XILINX, Intel (ex.ALTERA), Vicor, Microchip, Texas Instruments, Analog Devices, Mini-Circuits, Amphenol, Glenair.

Сотрудничество с глобальными дистрибьюторами электронных компонентов, предоставляет возможность заказывать и получать с международных складов практически любой перечень компонентов в оптимальные для Вас сроки.

На всех этапах разработки и производства наши партнеры могут получить квалифицированную поддержку опытных инженеров.

Система менеджмента качества компании отвечает требованиям в соответствии с ГОСТ Р ИСО 9001, ГОСТ РВ 0015-002 и ЭС РД 009

**Офис по работе с юридическими лицами:**

105318, г.Москва, ул.Щербаковская д.3, офис 1107, 1118, ДЦ «Щербаковский»

Телефон: +7 495 668-12-70 (многоканальный)

Факс: +7 495 668-12-70 (доб.304)

E-mail: info@moschip.ru

Skype отдела продаж:
moschip.ru
moschip.ru_4
moschip.ru_6
moschip.ru_9