MUSBR-B Series - High Retention Mini USB 2.0, Type B

Part Number: MUSBR-05-S-O-B-SM-A

Interactive 3D graphic, click to activate and rotate.

About Samtec

Founded in 1976, we are a privately held, $613 million global manufacturer of a broad line of electronic interconnect solution blocks, including IC-to-Board/Ultra Micro, High Speed Board-to-Board, High Speed Cables, Future-Proof/Active Optics, Flexible Stacking, and Micro/Rugged components and cables. To meet the interconnect challenges of tomorrow and beyond, Samtec has developed unique Technology Centers to help optimize the entire signal transmission path… from the IC to the panel and beyond, and all points in between.

Quality Policy Statement
As the service leader in the connector industry providing High Speed Density Electronic and Electrical Connectors and Interconnects, Samtec is committed to conducting its business in a manner that will preserve and protect the environment.

- Complying with environmental laws and other requirements
- Promoting the prevention of pollution
- Conserving natural resources
- Recycling materials
- Reducing waste

Samtec USA | 520 Park East Boulevard | P.O. Box 1147 | New Albany, IN 47151-1147
Tel: +1-812-944-6733 | Fax: +1-812-948-5047 | Email: info@samtec.com

PDF Datasheet Powered by CADENAS PARTsolutions

MUSBR-B Series

MUSBR-B Series - High Retention Mini USB 2.0, Type B

Technical Details	
Part Number	MUSBR-05-S-O-B-SM-A
Series	MUSBR-B
Type	-B - Type B
Plating Options	-S - 30 µ" (0,76 µmetre) Selective Gold on Mating Area, Tin on Tails
Color	Orange
Termination	-SM - Surface Mount
Alignment Pin	-A - Alignment Pin

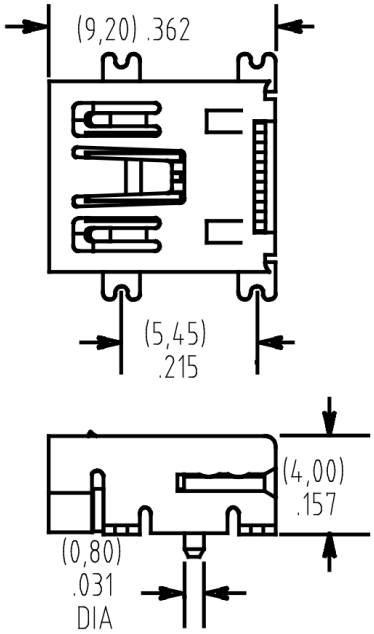

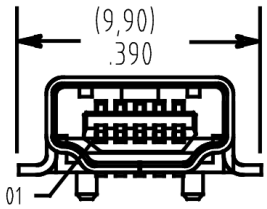

-A TYPE

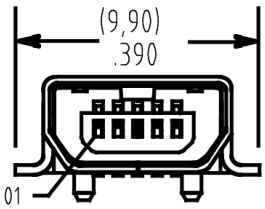

-AB TYPE

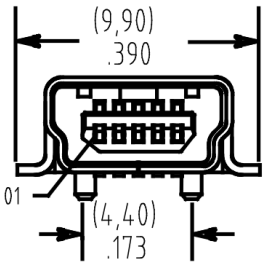

-B TYPE

PDF Datasheet Powered by CADENAS PARTsolutions

Общество с ограниченной ответственностью «МосЧип» ИНН 7719860671 / КПП 771901001
Адрес: 105318, г.Москва, ул.Щербаковская д.3, офис 1107

Данный компонент на территории Российской Федерации

Вы можете приобрести в компании MosChip.

Для оперативного оформления запроса Вам необходимо перейти по данной ссылке:

http://moschip.ru/get-element

Вы можете разместить у нас заказ для любого Вашего проекта, будь то серийное производство или разработка единичного прибора.

В нашем ассортименте представлены ведущие мировые производители активных и пассивных электронных компонентов.

Нашей специализацией является поставка электронной компонентной базы двойного назначения, продукции таких производителей как XILINX, Intel (ex.ALTERA), Vicor, Microchip, Texas Instruments, Analog Devices, Mini-Circuits, Amphenol, Glenair.

Сотрудничество с глобальными дистрибьюторами электронных компонентов, предоставляет возможность заказывать и получать с международных складов практически любой перечень компонентов в оптимальные для Вас сроки.

На всех этапах разработки и производства наши партнеры могут получить квалифицированную поддержку опытных инженеров.

Система менеджмента качества компании отвечает требованиям в соответствии с ГОСТ Р ИСО 9001, ГОСТ РВ 0015-002 и ЭС РД 009

Офис по работе с юридическими лицами:

105318, г.Москва, ул.Щербаковская д.3, офис 1107, 1118, ДЦ «Щербаковский»

Телефон: +7 495 668-12-70 (многоканальный)

Факс: +7 495 668-12-70 (доб.304)

E-mail: info@moschip.ru

Skype отдела продаж:
moschip.ru
moschip.ru_4
moschip.ru_6
moschip.ru_9