THIS DRAWING IS UNPUBLISHED. RELEASED FOR PUBLICATION 20
© COPYRIGHT 20 BY TYCO ELECTRONICS CORPORATION. ALL RIGHTS RESERVED.

| LOC | DIST |
|---|---|
| ES | 00 |

REVISIONS

| P | LTR | DESCRIPTION | DATE | DWN | APVD |
|---|---|---|---|---|---|
| | A2 | CORRECT DRAFT ERROR | 09APR2013 | OL | SZ |

1. MATERIAL: HOUSING: POLYESTER. COLOR: BLACK, UL 94 V-0
   CONTACT: COPPER ALLOY.

2. FINISH: CONTACT MATING AREA: 0.00076 mm MIN GOLD PLATE OVER 0.00127 mm MIN NICKEL, OR 0.0005 mm MIN GOLD OVER 0.00064 mm PALLADIUM-NICKEL OVER 0.00127 mm MIN NICKEL.
   COMPLIANT TAIL AREA: 0.0005 mm MIN MATTE TIN PLATE OVER 0.00127 mm NICKEL UNDERPLATE.

3. TAILS OF MATING UPM STYLE RECEPTACLE ARE OFFSET BY 0.75 mm FROM TAILS OF THIS CONNECTOR. SEE CUSTOMER DRAWING 120992 FOR RECEPTACLE EXAMPLE. SEE APPLICATION SPEC 114-1103 FOR MORE DETAILED DESCRIPTION OF THE TAIL OFFSETS.

4. PC BOARD HOLE SPECIFICATIONS:
   DRILLED HOLE SIZE: 0.700±0.02 mm
   FINISHED HOLE SIZE: 0.60±0.05 mm
   PLATING THICKNESS:
   0.025 - 0.050 mm COPPER
   0.004 - 0.010 mm HASL TIN
   0.0005 mm MIN IMMERSION TIN
   0.0002 - 0.0005 mm OSP
   0.0001mm MIN IMMERSION SILVER
   0.0001-0.0005 mm IMMERSION GOLD OVER 0.004-0.005 mm NICKEL

5. DATUM AND BASIC DIMENSION ESTABLISHED BY CUSTOMER.

6. MINIMUM REQUIRED PC BOARD THICKNESS IS 1.44mm.

7. CONTACT AREA LUBRICATED WITH BELLCORE APPROVED LUBRICANT. TECHNICAL REFERENCE GR-1217-CORE, ISSUE 1 NOVEMBER 1995.

8. POSITION A1 IS AT MATERIAL ID.

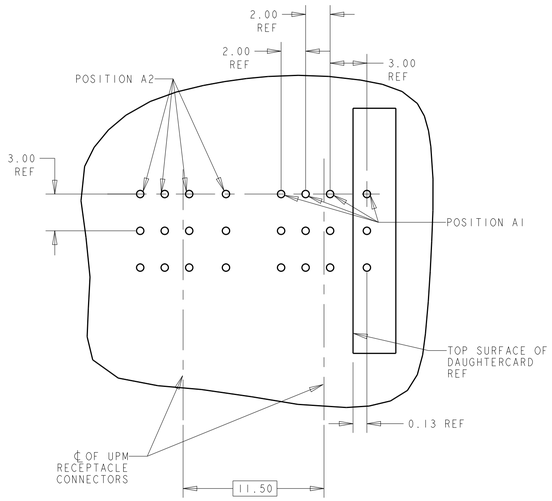


MATING VERTICAL UPM RECEPTACLE PCB LAYOUT 3

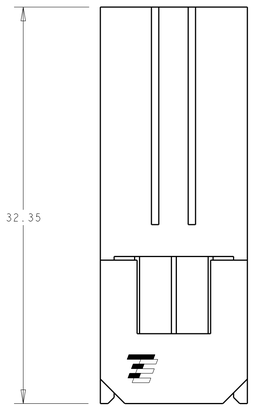


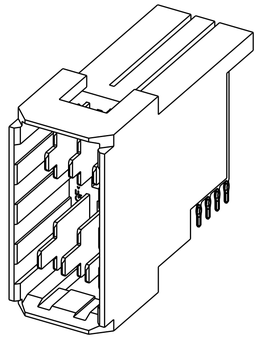

1892711-2
SCALE 3:1

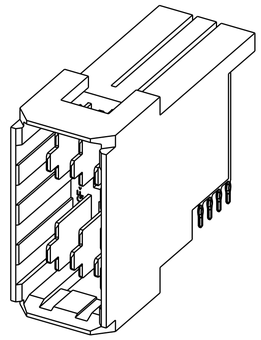

1892711-1
SCALE 3:1

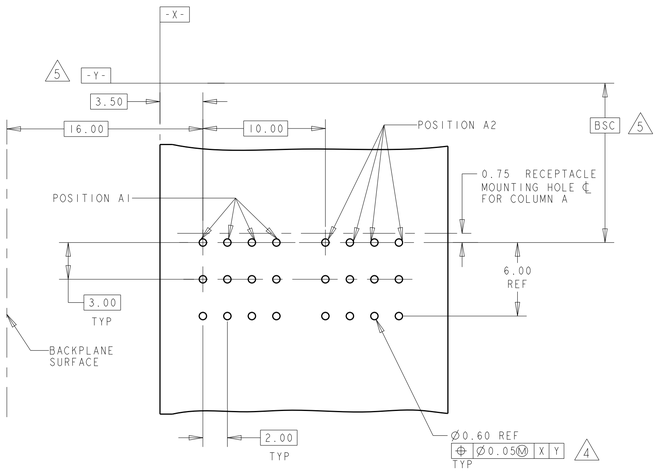


RECOMMENDED PCB LAYOUT 6

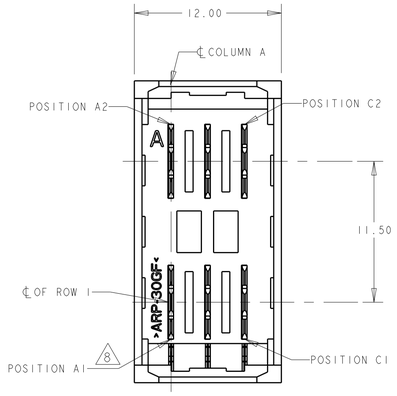


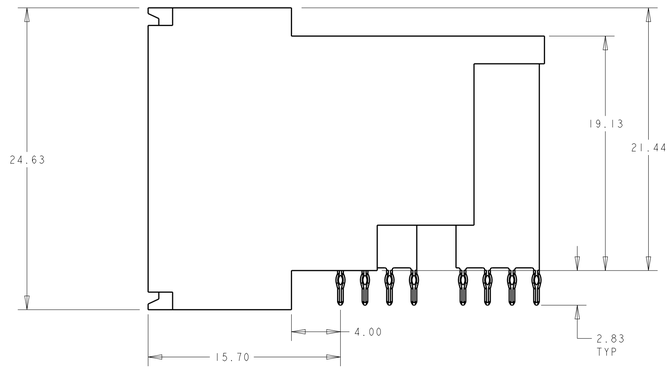


| | | | |
|---|---|---|---|
| B1 | C1 | A1,A2,B2,C2 | 1892711-3 |
| - | A1,B1,C1 | A2,B2,C2 | 1892711-2 |
| - | - | ALL | 1892711-1 |
| POSITION LOADED WITH 7.7 REF SHORT PIN | POSITION LOADED WITH 10.92 REF LONG PIN | POSITION LOADED WITH 9.32 REF MIDDLE PIN | PART NO |

THIS DRAWING IS A CONTROLLED DOCUMENT FOR TYCO ELECTRONICS CORPORATION. IT IS SUBJECT TO CHANGE. CONTACT TYCO ELECTRONICS CORPORATION ORGANIZATION SHOULD BE CONTACTED FOR THE LATEST REVISION.

| | | |
|---|---|---|
| DWN | ORANDO LI | 23JUN2009 |
| CHK | SUNY ZHAO | 23JUN2009 |
| APVD | STEVEN YAO | 23JUN2009 |

Tyco Electronics
Tyco Electronics
ShangHai,P.R.China.200233

DIMENSIONS: mm

TOLERANCES UNLESS OTHERWISE SPECIFIED:
0 PLC ±-
1 PLC ±.25
2 PLC ±.25
3 PLC ±-
4 PLC ±-
ANGLES ±1°0'

MATERIAL 1
FINISH 2

PRODUCT SPEC: 108-2289
APPLICATION SPEC: -
WEIGHT: -

NAME: ASSEMBLY, RIGHT ANGLE HEADER, MINIPAK HDE, 2X3 POSITION

| SIZE | CAGE CODE | DRAWING NO | RESTRICTED TO |
|---|---|---|---|
| A1 | 00779 | C-1892711 | - |

Customer Drawing | SCALE 5:1 | SHEET 1 OF 1 | REV A2

Общество с ограниченной ответственностью «МосЧип» ИНН 7719860671 / КПП 771901001
Адрес: 105318, г.Москва, ул.Щербаковская д.3, офис 1107

**Данный компонент на территории Российской Федерации**

**Вы можете приобрести в компании MosChip.**

Для оперативного оформления запроса Вам необходимо перейти по данной ссылке:

http://moschip.ru/get-element

Вы можете разместить у нас заказ для любого Вашего проекта, будь то серийное производство или разработка единичного прибора.

В нашем ассортименте представлены ведущие мировые производители активных и пассивных электронных компонентов.

Нашей специализацией является поставка электронной компонентной базы двойного назначения, продукции таких производителей как XILINX, Intel (ex.ALTERA), Vicor, Microchip, Texas Instruments, Analog Devices, Mini-Circuits, Amphenol, Glenair.

Сотрудничество с глобальными дистрибьюторами электронных компонентов, предоставляет возможность заказывать и получать с международных складов практически любой перечень компонентов в оптимальные для Вас сроки.

На всех этапах разработки и производства наши партнеры могут получить квалифицированную поддержку опытных инженеров.

Система менеджмента качества компании отвечает требованиям в соответствии с ГОСТ Р ИСО 9001, ГОСТ РВ 0015-002 и ЭС РД 009

**Офис по работе с юридическими лицами:**

105318, г.Москва, ул.Щербаковская д.3, офис 1107, 1118, ДЦ «Щербаковский»

Телефон: +7 495 668-12-70 (многоканальный)

Факс: +7 495 668-12-70 (доб.304)

E-mail: info@moschip.ru

Skype отдела продаж:
moschip.ru
moschip.ru_4
moschip.ru_6
moschip.ru_9