Altech Corp.® by BERNSTEIN

SiRK and Si1 Series

SIRK

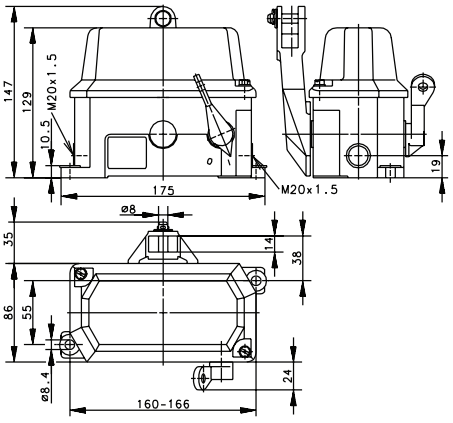

SI1

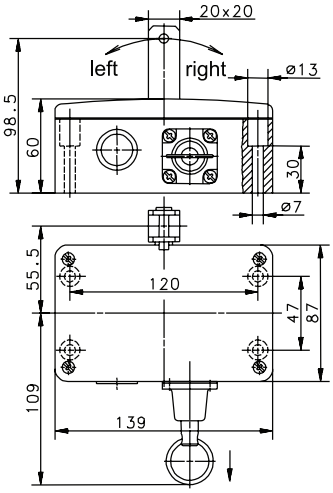

		SIRK	SI1
Variant 1	**Article No.** **Designation** Max. span	**601.5625.001** SIRK-U2Z R 2 x 75 m	**601.4735.001** SI1-U2Z AK R-RAST 2 x 50 m
Variant 2	**Article No.** **Designation** Max. span		**601.4735.025** SI1-U1Z/U1Z AK R-RAST 2 x 50 m
Variant 3	**Article No.** **Designation** Max. span		

Technical Information

	SIRK	SI1
Maximum Switching Voltage	240V	240V
Maximum Switching Amperage	10A	10A
B10d	0.2 Million	2 Million
Mechanical Service Life	1 x 10^5	1 x 10^5
Switching Frequency	≤ 30/min	≤ 10/min
Operating Temperature	–30 °C to +80 °C	–30 °C to +80 °C
Protection Rating	IP65	IP65
Utilization Category	AC 15, A 300 240 V /3 A, 120 V /6 A DC 13, Q300 250 V/0.27 A, 125 V/0.55 A	AC-15, U /I_e 240 V / 3 A
Rate Insulation Voltage	250VAC	250VAC
Approvals	C US	C US

Drawing dimensions in mm

Altech Corp.® • 35 Royal Road • Flemington, NJ 08822-6000 • P (908)806-9400 • F (908)806-9490 • www.altechcorp.com

Общество с ограниченной ответственностью «МосЧип» ИНН 7719860671 / КПП 771901001
Адрес: 105318, г.Москва, ул.Щербаковская д.3, офис 1107

Данный компонент на территории Российской Федерации

Вы можете приобрести в компании MosChip.

Для оперативного оформления запроса Вам необходимо перейти по данной ссылке:

http://moschip.ru/get-element

Вы можете разместить у нас заказ для любого Вашего проекта, будь то серийное производство или разработка единичного прибора.

В нашем ассортименте представлены ведущие мировые производители активных и пассивных электронных компонентов.

Нашей специализацией является поставка электронной компонентной базы двойного назначения, продукции таких производителей как XILINX, Intel (ex.ALTERA), Vicor, Microchip, Texas Instruments, Analog Devices, Mini-Circuits, Amphenol, Glenair.

Сотрудничество с глобальными дистрибьюторами электронных компонентов, предоставляет возможность заказывать и получать с международных складов практически любой перечень компонентов в оптимальные для Вас сроки.

На всех этапах разработки и производства наши партнеры могут получить квалифицированную поддержку опытных инженеров.

Система менеджмента качества компании отвечает требованиям в соответствии с ГОСТ Р ИСО 9001, ГОСТ РВ 0015-002 и ЭС РД 009

Офис по работе с юридическими лицами:

105318, г.Москва, ул.Щербаковская д.3, офис 1107, 1118, ДЦ «Щербаковский»

Телефон: +7 495 668-12-70 (многоканальный)

Факс: +7 495 668-12-70 (доб.304)

E-mail: info@moschip.ru

Skype отдела продаж:
moschip.ru
moschip.ru_4
moschip.ru_6
moschip.ru_9