THIS DRAWING IS UNPUBLISHED. RELEASED FOR PUBLICATION 20
© COPYRIGHT 20 BY - ALL RIGHTS RESERVED.

LOC	DIST
-	-

REVISIONS

P	LTR	DESCRIPTION	DATE	DWN	APVD
	1	PROPOSED	15NOV2012	CD	MM
	2	GENERAL UPDATE	19MAR2013	MM	MM
	3	GENERAL UPDATE	20MAR2014	MM	MM

NOTES:

1. MATERIALS AND FINISH:
   - HOUSING: PC, COLOR: LIGHT BLUE
   - CONTACTS: COPPER ALLOY
     FINISH: GOLD OVER NICKEL (SIGNAL CONTACTS)
     GOLD OVER NICKEL (POWER CONTACTS)
   - CONNECTOR SHIELD: COPPER-ZINC ALLOY
     FINISH: TIN OVER NICKEL
   - BOOT STRAIN RELIEF: TPV, COLOR: BLACK
   - LOAD BAR: PBT, COLOR: BLACK
   - FERRULE: COPPER ALLOY
     FINISH: TIN OVER NICKEL

2. MUST COMPLY WITH DIRECTIVE 2002/95/EC (ROHS)

3. THIS PRODUCT HAS NOT COMPLETED VALIDATION TESTING

4. KIT ITEMS PACKAGED IN A SINGLE BAG AND LABELED.

5. FOR USE WITH 2213212-1 BULK PACKAGED CABLE.

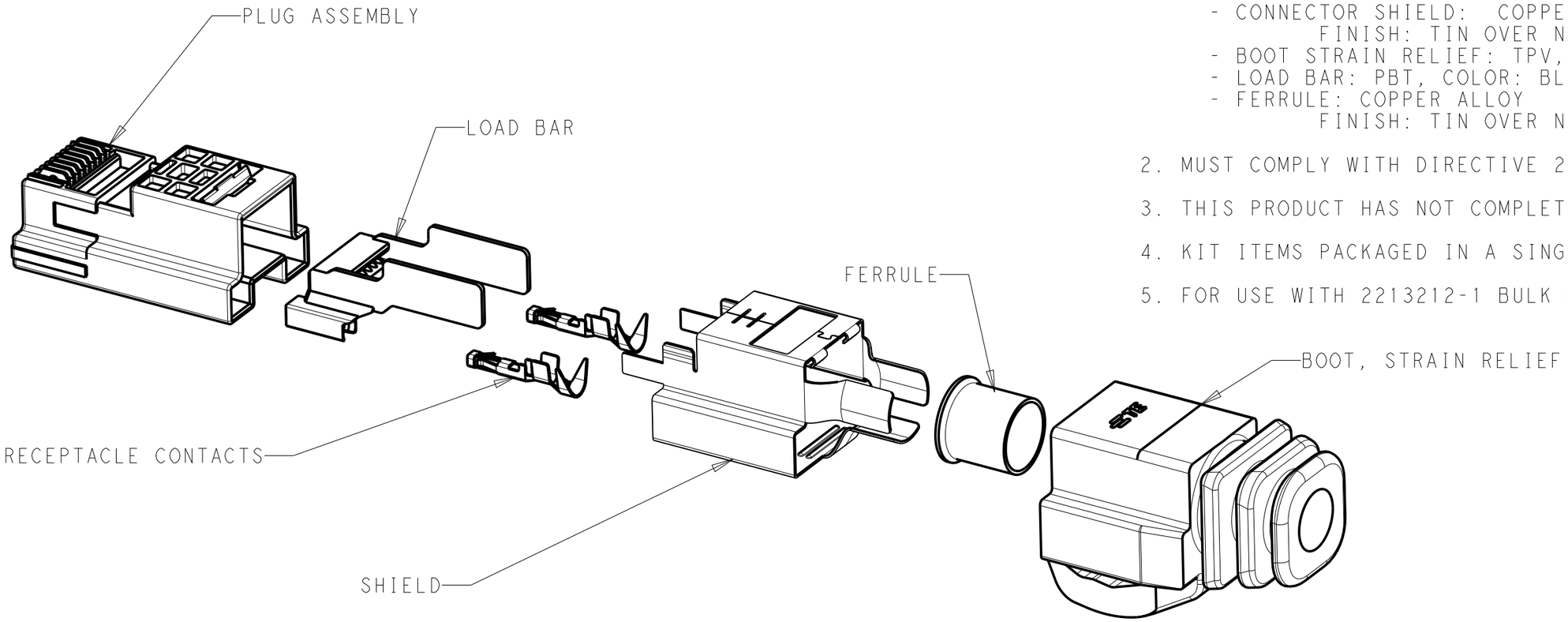

PART NUMBER	DESCRIPTION	MAXIMUM CABLE DIAMETER	MAXIMUM SIGNAL CONDUCTOR DIA
2178148-1	KIT, CLOUDSPLITTER PLUG, NON-SHIELDED CABLE SOLID WIRE SIGNAL COND.	Ø6.50	Ø1.02

THIS DRAWING IS A CONTROLLED DOCUMENT.

DIMENSIONS: mm

TOLERANCES UNLESS OTHERWISE SPECIFIED:
0 PLC ±-
1 PLC ±0.2
2 PLC ±0.13
3 PLC ±-
4 PLC ±-
ANGLES ±2°

MATERIAL SEE TABLE
FINISH -

DWN C.DAILY 15NOV2012
CHK MOSTOLLER 15NOV2012
APVD -
PRODUCT SPEC 108-64022
APPLICATION SPEC 114-32099
WEIGHT -

TE Connectivity

NAME KIT, CLOUDSPLITTER CABLE PLUG -

SIZE	CAGE CODE	DRAWING NO	RESTRICTED TO
A3	00779	C-2178148	-

Customer Drawing

SCALE 2:1 SHEET 1 OF 1 REV 3

Общество с ограниченной ответственностью «МосЧип» ИНН 7719860671 / КПП 771901001
Адрес: 105318, г.Москва, ул.Щербаковская д.3, офис 1107

Данный компонент на территории Российской Федерации

Вы можете приобрести в компании MosChip.

Для оперативного оформления запроса Вам необходимо перейти по данной ссылке:

http://moschip.ru/get-element

Вы можете разместить у нас заказ для любого Вашего проекта, будь то серийное производство или разработка единичного прибора.

В нашем ассортименте представлены ведущие мировые производители активных и пассивных электронных компонентов.

Нашей специализацией является поставка электронной компонентной базы двойного назначения, продукции таких производителей как XILINX, Intel (ex.ALTERA), Vicor, Microchip, Texas Instruments, Analog Devices, Mini-Circuits, Amphenol, Glenair.

Сотрудничество с глобальными дистрибьюторами электронных компонентов, предоставляет возможность заказывать и получать с международных складов практически любой перечень компонентов в оптимальные для Вас сроки.

На всех этапах разработки и производства наши партнеры могут получить квалифицированную поддержку опытных инженеров.

Система менеджмента качества компании отвечает требованиям в соответствии с ГОСТ Р ИСО 9001, ГОСТ РВ 0015-002 и ЭС РД 009

Офис по работе с юридическими лицами:

105318, г.Москва, ул.Щербаковская д.3, офис 1107, 1118, ДЦ «Щербаковский»

Телефон: +7 495 668-12-70 (многоканальный)

Факс: +7 495 668-12-70 (доб.304)

E-mail: info@moschip.ru

Skype отдела продаж:
moschip.ru
moschip.ru_4
moschip.ru_6
moschip.ru_9