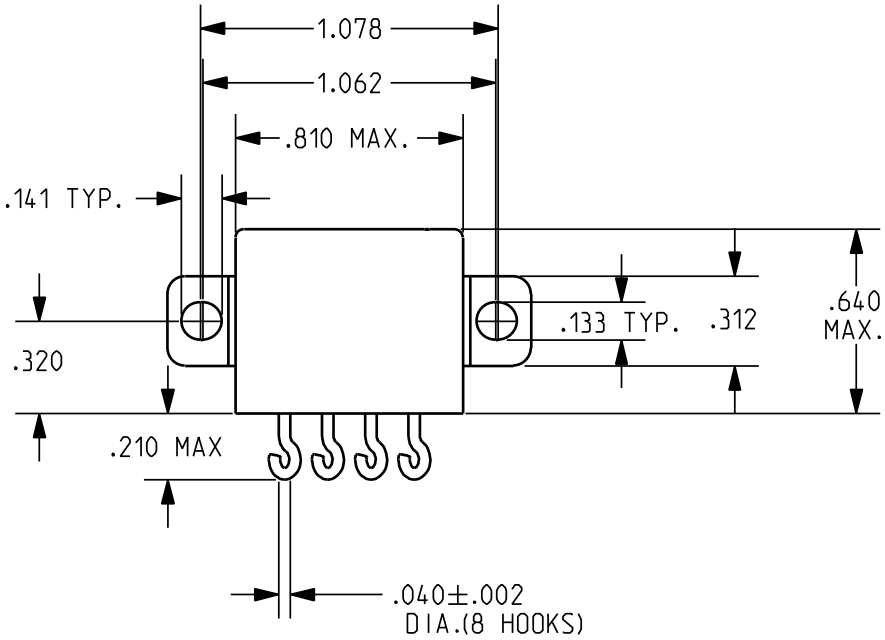

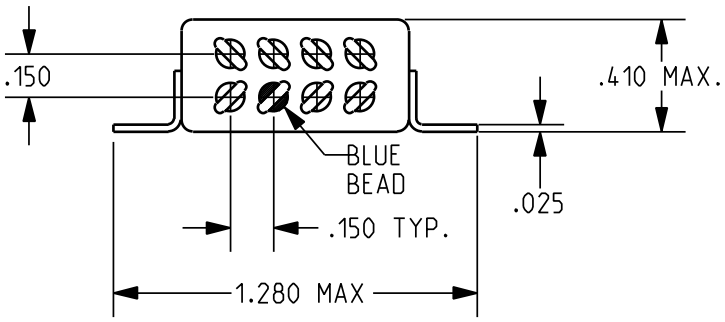

REV. D
DCO 300783

TOLERANCES ±.010" - UNLESS OTHERWISE SPECIFIED

COIL: @ 25°C

RESISTANCE 20 OHMS ±10%

NOMINAL VOLTAGE 6 VDC

MUST OPERATE 3.30 VDC MAX.

TRANSIENT SUPPRESSION - 42 VDC MAX.

MUST RELEASE 1.60 VDC MAX., 0.50 VDC MIN.

ENVIRONMENT:

VIBRATION 70 Hz TO 3000 Hz @ 30 g's

SHOCK 200 g's 6 MS. DURATION

TEMPERATURE -70 °C TO +125 °C

NOTES: OPERATE, RELEASE 5 MS MAX.

CONTACT STABILIZATION 2.5 MS MAX.

CONTACT BOUNCE 1 MS MAX.

CONTACT BREAK BOUNCE 0.1 MS MAX.

CUSTOMER DATA SHEET

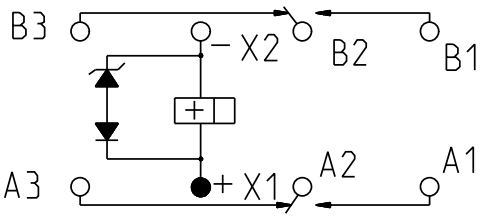

TERMINAL VIEW

CONTACT RATING: LOW LEVEL
TO 5 AMPS 28 VDC, 115 VAC 400 Hz RESISTIVE,
100,000 OPERATIONS

DR. B.D. 12MAR2008 | CK. J.M.B. 3/17/08

Tyco Electronics

©COPYRIGHT 2005
TYCO ELECTRONICS CORPORATION
ALL INTERNATIONAL RIGHTS RESERVED

CUST. M83536/2-008M
CUST. NO. _____ REV. _____

TE NUMBER
4-1617758-0

CII PART NUMBER
FCB-205-0208M

Общество с ограниченной ответственностью «МосЧип» ИНН 7719860671 / КПП 771901001
Адрес: 105318, г.Москва, ул.Щербаковская д.3, офис 1107

Данный компонент на территории Российской Федерации

Вы можете приобрести в компании MosChip.

Для оперативного оформления запроса Вам необходимо перейти по данной ссылке:

http://moschip.ru/get-element

Вы можете разместить у нас заказ для любого Вашего проекта, будь то серийное производство или разработка единичного прибора.

В нашем ассортименте представлены ведущие мировые производители активных и пассивных электронных компонентов.

Нашей специализацией является поставка электронной компонентной базы двойного назначения, продукции таких производителей как XILINX, Intel (ex.ALTERA), Vicor, Microchip, Texas Instruments, Analog Devices, Mini-Circuits, Amphenol, Glenair.

Сотрудничество с глобальными дистрибьюторами электронных компонентов, предоставляет возможность заказывать и получать с международных складов практически любой перечень компонентов в оптимальные для Вас сроки.

На всех этапах разработки и производства наши партнеры могут получить квалифицированную поддержку опытных инженеров.

Система менеджмента качества компании отвечает требованиям в соответствии с ГОСТ Р ИСО 9001, ГОСТ РВ 0015-002 и ЭС РД 009

Офис по работе с юридическими лицами:

105318, г.Москва, ул.Щербаковская д.3, офис 1107, 1118, ДЦ «Щербаковский»

Телефон: +7 495 668-12-70 (многоканальный)

Факс: +7 495 668-12-70 (доб.304)

E-mail: info@moschip.ru

Skype отдела продаж:
moschip.ru
moschip.ru_4
moschip.ru_6
moschip.ru_9