PART NAME	SNB-SERIES NEMA SHEET METAL BOXES	PART No.	SNB-3730 AND SNB-3738 THRU SNB-3741	REV. DATE	10-24-11

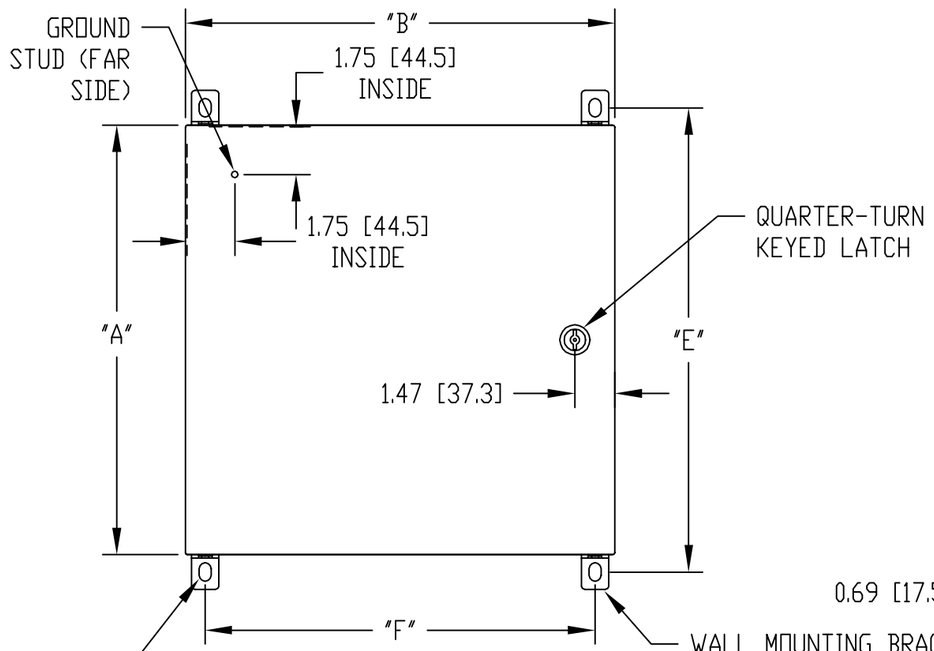

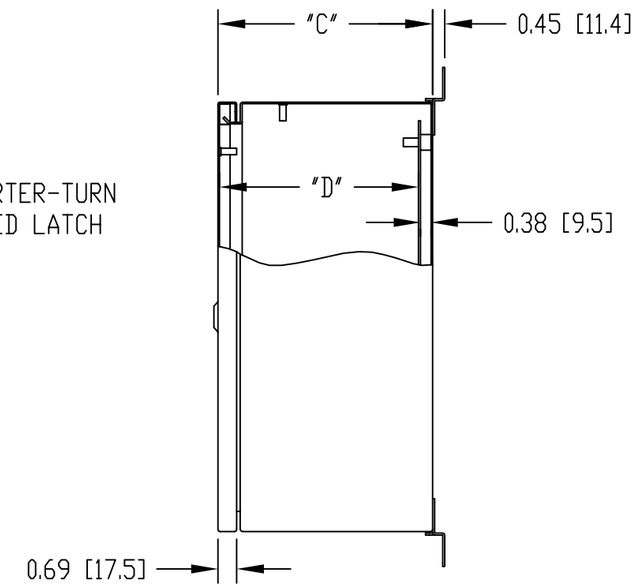

WALL MOUNTING BRACKET KIT SUPPLIED WITH THE FOLLOWING:
(4) BRACKETS, (4) M10x1.5 x 19.5mm LG. BOLTS,
(4) SEALING WASHERS, (4) FLAT WASHERS,
(4) SPLIT LOCKWASHERS & (4) HEX NUTS

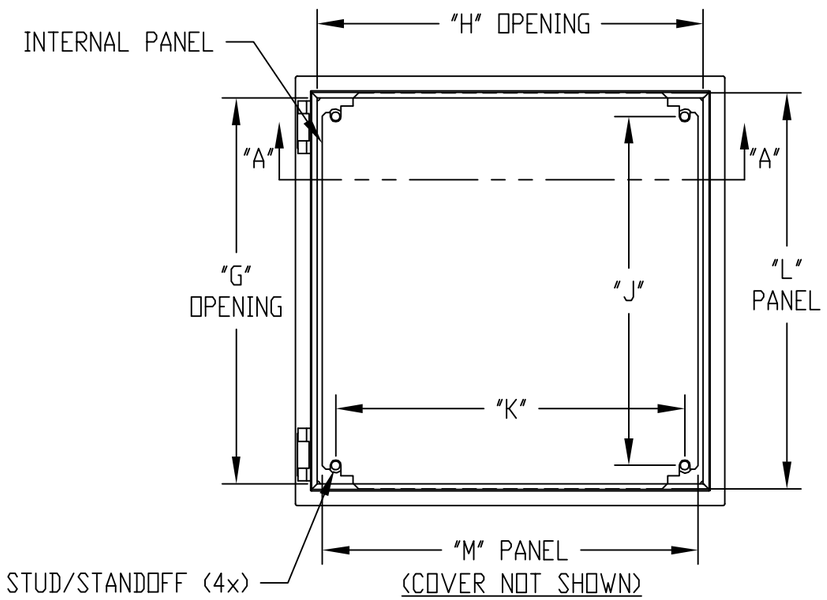

M8x1.25 PITCH x 16mm LG. WELD STUD/STANDOFF (4x)
(WITH FLAT WASHER, SPLIT LOCKWASHER & HEX NUT
FOR MOUNTING INTERNAL PANEL)

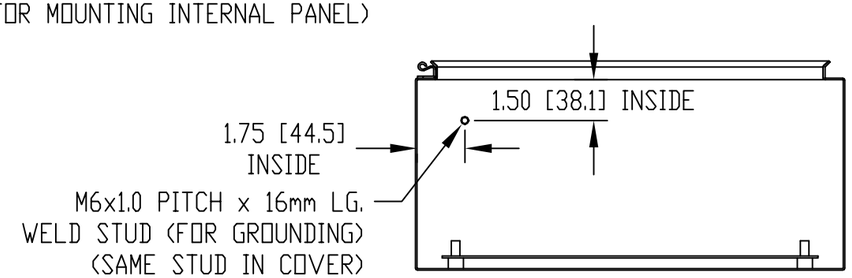

SECTION "A-A"

MATERIAL:
- BODY & COVER - 16 GA. [1.5mm] C.R.S.
- INTERNAL PANEL - 14 GA. [2.0mm] C.R.S.
- WALL MTG. BRKTS - 14 GA. [2.0mm] TYPE 430 STAINLESS STEEL
- STRIKER - C.R.S.
- HINGE PINS & WALL MTG. HARDWARE - TYPE 201 STAINLESS STEEL
- LATCH - ZINC DIE CAST
- GASKET - 0.38 [9.5] THK. ROGERS CORP. PORON #4701-30-15375-04 (BLACK)
- SEALING WASHERS - BLACK NEOPRENE
- HOLE PLUGS - LIGHT GRAY NEOPRENE

FINISH:
- BODY & COVER - LIGHT GRAY SMOOTH POWDER COAT
- INTERNAL PANEL - ZINC PLATED
- WALL MOUNTING BRACKETS & HINGE PINS - NATURAL
- STRIKER - ZINC PLATED
- LATCH - CHROME PLATED

BOXES SUPPLIED WITH GROUNDING KIT THAT CONTAINS THE FOLLOWING: (1) GROUND WIRE, (4) FLAT WASHERS, (2) SPLIT LOCKWASHERS AND (2) HEX NUTS

PART NO.	"A"	"B"	"C"	"D"	"E"	"F"	"G"	"H"	"J"	"K"	"L"	"M"
SNB-3730	9.84 [250]	7.87 [200]	5.91 [150]	5.33 [135.4]	11.12 [282.3]	6.42 [163]	8.25 [209.6]	6.28 [159.6]	6.89 [175]	4.92 [125]	8.46 [215]	5.91 [150]
SNB-3738	7.87 [200]	5.91 [150]	5.91 [150]	5.33 [135.4]	9.15 [232.3]	4.45 [113]	6.28 [159.6]	4.31 [109.6]	4.92 [125]	2.95 [75]	6.50 [165]	3.94 [100]
SNB-3739	7.87 [200]	7.87 [200]	3.98 [101]	3.40 [86.4]	9.15 [232.3]	6.42 [163]	6.28 [159.6]	6.28 [159.6]	4.92 [125]	4.92 [125]	6.50 [165]	5.91 [150]
SNB-3740	9.84 [250]	9.84 [250]	5.91 [150]	5.33 [135.4]	11.12 [282.3]	8.39 [213]	8.25 [209.6]	8.25 [209.6]	6.89 [175]	6.89 [175]	8.46 [215]	7.87 [200]
SNB-3741	9.84 [250]	7.87 [200]	3.98 [101]	3.40 [86.4]	11.12 [282.3]	6.42 [163]	8.25 [209.6]	6.28 [159.6]	6.89 [175]	4.92 [125]	8.46 [215]	5.91 [150]

Общество с ограниченной ответственностью «МосЧип» ИНН 7719860671 / КПП 771901001
Адрес: 105318, г.Москва, ул.Щербаковская д.3, офис 1107

Данный компонент на территории Российской Федерации

Вы можете приобрести в компании MosChip.

Для оперативного оформления запроса Вам необходимо перейти по данной ссылке:

http://moschip.ru/get-element

Вы можете разместить у нас заказ для любого Вашего проекта, будь то серийное производство или разработка единичного прибора.

В нашем ассортименте представлены ведущие мировые производители активных и пассивных электронных компонентов.

Нашей специализацией является поставка электронной компонентной базы двойного назначения, продукции таких производителей как XILINX, Intel (ex.ALTERA), Vicor, Microchip, Texas Instruments, Analog Devices, Mini-Circuits, Amphenol, Glenair.

Сотрудничество с глобальными дистрибьюторами электронных компонентов, предоставляет возможность заказывать и получать с международных складов практически любой перечень компонентов в оптимальные для Вас сроки.

На всех этапах разработки и производства наши партнеры могут получить квалифицированную поддержку опытных инженеров.

Система менеджмента качества компании отвечает требованиям в соответствии с ГОСТ Р ИСО 9001, ГОСТ РВ 0015-002 и ЭС РД 009

Офис по работе с юридическими лицами:

105318, г.Москва, ул.Щербаковская д.3, офис 1107, 1118, ДЦ «Щербаковский»

Телефон: +7 495 668-12-70 (многоканальный)

Факс: +7 495 668-12-70 (доб.304)

E-mail: info@moschip.ru

Skype отдела продаж:
moschip.ru
moschip.ru_4
moschip.ru_6
moschip.ru_9