Model 3239
Size B, Isolated BNC Female Each End With Cover

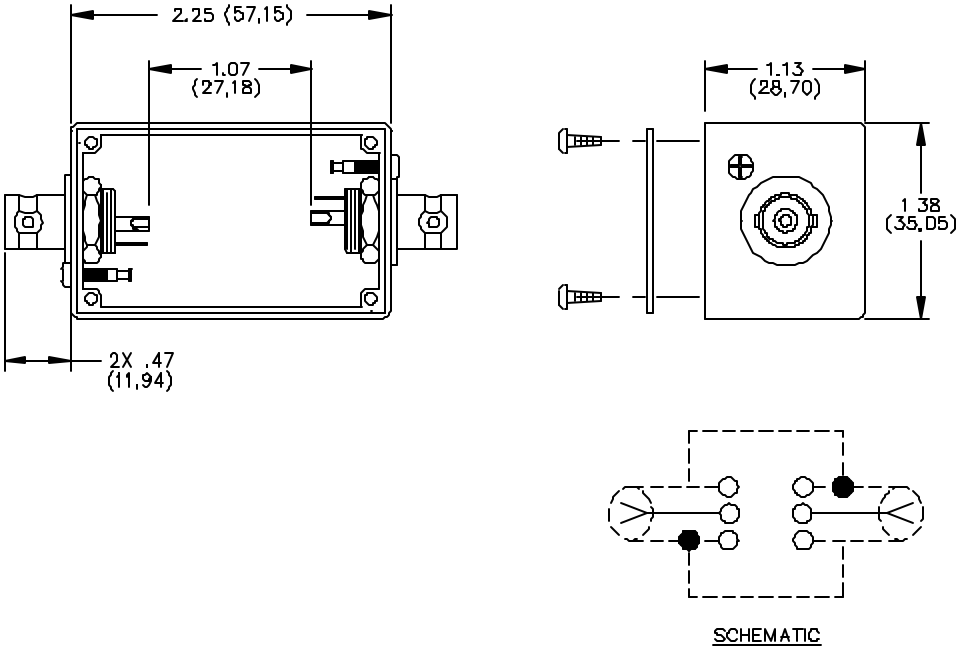

MATERIALS:
Connector:
Body: Tarnish Resistant Plating, Center Contact: Gold Plated Beryllium Copper
Solder Turret Terminal Screws: Steel
Shielded Housing: Die cast aluminum Alloy A380 or A384.
Finish: Blue baked enamel per Federal Standard 595 #25109 over Phosphoric Etch.
Marking: “Pomona Electronics Calif.”
Cover: 1.02 .(040) thick aluminum 1100-H14
Finish: Clear anodized.
Screws: Steel 4 ea. #2-32 x ¼” Pan Head self-tapping

RATINGS:
Operating Voltage: Inner Conductor/Shield: 500 VRMS Max.
Operating Temperature: -55ºC to +150ºC
Nominal Impedance: 50 Ohms

ORDERING INFORMATION: Model 3239

All dimensions are in inches and metric. All specifications are to the latest revisions. Specifications are subject to change without notice.
Registered trademarks are the property of their respective companies. Made in USA

Sales: 800-490-2361 Fax: 888-403-3360
Technical Assistance: 800-241-2060

Pomona*ACCESS* **90169** (800) 444-6785 or (425) 446-6010
More drawings available at www.pomonaelectronics.com

Общество с ограниченной ответственностью «МосЧип» ИНН 7719860671 / КПП 771901001
Адрес: 105318, г.Москва, ул.Щербаковская д.3, офис 1107

Данный компонент на территории Российской Федерации

Вы можете приобрести в компании MosChip.

Для оперативного оформления запроса Вам необходимо перейти по данной ссылке:

http://moschip.ru/get-element

Вы можете разместить у нас заказ для любого Вашего проекта, будь то серийное производство или разработка единичного прибора.

В нашем ассортименте представлены ведущие мировые производители активных и пассивных электронных компонентов.

Нашей специализацией является поставка электронной компонентной базы двойного назначения, продукции таких производителей как XILINX, Intel (ex.ALTERA), Vicor, Microchip, Texas Instruments, Analog Devices, Mini-Circuits, Amphenol, Glenair.

Сотрудничество с глобальными дистрибьюторами электронных компонентов, предоставляет возможность заказывать и получать с международных складов практически любой перечень компонентов в оптимальные для Вас сроки.

На всех этапах разработки и производства наши партнеры могут получить квалифицированную поддержку опытных инженеров.

Система менеджмента качества компании отвечает требованиям в соответствии с ГОСТ Р ИСО 9001, ГОСТ РВ 0015-002 и ЭС РД 009

Офис по работе с юридическими лицами:

105318, г.Москва, ул.Щербаковская д.3, офис 1107, 1118, ДЦ «Щербаковский»

Телефон: +7 495 668-12-70 (многоканальный)

Факс: +7 495 668-12-70 (доб.304)

E-mail: info@moschip.ru

Skype отдела продаж:
moschip.ru
moschip.ru_4
moschip.ru_6
moschip.ru_9