THIS DRAWING IS UNPUBLISHED. RELEASED FOR PUBLICATION -,- .
© COPYRIGHT - By - ALL RIGHTS RESERVED.

REVISIONS

P	LTR	DESCRIPTION	DATE	DWN	APVD
	D	REVISED PER ECR-18-006282	25MAY2018	BDA	DS

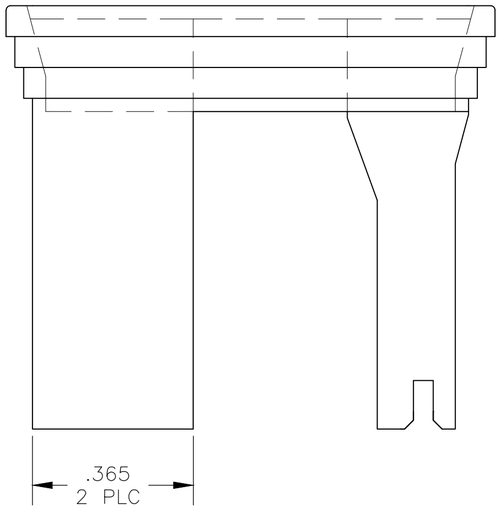

1 ACCEPTS .250 SERIES FASTON RECEPTACLE 63435-1 OR 63306-1.

2 FOR PROPER MATING, THE MATING TAB MUST BE A MIN. OF .375 LONG.

3 MATING TAB CENTERLINES MUST BE VERIFIED BY CUSTOMER.

4 MATERIAL: POLYMIDE UL94, V2. ACCORDING TO IEC 60355-1, GLOW WIRE.

5 PRELIMINARY - NOT FOR PRODUCTION.

6 PA6, UL94 V0 AND HIGH TEMPERATURE VERSION 150C

7 OBSOLETE PARTS

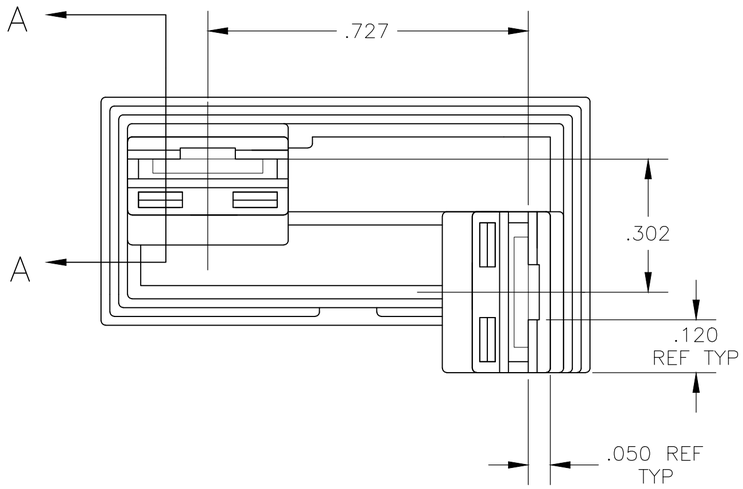

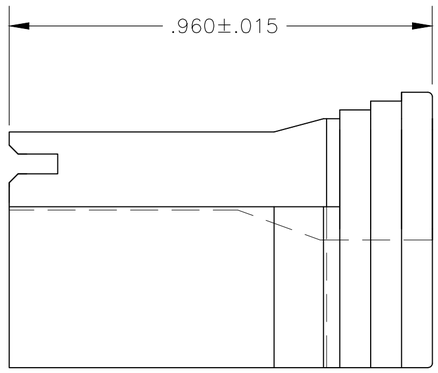

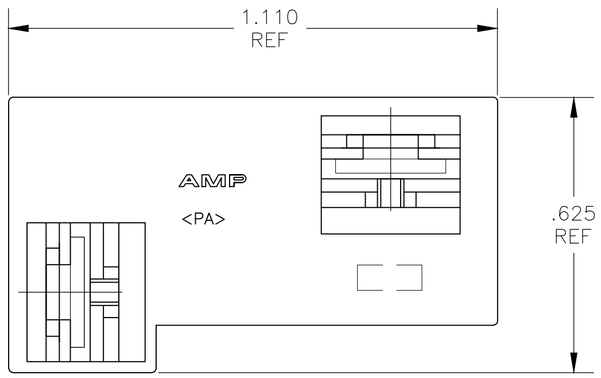

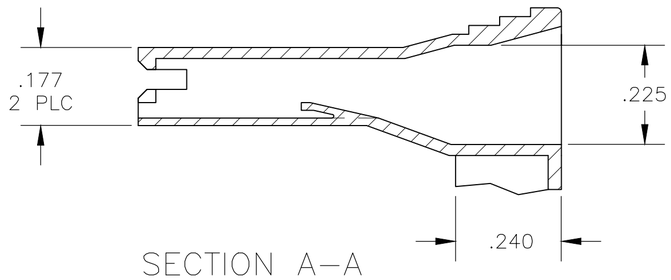

SECTION A-A

	NATURAL	66 NYLON V0 NATURAL	1-521785-1
	BLACK	6 NYLON, V0	521785-4
	NATURAL	6	521785-3
	NATURAL	4	5 521785-2
7 SUPERSEDED	NATURAL	66 NYLON, V0	~~521785-1~~
	COLOR	MATERIAL	PART NO

THIS DRAWING IS A CONTROLLED DOCUMENT.

DIMENSIONS: INCHES

TOLERANCES UNLESS OTHERWISE SPECIFIED:
0 PLC ± -
1 PLC ± -
2 PLC ± -
3 PLC ± .010
4 PLC ± -
ANGLES ± 5°

MATERIAL: SEE TABLE

FINISH: COLOR - SEE TABLE

DWN jr ruth 09FEB05
CHK P DESANTIS 09FEB05
APVD P DESANTIS 09FEB05
PRODUCT SPEC —
APPLICATION SPEC —
WEIGHT

TE Connectivity Ltd.

NAME: HOUSING, RECEPTACLE, FASTON, 2 POSITION, .250 SERIES
—

SIZE	CAGE CODE	DRAWING NO	RESTRICTED TO
A2	00779	C-521785	—

CUSTOMER DRAWING | SCALE 4:1 | SHEET 1 OF 1 | REV D

521785

1471-9 (1/15)

Общество с ограниченной ответственностью «МосЧип» ИНН 7719860671 / КПП 771901001
Адрес: 105318, г.Москва, ул.Щербаковская д.3, офис 1107

Данный компонент на территории Российской Федерации

Вы можете приобрести в компании MosChip.

Для оперативного оформления запроса Вам необходимо перейти по данной ссылке:

http://moschip.ru/get-element

Вы можете разместить у нас заказ для любого Вашего проекта, будь то серийное производство или разработка единичного прибора.

В нашем ассортименте представлены ведущие мировые производители активных и пассивных электронных компонентов.

Нашей специализацией является поставка электронной компонентной базы двойного назначения, продукции таких производителей как XILINX, Intel (ex.ALTERA), Vicor, Microchip, Texas Instruments, Analog Devices, Mini-Circuits, Amphenol, Glenair.

Сотрудничество с глобальными дистрибьюторами электронных компонентов, предоставляет возможность заказывать и получать с международных складов практически любой перечень компонентов в оптимальные для Вас сроки.

На всех этапах разработки и производства наши партнеры могут получить квалифицированную поддержку опытных инженеров.

Система менеджмента качества компании отвечает требованиям в соответствии с ГОСТ Р ИСО 9001, ГОСТ РВ 0015-002 и ЭС РД 009

Офис по работе с юридическими лицами:

105318, г.Москва, ул.Щербаковская д.3, офис 1107, 1118, ДЦ «Щербаковский»

Телефон: +7 495 668-12-70 (многоканальный)

Факс: +7 495 668-12-70 (доб.304)

E-mail: info@moschip.ru

Skype отдела продаж:
moschip.ru
moschip.ru_4
moschip.ru_6
moschip.ru_9