MICRO SWITCH
a Honeywell Division
FED. MFG. CODE 91929

SWITCH–BASIC

CATALOG LISTING
WZ–2RQW55–W104

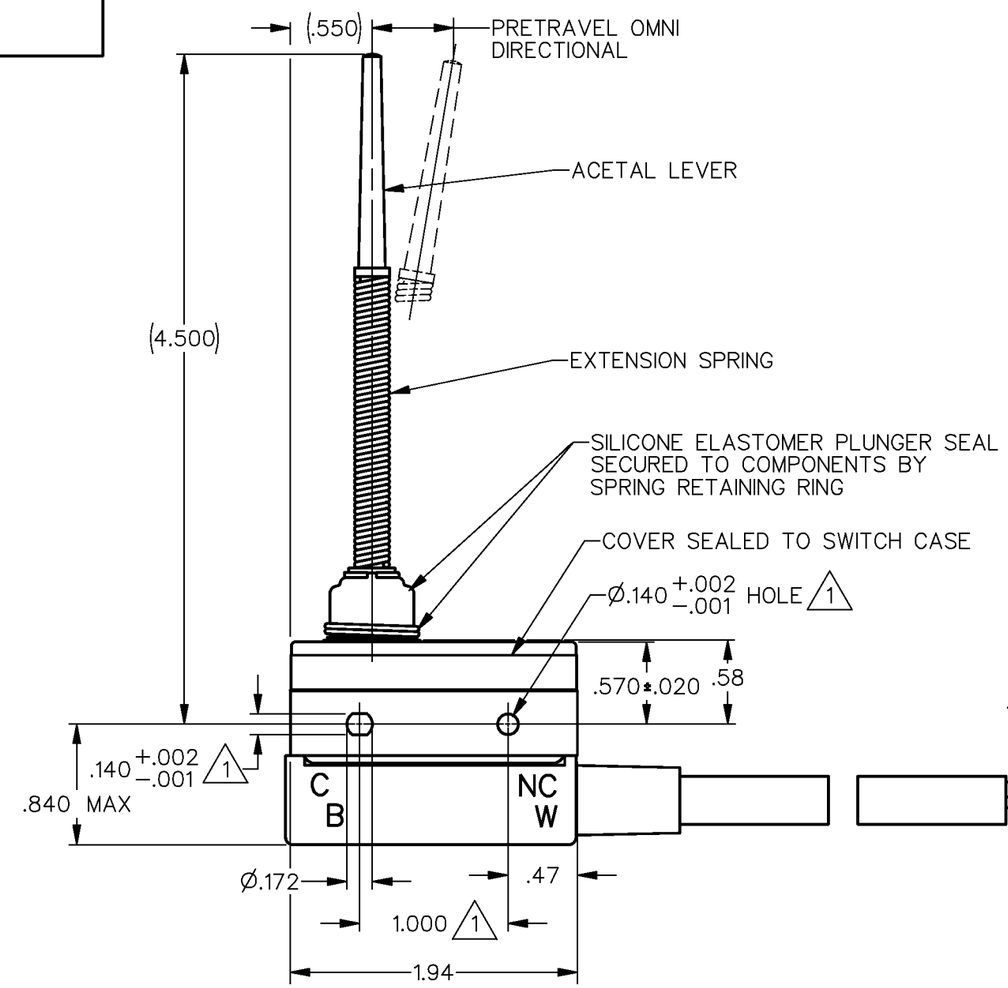

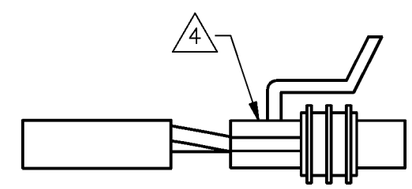

NOTES
1. MOUNTING HOLES WILL ACCEPT PINS OR SCREWS OF Ø.139 MAX ON 1.000±.002 CENTERS
2 – SEALED CONSTRUCTION PROVIDES SPLASH RESISTANCE
3 – ACTUATOR LEVER PROVIDES OMNI DIRECTIONAL ACTUATION
4. PACKARD–METRIPAK 280 SERIES
   15300027 CONNECTOR
   12010293 SEAL
   12077412 TERMINAL
   15300014 SEC LOCK
5. BLACK LEAD IS ATTACHED TO THE COMMON TERMINAL
   WHITE LEAD IS ATTACHED TO THE N.C. TERMINAL

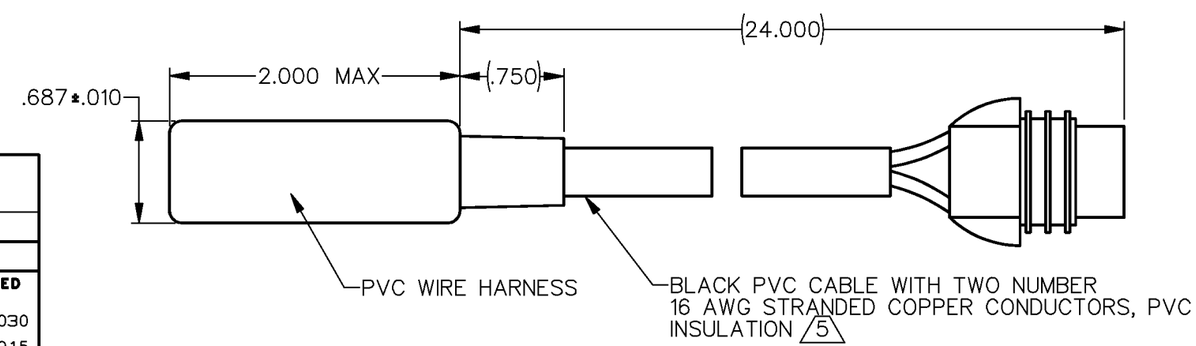

THIS DRAWING COVERS A PROPRIETARY ITEM AND IS THE PROPERTY OF MICRO SWITCH. A DIVISION OF HONEYWELL. THIS DRAWING IS NOT TO BE COPIED OR USED WITHOUT THE APPROVAL OF MICRO SWITCH

THIRD ANGLE PROJECTION

SCALE FULL

DO NOT SCALE PRINT

CHARACTERISTICS

OPERATING FORCE — — — —2.5 OZ MAX
PRETRAVEL — — — — — — —.500 MAX

ELECTRICAL DATA

CONTACT ARRANGEMENT
S P N C

15A–125,250 OR 480 VAC

UNLESS OTHERWISE SPECIFIED TOLERANCES ARE

ONE PLACE	(.0)	±.030
TWO PLACE	(.00)	±.015
THREE PLACE	(.000)	±.005
ANGLES		±

WEIGHT

ANSI Y14.5M–1982 APPLIES

CATALOG LISTING
WZ–2RQW55–W104
PAGE 1 OF 1
ISSUE 4
REPLACES X97380–WZ
RELEASE NO. PR–20927

REVISIONS

A	CO–80384	S A V 2 MAY 95
B	CO–83108	G J W 21 JUN 96
C	C093552	TSM 20 JAN 99

DRAWN	J W B	16 FEB 94
CHECK		
D A W	16 FEB 94	
CHECK		
CHECK		

FORMTEK

Общество с ограниченной ответственностью «МосЧип» ИНН 7719860671 / КПП 771901001
Адрес: 105318, г.Москва, ул.Щербаковская д.3, офис 1107

Данный компонент на территории Российской Федерации

Вы можете приобрести в компании MosChip.

Для оперативного оформления запроса Вам необходимо перейти по данной ссылке:

http://moschip.ru/get-element

Вы можете разместить у нас заказ для любого Вашего проекта, будь то серийное производство или разработка единичного прибора.

В нашем ассортименте представлены ведущие мировые производители активных и пассивных электронных компонентов.

Нашей специализацией является поставка электронной компонентной базы двойного назначения, продукции таких производителей как XILINX, Intel (ex.ALTERA), Vicor, Microchip, Texas Instruments, Analog Devices, Mini-Circuits, Amphenol, Glenair.

Сотрудничество с глобальными дистрибьюторами электронных компонентов, предоставляет возможность заказывать и получать с международных складов практически любой перечень компонентов в оптимальные для Вас сроки.

На всех этапах разработки и производства наши партнеры могут получить квалифицированную поддержку опытных инженеров.

Система менеджмента качества компании отвечает требованиям в соответствии с ГОСТ Р ИСО 9001, ГОСТ РВ 0015-002 и ЭС РД 009

Офис по работе с юридическими лицами:

105318, г.Москва, ул.Щербаковская д.3, офис 1107, 1118, ДЦ «Щербаковский»

Телефон: +7 495 668-12-70 (многоканальный)

Факс: +7 495 668-12-70 (доб.304)

E-mail: info@moschip.ru

Skype отдела продаж:
moschip.ru
moschip.ru_4
moschip.ru_6
moschip.ru_9