THIS DRAWING IS UNPUBLISHED. RELEASED FOR PUBLICATION 2006
© COPYRIGHT 2006 ALL RIGHTS RESERVED.

LOC	DIST
A1	–

REVISIONS

P	LTR	DESCRIPTION	DATE	DWN	APVD
	J4	ECO-11-005294	27APR11	RK	HMR
	J5	ECR-15-003938	26MAR2015	RK	MKO
	J6	ECR-16-016696	15SEP2017	GA	MKO
	J7	ECR-16-016780	15NOV2017	GR	MKO

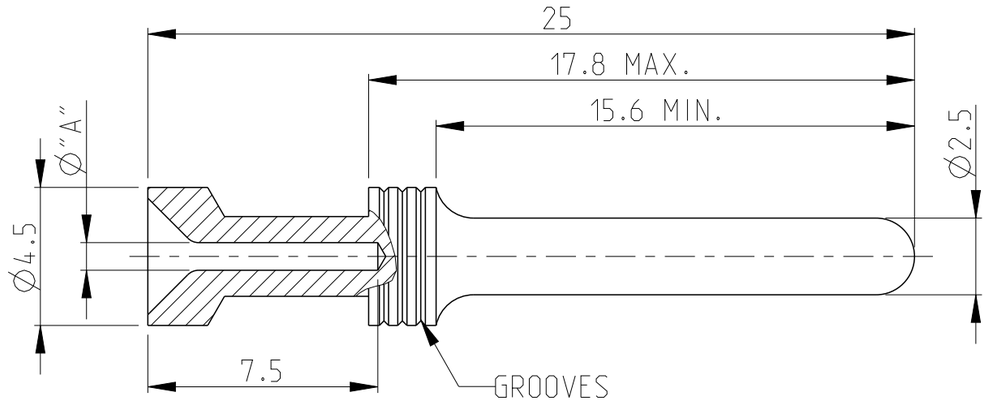

Notes

1. MATERIAL: BRASS
2. FINISH SILVER PLATING: 2 µm Ag MIN. OVER Cu
3. FINISH GOLD PLATING: 0.75 µm Au MIN. OVER Ni
4. FINISH TIN PLATING: 0.6 µm Sn MIN. OVER Cu
5. VENTILATION HOLE PRESENT ON AL PARTS
6. WEIGHT: 1.35 g, PER PIECE (APPROX.)
7. PACKAGING: 50 PIECES IN POLYBAG
8. PACKAGING: 500 PIECES IN POLYBAG & CARTON
9. PACKAGING: 5000 PIECES IN POLYBAG & CARTON
10. PACKAGING: 20000 PIECES IN POLYBAGS & CARTONS
11. SUITABLE SOCKET CONTACT: CUSTOMER DRAWING 1105101
12. SUITABLE INSERTS: SERIES HA, HE, HVE, HVS, CUSTOMER DRAWING
13. SUITABLE CRIMP TOOL: PN 1-1105851-8
14. SUITABLE INSERTION TOOL: PN 0-1102855-6
15. SUITABLE EXTRACTION TOOL: PN 0-1102855-7
16. STANDARDS: DIN EN 61984, DIN EN 60664-1

17. OBSOLETE

ORDERING TEXT	PLATING	CROSS SECTION [MM²]	DIMS "A"	NO.OF GROOVES / MARKINGS	7 P.U.=50 BAG	8 P.U.=500 BOX	9 P.U.=5000 BOX	10 P.U.=20000 BOX
HE/HA-C-Sti.Sn 4,0mm²	TIN 4	4.0	2.8	–	–	~~5-0~~ 17	–	5-3
HE/HA-C-Sti.Sn 2,5mm²	TIN 4	2.5	2.2	3	–	~~4-0~~ 17	–	4-3
HE/HA-C-Sti.Sn 1,5mm²	TIN 4	1.5	1.7	2	–	~~3-0~~ 17	–	3-3
HE/HA-C-Sti.Au 4,0mm²	GOLD 3	4.0	2.8	–	5-2	~~5-9~~ 17	–	–
HE/HA-C-Sti.Au 2,5mm²	GOLD 3	2.5	2.2	3	4-2	~~4-9~~ 17	–	–
HE/HA-C-Sti.Au 1,5mm²	GOLD 3	1.5	1.7	2	3-2	~~3-9~~ 17	–	–
HE/HA-C-Sti.Au 0,75-1,0mm²	GOLD 3	0.75-1.0	1.4	1	2-2	~~2-9~~ 17	–	–
HE/HA-C-Sti.Au 0,5mm²	GOLD 3	0.5	1.1	–	1-2	~~1-9~~ 17	–	–
HE/HA-C-Sti.Au 0,14-0,37mm²	GOLD 3	0.14-0.37	0.9	3	6-2	~~6-9~~ 17	–	–
HE/HA-C-Sti.Ag 4,0mm²	SILVER 2	4.0	2.8	–	5-1	~~5-8~~ 17	–	–
HE/HA-C-Sti.Ag 2,5mm²	SILVER 2	2.5	2.2	3	4-1	4-8	7-1	–
HE/HA-C-Sti.Ag 1,5mm²	SILVER 2	1.5	1.7	2	3-1	~~3-8~~ 17	–	–
HE/HA-C-Sti.Ag 0,75-1,0mm²	SILVER 2	0.75-1.0	1.4	1	2-1	~~2-8~~ 17	–	–
HE/HA-C-Sti.Ag 0,5mm²	SILVER 2	0.5	1.1	–	1-1	~~1-8~~ 17	–	–
HE/HA-C-Sti.Ag 0,14-0,37mm²	SILVER 2	0.14-0.37	0.9	3	6-1	~~6-8~~ 17	–	–

PARTS LIST

THIS DRAWING IS A CONTROLLED DOCUMENT.

DIMENSIONS: mm

TOLERANCES UNLESS OTHERWISE SPECIFIED:
0 PLC ±-
1 PLC ±-
2 PLC ±-
3 PLC ±-
4 PLC ±-
ANGLES ±0.5°

MATERIAL 1

FINISH 2 3 4

DWN H.BRAUN 21Apr2010
CHK –
APVD T.SCHNURPFEIL 29AUG2007
PRODUCT SPEC 108-74004
APPLICATION SPEC 114-74003
WEIGHT –

TE Connectivity

NAME PIN CONTACT SERIES HA, HE, HVE

SIZE	CAGE CODE	DRAWING NO	RESTRICTED TO
A3	00779	C-1105100	–

Customer Drawing | SCALE 5:1 | SHEET 1 OF 1 | REV J7

1470-19 (3/11)

Общество с ограниченной ответственностью «МосЧип» ИНН 7719860671 / КПП 771901001
Адрес: 105318, г.Москва, ул.Щербаковская д.3, офис 1107

Данный компонент на территории Российской Федерации

Вы можете приобрести в компании MosChip.

Для оперативного оформления запроса Вам необходимо перейти по данной ссылке:

http://moschip.ru/get-element

Вы можете разместить у нас заказ для любого Вашего проекта, будь то серийное производство или разработка единичного прибора.

В нашем ассортименте представлены ведущие мировые производители активных и пассивных электронных компонентов.

Нашей специализацией является поставка электронной компонентной базы двойного назначения, продукции таких производителей как XILINX, Intel (ex.ALTERA), Vicor, Microchip, Texas Instruments, Analog Devices, Mini-Circuits, Amphenol, Glenair.

Сотрудничество с глобальными дистрибьюторами электронных компонентов, предоставляет возможность заказывать и получать с международных складов практически любой перечень компонентов в оптимальные для Вас сроки.

На всех этапах разработки и производства наши партнеры могут получить квалифицированную поддержку опытных инженеров.

Система менеджмента качества компании отвечает требованиям в соответствии с ГОСТ Р ИСО 9001, ГОСТ РВ 0015-002 и ЭС РД 009

Офис по работе с юридическими лицами:

105318, г.Москва, ул.Щербаковская д.3, офис 1107, 1118, ДЦ «Щербаковский»

Телефон: +7 495 668-12-70 (многоканальный)

Факс: +7 495 668-12-70 (доб.304)

E-mail: info@moschip.ru

Skype отдела продаж:
moschip.ru
moschip.ru_4
moschip.ru_6
moschip.ru_9