Tyco Electronics

MANUFACTURING INSTRUCTIONS

CII-3SBH1276A2
0-1617516-8

FINAL ASSY : INT: 44C270290-G07
44C270259-001

ROUT.: 3SBHMX01

ENCL.: 44A270949-G01

MOTOR ASSY : 44B271040-G06

HEADER :
ASSY 44B272930-G08
P/N 44B272929-001
GAP .003-.0045 IN.
BCP 6.0-7.0 GMS

COIL: 44A273037-G11
RES. 720 OHMS

DESCRIPTION	PART NO.	QTY

ELECTRICAL ADJUST:

M.O. NI.

	OTR	ADJ	IBC	FINAL	
NOM.				26.5	VDC
M.O.	18.0	13.0	13.0	13.5	VDC
M.N.O.					VDC
HLD.	10.8	7.7	7.8	8.1	VDC
REL.	0.9	1.7	1.56	1.5	VDC

OP TIME 4.0 MS MAX OCST 2.0 MS MAX

RL TIME 6.0 MS MAX RCST 2.0 MS MAX

INSPECTION:

	PROGRAM	FIXTURE
FINAL	F10423M1	J001
	10423H	J50
MISS	10423C	J50
AUDIT	P10423	J001

CUST. –

DWG. M39016/53-026L

REV. –

YES/NO AS REQUIRED

YES	MASS SPECTROMETER 100%
YES	MISS TEST 100% THERMAL
NO	NON-STD GAS TYPE PSI
YES	VIBRATION SCAN 100%
YES	MOISTURE TEST AQL
YES	PLATE PER RP28000 G04

SPECIAL INSTRUCTIONS:

SPECIAL TESTS:

SPECIAL PARTS:

NO	REVISIONS
A	INITIAL RELEASE:
B	MODIFIED PER ECO-05-014370 MSG 11.21.05: TWH 2.20.06
C	MODIFIED COIL RES SETTINGS PER ECO-08-022283 GTB 8Sep09; TWH 21Jan08

GTB

SCHEMATIC

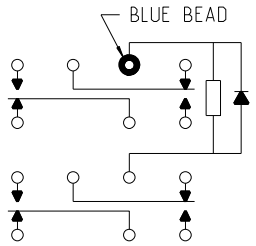

SINGLE DIODE

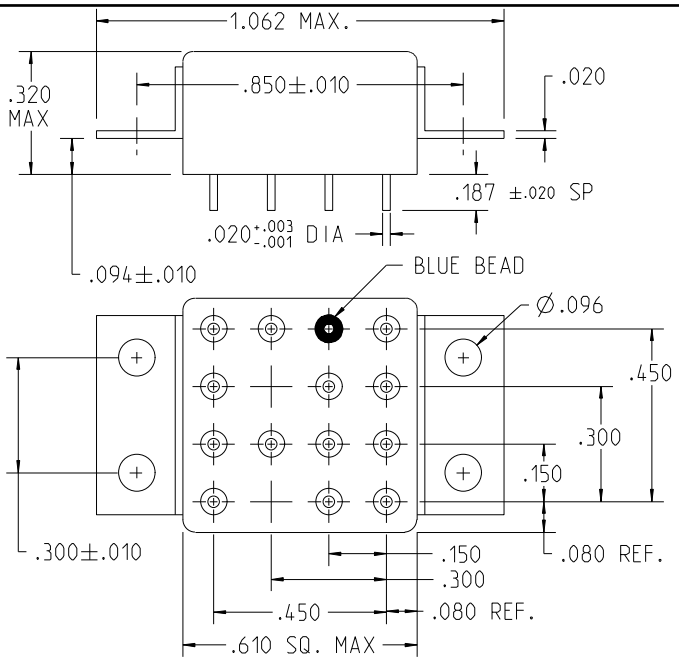

MARKINGS:

SIDE
A/SIDE
NP-BH1276A2

E/TOP 44B273131-2
LOCATION PER:
44B273131

DRWN. TWH 20Feb06
APPD. MSG 23Feb06
Q.A. WFB 3Mar06
ACTIVE

CII-3SBH1276A2
0-1617516-8

Общество с ограниченной ответственностью «МосЧип» ИНН 7719860671 / КПП 771901001
Адрес: 105318, г.Москва, ул.Щербаковская д.3, офис 1107

Данный компонент на территории Российской Федерации

Вы можете приобрести в компании MosChip.

Для оперативного оформления запроса Вам необходимо перейти по данной ссылке:

http://moschip.ru/get-element

Вы можете разместить у нас заказ для любого Вашего проекта, будь то серийное производство или разработка единичного прибора.

В нашем ассортименте представлены ведущие мировые производители активных и пассивных электронных компонентов.

Нашей специализацией является поставка электронной компонентной базы двойного назначения, продукции таких производителей как XILINX, Intel (ex.ALTERA), Vicor, Microchip, Texas Instruments, Analog Devices, Mini-Circuits, Amphenol, Glenair.

Сотрудничество с глобальными дистрибьюторами электронных компонентов, предоставляет возможность заказывать и получать с международных складов практически любой перечень компонентов в оптимальные для Вас сроки.

На всех этапах разработки и производства наши партнеры могут получить квалифицированную поддержку опытных инженеров.

Система менеджмента качества компании отвечает требованиям в соответствии с ГОСТ Р ИСО 9001, ГОСТ РВ 0015-002 и ЭС РД 009

Офис по работе с юридическими лицами:

105318, г.Москва, ул.Щербаковская д.3, офис 1107, 1118, ДЦ «Щербаковский»

Телефон: +7 495 668-12-70 (многоканальный)

Факс: +7 495 668-12-70 (доб.304)

E-mail: info@moschip.ru

Skype отдела продаж:
moschip.ru
moschip.ru_4
moschip.ru_6
moschip.ru_9