PRODUCT NUMBER	QUANTITY PER REEL	PACKAGING
76785–Y01LF	15000	CARDBOARD REEL
76785–Y11LF	3000	CARDBOARD REEL

RoHS COMPATIBLE, SEE NOTE 3

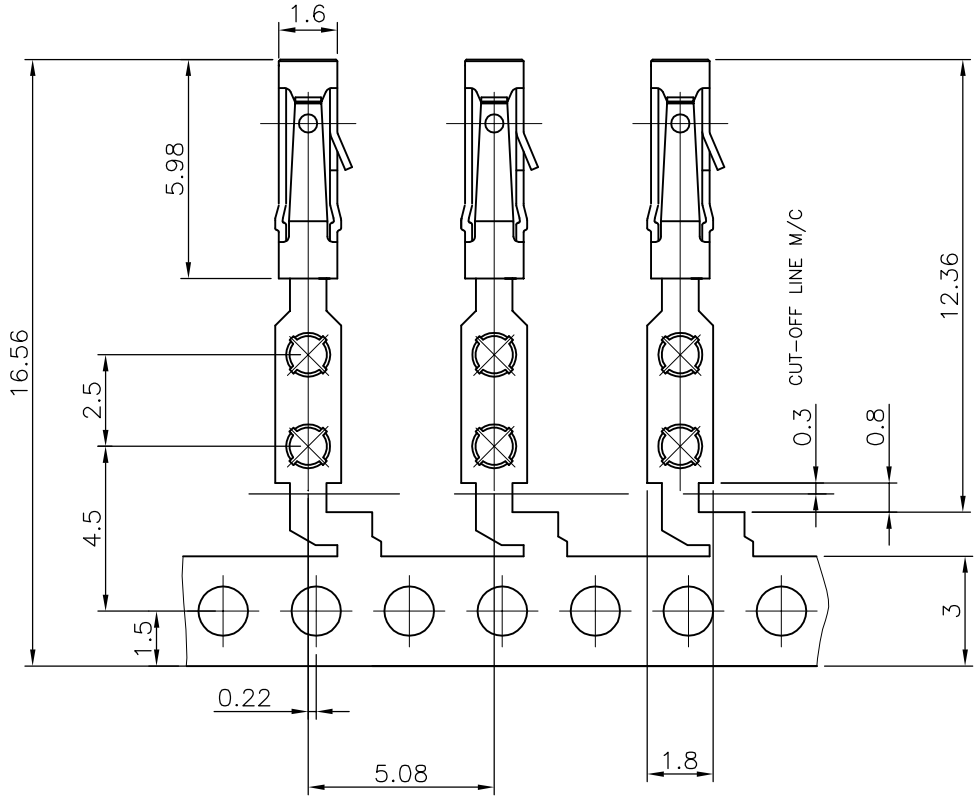

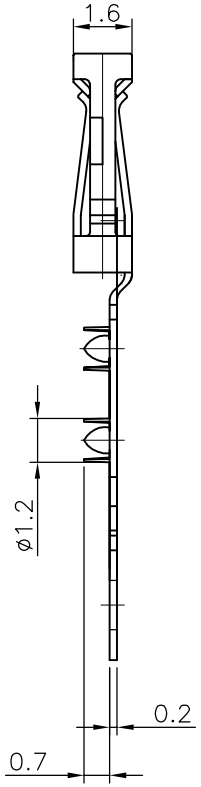

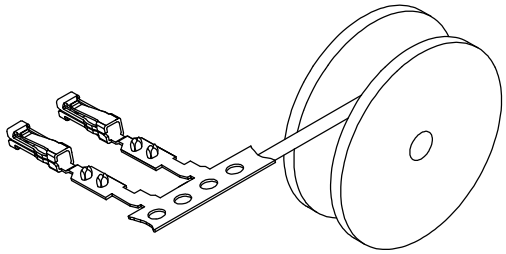

REELING AFTER STAMPING

NOTES:

1 – MATERIAL: PHOSPHOR BRONZE, EXTRA HARD
2 – FOR APPLICATION DATA, SEE TA 338
3 – RoHS COMPATIBLE PRODUCT SPECIFICATIONS

a – PLATING:
– "LF" MEANS THE PRODUCT IS LEAD–FREE, 2µm MINIMUM MATTE TIN OVER 1.27µm MINIMUM NICKEL UNDERPLATE.

b – LABELING:
– MEETS PACKAGING SPECS AS PER GS–14–920

c – LEGAL STATEMENT: SEE GS–47–0004

THE PRODUCT IS NOT INTENDED TO BE EXPOSED TO A MANUFACTURING SOLDER PROCESS.

PLATING CODE	CONTACT AREA	SOLDER TAIL	WITHDRAWAL FORCE USING SQUARE PIN 0.61
76785–3XXLF	0.75µm Au MIN. OVER 1.3µm Ni MIN.	Sn OVER Ni	0.3 N MIN 0.6 N MAX
76785–4XXLF	5µm Sn MIN. OVER 1.27µm Ni MIN.	Sn OVER Ni	0.3 N MIN 0.6 N MAX
PLATING EXPLANATION			

mat'l. code	surface	tolerance	projection	product family
SEE NOTE	ISO 1302 √	ISO 406 ISO 101		DUFLEX

tolerances unless otherwise specified: angles 0°±2°; linear .X±.3, .XX±.13, .XXX±.08

mm — scale 10:1

title: DUFLEX TERMINAL

ltr	ecn no	dr	date
M	F05–0286	DLE	05.11.07
N	F06–0198	DLE	06.06.13
P	B–19779	BVE	14.12.18

dr	D LEGRAND	06.06.12
engr	P NIZZI	06.06.12
chr	D LE	06.06.12
appd	P NZ	06.06.12.

dwg no 76785 — sheet 1 of 1 — size A2

type: Product Customer Drawing

sheet index — revision sheet

form: A2

FCIconnect.com
Copyright FCI

Общество с ограниченной ответственностью «МосЧип» ИНН 7719860671 / КПП 771901001
Адрес: 105318, г.Москва, ул.Щербаковская д.3, офис 1107

Данный компонент на территории Российской Федерации

Вы можете приобрести в компании MosChip.

Для оперативного оформления запроса Вам необходимо перейти по данной ссылке:

http://moschip.ru/get-element

Вы можете разместить у нас заказ для любого Вашего проекта, будь то серийное производство или разработка единичного прибора.

В нашем ассортименте представлены ведущие мировые производители активных и пассивных электронных компонентов.

Нашей специализацией является поставка электронной компонентной базы двойного назначения, продукции таких производителей как XILINX, Intel (ex.ALTERA), Vicor, Microchip, Texas Instruments, Analog Devices, Mini-Circuits, Amphenol, Glenair.

Сотрудничество с глобальными дистрибьюторами электронных компонентов, предоставляет возможность заказывать и получать с международных складов практически любой перечень компонентов в оптимальные для Вас сроки.

На всех этапах разработки и производства наши партнеры могут получить квалифицированную поддержку опытных инженеров.

Система менеджмента качества компании отвечает требованиям в соответствии с ГОСТ Р ИСО 9001, ГОСТ РВ 0015-002 и ЭС РД 009

Офис по работе с юридическими лицами:

105318, г.Москва, ул.Щербаковская д.3, офис 1107, 1118, ДЦ «Щербаковский»

Телефон: +7 495 668-12-70 (многоканальный)

Факс: +7 495 668-12-70 (доб.304)

E-mail: info@moschip.ru

Skype отдела продаж:
moschip.ru
moschip.ru_4
moschip.ru_6
moschip.ru_9