# CUSTOMER DRAWING

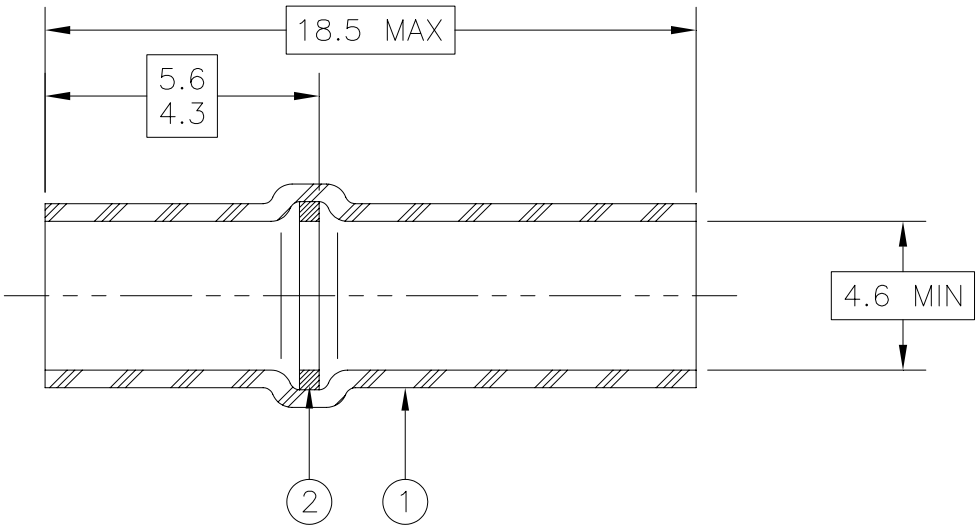


**MATERIALS**

1. INSULATION SLEEVE: Heat-shrinkable, transparent clear, radiation cross-linked modified polyolefin.
2. SOLDER PREFORM WITH FLUX:
   SOLDER: TYPE Sn42Bi58 per ANSI-J-STD-006.
   FLUX: TYPE ROM1 per ANSI-J-STD-004.

**APPLICATION**

1. These controlled soldering devices are designed for termination of a wire to the lead of electrical component or to the terminal of a connector.
2. Temperature range: -55°C to +125°C. For installation procedure and application equipment, consult RPIP-824-00 or H54286.

For best results, prepare the wire as shown:

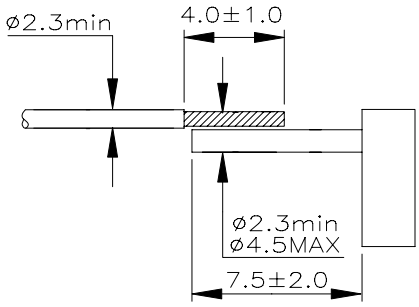


| | | | | | | |
|---|---|---|---|---|---|---|
| Tyco Electronics | | Tyco Electronics<br>300 Constitution Dr<br>Menlo Park, CA<br>94025, U.S.A. | | TITLE:<br>SOLDERSLEEVE ONE STEP WIRE TERMINATOR<br>LOW TEMPERATURE, LEAD FREE | | |
| Unless otherwise specified dimensions are in millimeters.<br>[Inches dimensions are shown in brackets] | | Raychem Devices | | DOCUMENT NO.:<br>B-155-9101 | | |
| TOLERANCES:<br>0.00 N/A<br>0.0 N/A<br>0 N/A | ANGLES: N/A<br><br>ROUGHNESS IN MICRON | Tyco Electronics reserves the right to amend this drawing at any time. Users should evaluate the suitability of the product for their application. | | REV:<br>A | DATE:<br>8-Jun-07 | |
| DRAWN BY:<br>P.TALLY | CAGE CODE:<br>06090 | REPLACES:<br>--- | ECO NUMBER:<br>07-013637 | SCALE:<br>NTS | SIZE:<br>A | SHEET:<br>1 of 1 |

© 2007 Tyco Electronics Corporation. All rights reserved.
If this document is printed it becomes uncontrolled. Check for the latest revision.

Общество с ограниченной ответственностью «МосЧип» ИНН 7719860671 / КПП 771901001
Адрес: 105318, г.Москва, ул.Щербаковская д.3, офис 1107

**Данный компонент на территории Российской Федерации**

**Вы можете приобрести в компании MosChip.**

Для оперативного оформления запроса Вам необходимо перейти по данной ссылке:

http://moschip.ru/get-element

Вы можете разместить у нас заказ для любого Вашего проекта, будь то серийное производство или разработка единичного прибора.

В нашем ассортименте представлены ведущие мировые производители активных и пассивных электронных компонентов.

Нашей специализацией является поставка электронной компонентной базы двойного назначения, продукции таких производителей как XILINX, Intel (ex.ALTERA), Vicor, Microchip, Texas Instruments, Analog Devices, Mini-Circuits, Amphenol, Glenair.

Сотрудничество с глобальными дистрибьюторами электронных компонентов, предоставляет возможность заказывать и получать с международных складов практически любой перечень компонентов в оптимальные для Вас сроки.

На всех этапах разработки и производства наши партнеры могут получить квалифицированную поддержку опытных инженеров.

Система менеджмента качества компании отвечает требованиям в соответствии с ГОСТ Р ИСО 9001, ГОСТ РВ 0015-002 и ЭС РД 009

**Офис по работе с юридическими лицами:**

105318, г.Москва, ул.Щербаковская д.3, офис 1107, 1118, ДЦ «Щербаковский»

Телефон: +7 495 668-12-70 (многоканальный)

Факс: +7 495 668-12-70 (доб.304)

E-mail: info@moschip.ru

Skype отдела продаж:
moschip.ru
moschip.ru_4
moschip.ru_6
moschip.ru_9