THIS DRAWING IS UNPUBLISHED. RELEASED FOR PUBLICATION MAY 8 .
© COPYRIGHT 02 BY TYCO ELECTRONICS CORPORATION. ALL RIGHTS RESERVED.

LOC	DIST
J	—

REVISIONS 変更

P	LTR	DESCRIPTION	DATE	DWN	APVD
	C	REVISED FJD0-0319-03	19SEP03	M.S	M.S

-1 : AS SHOWN

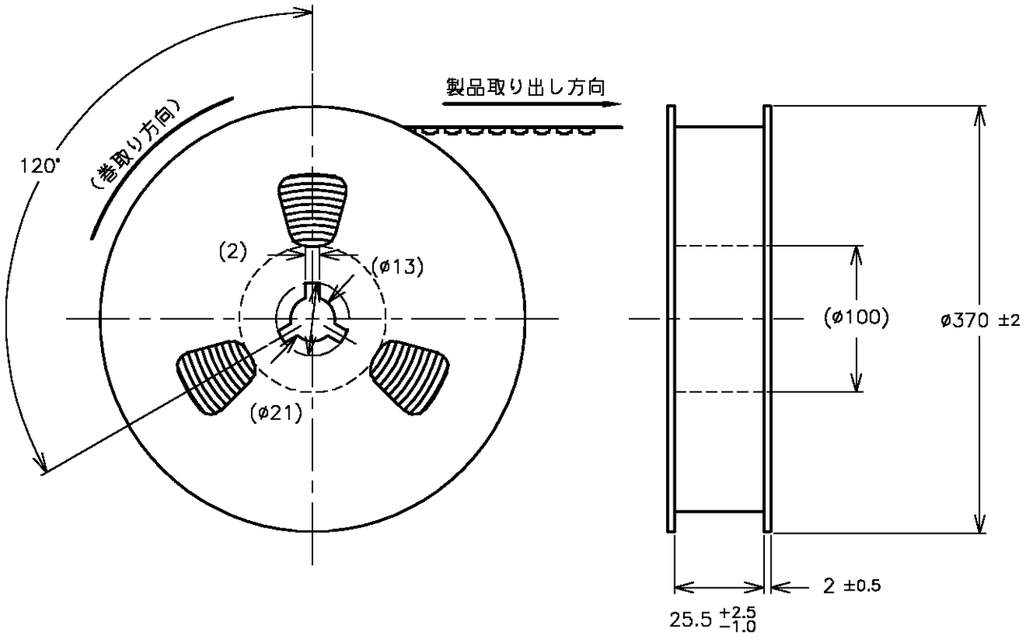

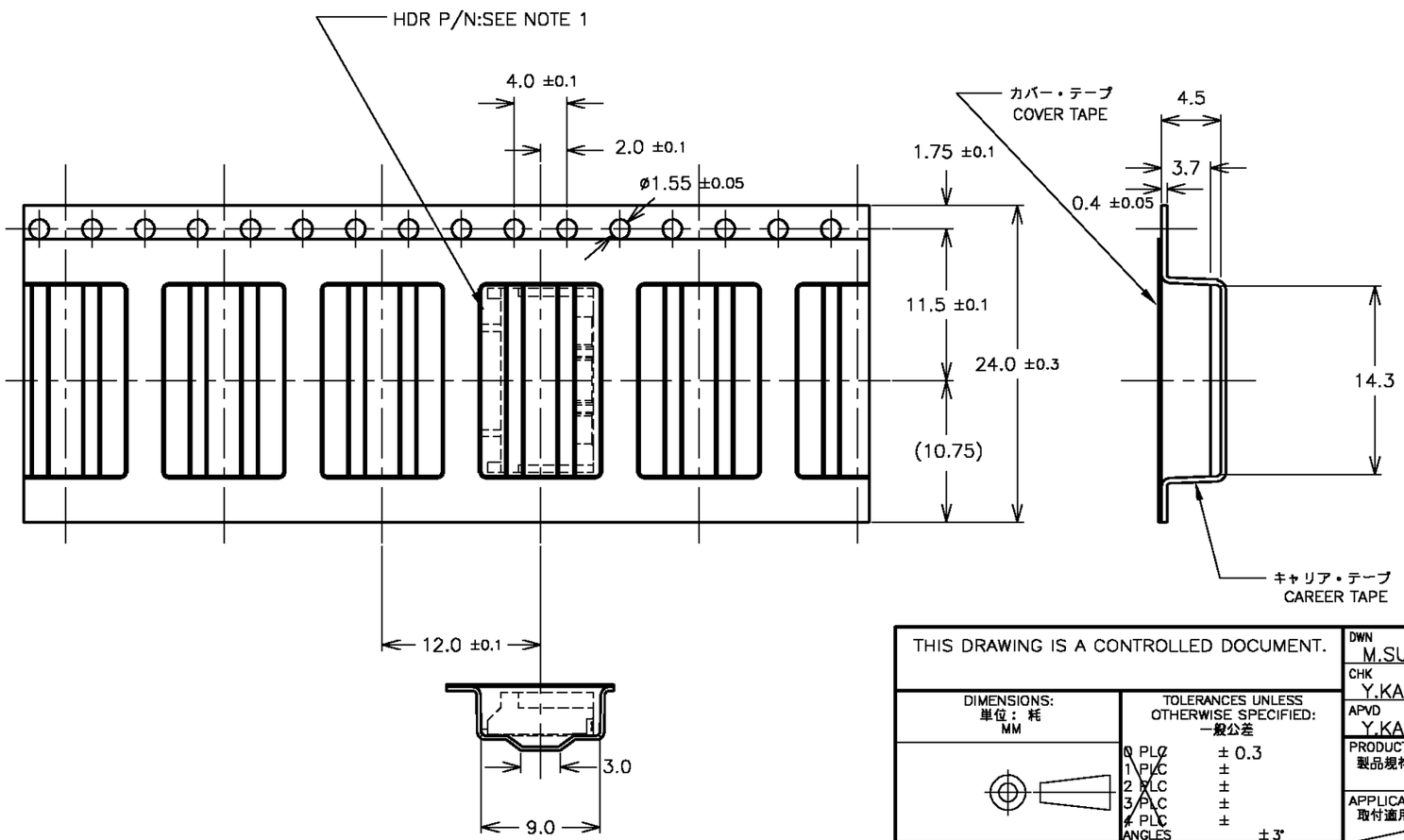

注；

1．ヘッダー本体については、型番1612475-1を参照のこと。

2．梱包数量：1000EA/リール

3．テープ長さ

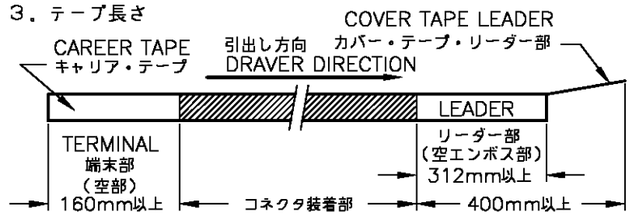

4．カバー・テープの剥離強度:0.1～1.27N (10～130gf)

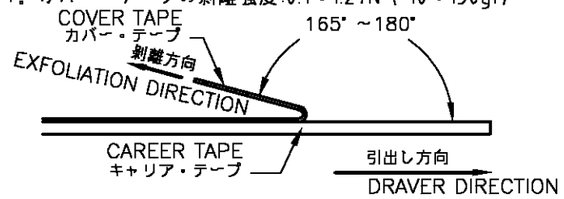

5．材料；キャリア・テープ：ポリスチレン、透明材料を使用のこと。

カバー・テープ：ポリエステル(PET) 色調：自然色

リール：ダンボール

NOTES;

1. HDR P/N : 1612475-1
2. THE NUMBER OF PACKING : 1000EA/REEL
3. TAPE LENGTH
4. EXFOLIATION STRENGTH OF THE COVER TAPE : :0.1～1.27N (10～130gf)
5. MATERIAL ; CAREER TAPE : PS IS OK , MUST BE CLEAR MATERIAL.
   COVER-TAPE : POLYESTER , COLOR:NATURAL
   REEL : CORRUGATED CARDBOARD

THIS DRAWING IS A CONTROLLED DOCUMENT.

DIMENSIONS: 単位：粍 MM

TOLERANCES UNLESS OTHERWISE SPECIFIED: 一般公差

0 PLC	± 0.3
1 PLC	±
2 PLC	±
3 PLC	±
4 PLC	±
ANGLES	± 3°

MATERIAL 材料: SEE NOTES 5 注5 参照

FINISH 仕上:

DWN	M.SUZUKI	8MAY02
CHK	Y.KASHIWA	8MAY02
APVD	Y.KASHIWA	8MAY02
PRODUCT SPEC 製品規格	108-5856	
APPLICATION SPEC 取付適用規格		
WEIGHT		

CUSTOMER DRAWING

tyco Electronics — Tyco Electronics AMP K.K. Kawasaki, Japan

NAME 名称: BACK LIGHT CONN 8mm PITCH 2Pos. HDR ON TAPE

バックライト・コネクタ 8mmピッチ 2極 ヘッダー エンボステープ

SIZE	CAGE CODE	DRAWING NO 番号	RESTRICTED TO
A3	00779	C-1612540	—

SCALE 尺度: NON SHEET 1 OF 1 REV C

AMP 1470-19 REV 31MAR2000

11OCT2001 4:50pm FJ025386 C:\Documents and Settings\FJ025386\デスクトップ\EC\1612540-C.dwg

Общество с ограниченной ответственностью «МосЧип» ИНН 7719860671 / КПП 771901001
Адрес: 105318, г.Москва, ул.Щербаковская д.3, офис 1107

Данный компонент на территории Российской Федерации

Вы можете приобрести в компании MosChip.

Для оперативного оформления запроса Вам необходимо перейти по данной ссылке:

http://moschip.ru/get-element

Вы можете разместить у нас заказ для любого Вашего проекта, будь то серийное производство или разработка единичного прибора.

В нашем ассортименте представлены ведущие мировые производители активных и пассивных электронных компонентов.

Нашей специализацией является поставка электронной компонентной базы двойного назначения, продукции таких производителей как XILINX, Intel (ex.ALTERA), Vicor, Microchip, Texas Instruments, Analog Devices, Mini-Circuits, Amphenol, Glenair.

Сотрудничество с глобальными дистрибьюторами электронных компонентов, предоставляет возможность заказывать и получать с международных складов практически любой перечень компонентов в оптимальные для Вас сроки.

На всех этапах разработки и производства наши партнеры могут получить квалифицированную поддержку опытных инженеров.

Система менеджмента качества компании отвечает требованиям в соответствии с ГОСТ Р ИСО 9001, ГОСТ РВ 0015-002 и ЭС РД 009

Офис по работе с юридическими лицами:

105318, г.Москва, ул.Щербаковская д.3, офис 1107, 1118, ДЦ «Щербаковский»

Телефон: +7 495 668-12-70 (многоканальный)

Факс: +7 495 668-12-70 (доб.304)

E-mail: info@moschip.ru

Skype отдела продаж:
moschip.ru
moschip.ru_4
moschip.ru_6
moschip.ru_9