THIS DRAWING IS A CONTROLLED DOCUMENT.

LOC	DIST
J	—

REVISIONS 変更

P	LTR	DESCRIPTION	DATE	DWN	APVD
	B	REDRAWN ECR-11-012298	15JUN2011	T.T	T.M

-*; AS SHOWN

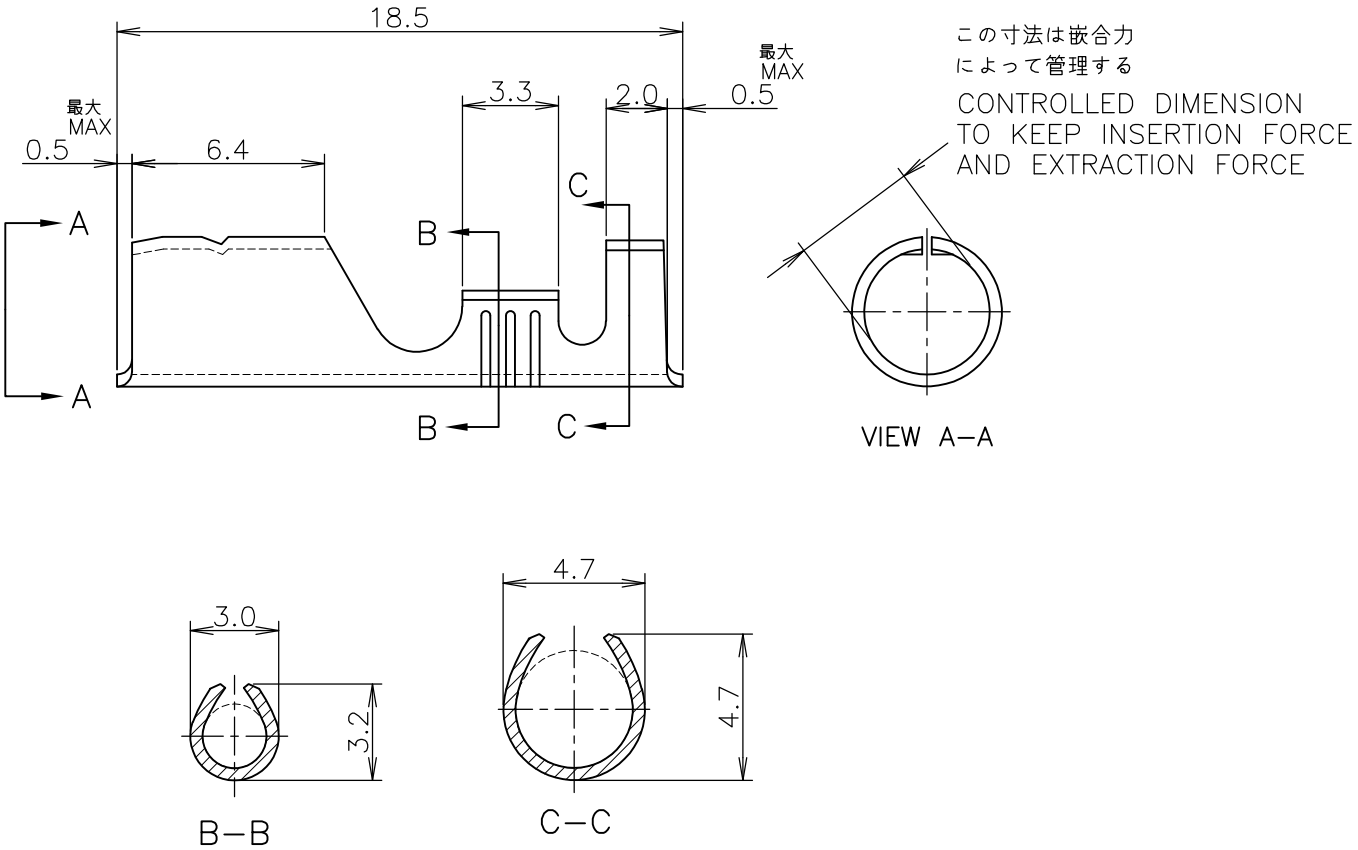

WIRE RANGE 適用電線範囲	PRODUCT SPEC NO. 製品規格番号	CLASS 分類	MATE PART NO. 嵌合相手型番	FINISH 仕上	MATERIAL 材料	PART NO. 端子型番
0.50~2.27 (AWG#20~#14)	108-5003	ø5	170020-3	—‖—	黄銅 板厚0.40 (BRASS) 0.40t	170021-3
0.50~2.27 (AWG#20~#14)	108-5003	ø5	170020-2	ELECTRIC TIN PLATED 電気錫めっき	黄銅 板厚0.40 (BRASS) 0.40t	170021-2
0.50~1.42 (AWG#20~#16)	108-5004	ø4	170020-1	ELECTRIC TIN PLATED 電気錫めっき	黄銅 板厚0.32 (BRASS) 0.32t	170021-1

CLASS 分類 SEE TABLE 表参照 | TOOL NO. 適用工具型番 2088544-1 | WIRE RANGE 抱合電線断面積 表参照 SEE TABLE mm² | INSULATION DIA 被覆外径 2.2~3.1 mmø

DIMENSIONS: 単位: 粍 mm

TOLERANCES UNLESS OTHERWISE SPECIFIED: 一般公差

~~0 PLC ±~~
~~1 PLC ±~~
~~2 PLC ±~~
~~3 PLC ±~~
~~4 PLC ±~~
±0.4
ANGLES ± 1°

DWN T.TSUZAKI 15JUN2011
CHK T.MASUDA 15JUN2011
APVD T.MASUDA 15JUN2011
PRODUCT SPEC 製品規格 SEE TABLE
APPLICATION SPEC 取付適用規格
WEIGHT

MATERIAL 材料 表参照 SEE TABLE
FINISH 仕上 表参照 SEE TABLE

TE Connectivity

NAME 名称 SHUR PLUG RECEPTACLE

SIZE	CAGE CODE	DRAWING NO 番号	RESTRICTED TO
A4	00779	C-170021	—

CUSTOMER DRAWING | SCALE 尺度 4:1 | SHEET 1 OF 1 | REV B

THIS DRAWING IS UNPUBLISHED. RELEASED FOR PUBLICATION JAN, 1974.
© COPYRIGHT 1974 By Tyco Electronics Japan G.K. ALL RIGHTS RESERVED.

Общество с ограниченной ответственностью «МосЧип» ИНН 7719860671 / КПП 771901001
Адрес: 105318, г.Москва, ул.Щербаковская д.3, офис 1107

Данный компонент на территории Российской Федерации

Вы можете приобрести в компании MosChip.

Для оперативного оформления запроса Вам необходимо перейти по данной ссылке:

http://moschip.ru/get-element

Вы можете разместить у нас заказ для любого Вашего проекта, будь то серийное производство или разработка единичного прибора.

В нашем ассортименте представлены ведущие мировые производители активных и пассивных электронных компонентов.

Нашей специализацией является поставка электронной компонентной базы двойного назначения, продукции таких производителей как XILINX, Intel (ex.ALTERA), Vicor, Microchip, Texas Instruments, Analog Devices, Mini-Circuits, Amphenol, Glenair.

Сотрудничество с глобальными дистрибьюторами электронных компонентов, предоставляет возможность заказывать и получать с международных складов практически любой перечень компонентов в оптимальные для Вас сроки.

На всех этапах разработки и производства наши партнеры могут получить квалифицированную поддержку опытных инженеров.

Система менеджмента качества компании отвечает требованиям в соответствии с ГОСТ Р ИСО 9001, ГОСТ РВ 0015-002 и ЭС РД 009

Офис по работе с юридическими лицами:

105318, г.Москва, ул.Щербаковская д.3, офис 1107, 1118, ДЦ «Щербаковский»

Телефон: +7 495 668-12-70 (многоканальный)

Факс: +7 495 668-12-70 (доб.304)

E-mail: info@moschip.ru

Skype отдела продаж:
moschip.ru
moschip.ru_4
moschip.ru_6
moschip.ru_9